LÍNEA DE CÁMARAS H5A

3 MP | 4 MP | 5 MP | 6 MP | 8 MP

En la línea de cámaras Avigilon H5A están integrados nuestros video analíticos de próxima generación, que ofrecen una mejor detección, seguimiento y clasificación de objetos, así como la capacidad de detectar actividades inusuales (UAD) y la tecnología de reconocimiento facial; además, es compatible con la tecnología Avigilon Appearance Search™, la cual ayuda a garantizar que los sucesos importantes no pasen inadvertidos. Estas funciones avanzadas ayudan a proporcionar información detallada sobre lo que sucede en las instalaciones, para que pueda detectar eventos de seguridad potencialmente graves más rápido y tomar medidas de respuesta.



CARACTERÍSTICAS

VIDEO ANALÍTICOS DE PRÓXIMA GENERACIÓN
Detecta más objetos que puede clasificar en más categorías y con mayor precisión, lo cual fomenta las respuestas rápidas, incluso en escenas con mucha gente.

TECNOLOGÍA H.264 Y H.265 CON HDSM SMARTCODEC™
Optimiza los niveles de compresión de las regiones que aparecen en una escena para ahorrar ancho de banda y mantener bajos los costos de conectividad a Internet.

AUTÉNTICO AMPLIO RANGO DINÁMICO
Está disponible en todas las resoluciones, y captura detalles en escenas con áreas muy brillantes y oscuras.

CUMPLE CON ONVIF®
El cumplimiento original de los perfiles S, T y G de ONVIF permite una fácil integración con las infraestructuras ONVIF existentes.

ONVIF es una marca comercial de Onvif, Inc.

CUMPLE CON LOS FIPS 140-2
Aporta una mayor seguridad de los datos, gracias a la criptografía compatible con los FIPS habilitada en las cámaras[1].

FOCUS OF ATTENTION CON ACC™ 7
Aprovecha las tecnologías de inteligencia artificial y video analíticos para determinar la información importante que debe presentarse a los operadores de seguridad.

TECNOLOGÍA LIGHTCATCHER™
Ofrece imágenes muy detalladas en entornos con escasa iluminación.

VARIAS OPCIONES DE LENTES
Elija entre varios tipos de lentes, incluido el acercamiento largo, para aprovechar las opciones flexibles de cobertura.

[1] Compra opcional de licencia de cámara FIPS Nivel 1 o cifrado basado en hardware CRYPTR microSD y gestión de claves para la asistencia y certificación FIPS Nivel 3.

MOTOROLA SOLUTIONS

AVIGILON

ESPECIFICACIONES

RENDIMIENTO DE IMAGEN		2.0 MP	4.0 MP	5.0 MP	6.0 MP	8.0 MP (4K ULTRA HD)
Sensor de imagen		CMOS de 1/2,8" de barrido progresivo			CMOS de 1/1,8" de barrido progresivo	
Resolución máx. (H x V) y relación de aspecto		(16:9) 1920 x 1080	(16:9) 2560 x 1440 (4:3) 2304 x 1728	(4:3) 2592 x 1944 (16:9) 2560 x 1440	(16:9) 3200 x 1800 (3:2) 3072 x 2048	(16:9) 3840 x 2160
Rango dinámico	WDR desactivado	83 dB	83 dB	83 dB	85 dB	85 dB
	WDR activado	126 dB (exposición doble, 30 fps) 132 dB (exposición triple, 20 fps o menos)	126 dB	126 dB	120 dB	120 dB
Tasa de imágenes máx.		(50 Hz/60 Hz): 25 fps/30 fps				
Administración de ancho de banda		Tecnología HDSM SmartCodec; modo de escena inactiva				
Filtro de reducción de ruido 3D		Sí				

LENTE E ILUMINACIÓN IR		3,3 A 9 MM	4,9 A 8 MM	9 A 22 MM	4,7 A 84,6 MM
Distancia máx. de iluminación IR[1] (LED de 850 nm de alta potencia)	Domo	35 m (115 ft), telescópico completo 15 m (49 ft), gran angular completo	30 m (98 ft), telescópico completo 15 m (49 ft), gran angular completo	N/C	N/C
	Tipo bala	50 m (164 ft), telescópico completo 30 m (98 ft), gran angular completo	50 m (164 ft), telescópico completo 30 m (98 ft), gran angular completo	90 m (295 ft), telescópico completo 60 m (197 ft), gran angular completo	N/C
Iluminación mínima	2 MP	0,027 lux en modo a color, 0,014 lux en modo monocromático, 0 lux con IR	N/C	0,052 lux en modo a color, 0,026 lux en modo monocromático, 0 lux con IR	0 039 lux en modo a color, 0,02 lux en modo monocromático
	4 MP	0,03 lux en modo a color, 0,015 lux en modo monocromático, 0 lux con IR	N/C	0,058 lux en modo a color, 0,029 lux en modo monocromático, 0 lux con IR	N/C
	5 MP	N/C	N/C	0,058 lux en modo a color, 0,029 lux en modo monocromático, 0 lux con IR	N/C
	6 MP	N/C	0,055 lux en modo a color, 0,028 lux en modo monocromático, 0 lux con IR	N/C	N/C
	8 MP	N/C	0,055 lux en modo a color, 0,028 lux en modo monocromático, 0 lux con IR	N/C	N/C
Ángulo de visión horizontal basado en la relación de aspecto	2 MP	(16:9) 34° a 99°	N/C	(16:9) 14° a 31°	(16:9) 4,1° a 60°
	4 MP	(16:9)(4:3) 34° a 92°	N/C	(16:9) 14° a 31° (4:3) 10° a 24°	N/C
	5 MP	N/C	N/C	(16:9)(4:3) 14° a 31°	N/C
	6 MP	N/C	(16:9) 52° a 92°; (3:2) 41° a 73°	N/C	N/C
	8 MP	N/C	(16:9) 52° a 92°	N/C	N/C

LENTE E ILUMINACIÓN IR		3,3 A 9 MM	4,9 A 8 MM	9 A 22 MM	4,7 A 84,6 MM
Ángulo de visión vertical basado en la relación de aspecto	2 MP	(16:9) 18° a 53°	N/C	(16:9) 7,8° a 16,7°	(16:9) 2,3° a 34°
	4 MP	(16:9) 18° a 50° (4:3) 25° a 68°	N/C	(16:9) 8,2° a 17,4° (4:3) 10° a 24°	N/C
	5 MP	N/C	N/C	(16:9) 8,1° a 17,4° (4:3) 11° a 23°	N/C
	6 MP	N/C	(16:9) 29° a 51°; (3:2) 27° a 48°	N/C	N/C
	8 MP	N/C	(16:9) 29° a 51°	N/C	N/C
Apertura máx.		F1.3	F1.8	F1.6	F1.6
Control		P-Iris, enfoque y zoom remotos			

[1] La alimentación de iluminación de IR puede verse reducida a temperaturas operativas más elevadas.

CONTROL DE IMAGEN	
Método de compresión de imagen	H.264 HDSM SmartCodec, H.265 HDSM SmartCodec, Motion JPEG
Transmisión	H.264 de transmisión múltiple, H.265 de transmisión múltiple, Motion JPEG; HDSM™ 2.0 en cámaras de 4.0 MP, 5.0 MP, 6.0 MP y 4K (8.0 MP)
Detección de movimiento	Movimiento de píxeles: Sensibilidad y umbral seleccionables. Detección de objetos clasificados
Detección de adulteración de cámara	Sí
Control de obturador electrónico	Automático, Manual (1/7 a 1/8196 s)
Control de iris	Automático, Abierto, Cerrado
Control de día/noche	Automático, Manual
Control de parpadeo	60 Hz, 50 Hz
Balance de blancos	Automático, Manual
Compensación de retroiluminación	Ajustable
Zonas de privacidad	Hasta 64 zonas

RED	
Red	100BASE-TX, conector RJ45, cableado CAT5e
ONVIF	Cumplimiento de ONVIF versión 1.02, 2.00, Perfil S, Perfil T, Perfil G (www.onvif.org)
Seguridad	Protección con contraseña, cifrado HTTPS, autenticación Digest, autenticación WS, registro de acceso de usuarios, autenticación basada en puerto 802.1x, FIPS 140-2 L1 (con licencia de cámara opcional), FIPS 140-2 L3 (con accesorio opcional)
Protocolos	IPv6, IPv4, HTTP, HTTPS, SOAP, DNS, NTP, RTSP, RTCP, RTP, TCP, UDP, IGMP, ICMP, DHCP, Zeroconf, ARP
Protocolos de transmisión	Multitransmisión RTP/UDP, RTP/UDP, RTP/RTSP/TCP, RTP/RTSP/HTTP/TCP, RTP/RTSP/HTTPS/TCP, HTTP
Protocolos de administración de dispositivos	SNMP v2c, SNMP v3

PERIFÉRICOS		
Puerto USB		USB 2.0
Almacenamiento integrado	Domo	Ranura microSD/microSDHC/microSDXC; requiere tarjeta de clase de velocidad de video. Se recomienda clase V10 o superior.
	Tipo bala y de cajón	Ranura SD/SDHC/SDXC; tarjeta de clase de velocidad de video obligatoria. Se recomienda clase V10 o superior.

E/S AUXILIAR	
Método de compresión de audio	G.711 PCM 8 kHz, Opus
Entrada/Salida de audio	Entrada y salida de nivel de línea
Terminales de E/S externos	Entrada de alarma, Salida de alarma
Terminal RS-485	Sí, solo para cámara de cajón

MECÁNICO (DOMO)	MONTAJE EN SUPERFICIE DE INTERIORES	MONTAJE EN TECHO DE INTERIORES	MONTAJE EN SUPERFICIE DE EXTERIORES
Dimensiones (largo x ancho x altura)	163 mm x 163 mm x 118 mm; 6,4" x 6,4" x 4,7"	181 mm x 181 mm x 164 mm; 7,1" x 7,1" x 6,5"	163 mm x 163 mm x 121 mm; 6,4" x 6,4" x 4,8"
Peso	0,99 kg (2,18 lb)	1,64 kg (3,62 lb)	1,39 kg (3,06 lb)
Burbuja de domo	Policarbonato		
Cuerpo	Plástico, aluminio		Aluminio
Carcasa	Montaje en superficie, resistente a la adulteración	Montaje empotrable, resistente a la adulteración	Montaje en superficie, resistente al vandalismo
Acabado	Plástico moldeado por inyección, cerca de RAL9002	Plástico gris; aluminio con acabado de pintura en polvo negra	Forjado con acabado de pintura en polvo, cerca de RAL9002
Rango de ajuste	Giro de 360°, ±180° de desplazamiento azimutal, 9° a 95° de inclinación (30° a 95° con la opción IR)		

MECÁNICO (DOMO COLGANTE)	SOLO CÁMARA COLGANTE	CON MONTAJE EN PARED (H4A-MT-WALL1)	CON MONTAJE NPT (H4A-MT-NPTA1)
Dimensiones (largo x ancho x altura)	172 mm x 172 mm x 124 mm; 6,8" x 6,8" x 4,9"	275 mm x 172 mm x 152,1 mm; 10,8" x 6,8" x 6"	172 mm x 172 mm x 172,3 mm; 6,8" x 6,8" x 6,8"
Peso	1,59 kg (3,51 lb)	3,04 kg (6,70 lb)	1,84 kg (4,06 lb)
Burbuja de domo	Policarbonato		
Cuerpo	Aluminio		
Carcasa	Montaje colgante, resistente al vandalismo		
Acabado	Forjado con acabado de pintura en polvo, cerca de RAL9002		
Rango de ajuste	Giro de 360°, ±180° de desplazamiento azimutal, 9° a 95° de inclinación (30° a 95° con la opción IR)		

MECÁNICO (TIPO BALA)		
Dimensiones (largo x ancho x altura)		280 mm x 126 mm x 91 mm; 11,04" x 4,97" x 3,58" (incluido el soporte de montaje)
Peso	Cámara	1,71 kg (3,77 lb)
	Soporte de montaje	0,21 kg (0,46 lb)
Cuerpo		Aluminio
Carcasa		Montaje en superficie, resistente a la adulteración
Acabado		Forjado con acabado de pintura en polvo, cerca de RAL9002
Rango de ajuste		Giro de ±175°, ±90° de inclinación, ±175° de desplazamiento azimutal

MECÁNICO (DE CAJÓN)	
Dimensiones (largo x ancho x altura)	168 mm x 76 mm x 67 mm; 6,6" x 3" x 2,6"
Peso	0,62 kg (1,4 lb)
Cuerpo	Aluminio
Montaje de cámara	1/4"-20 UNC (superior e inferior)
Acabado	Forjado, con acabado de pintura en polvo negra

ELÉCTRICO				
Consumo de energía	Tipo bala	13 W máx.		
	Domo	13 W máx. (11 W sin IR o con IR desactivado)		
	De cajón	7 W máx.		
Fuente de alimentación	Tipo bala	VDC: 12 V ± 10 %, 13 W mín.	V CA: 24 V ± 10 %, 15 V CA mín.	PoE: Compatible con IEEE802.3af clase 3
	Domo	VDC: 12 V ± 10 %, 12 W mín.	V CA: 24 V ± 10 %, 13 V CA mín.	PoE: Compatible con IEEE802.3af clase 3
	De cajón	VDC: 12 V ± 10 %, 7 W mín.	V CA: 24 V ± 10 %, 9 V CA mín.	PoE: Compatible con IEEE802.3af clase 3

ELÉCTRICO		
Batería de respaldo de RTC		3 V, de litio y manganeso
Memoria		2 GB RAM, 512 MB Flash

AMBIENTAL		
Temperatura operativa	Tipo bala	-40 °C a +60 °C (-40 °F a 140 °F), en espacios cerrados -40 °C a +65 °C (-40 °F a 149 °F), con convección ambiental
	Domo	-40 °C a +65 °C (-40 °F a 149 °F)
	De cajón	-10 °C a +60 °C (-14 °F a 140 °F)
Comportamiento del iluminador IR	Tipo bala	El iluminador IR se apagará si la temperatura es de 61 °C (141 °F) o superior. El iluminador funcionará al 50 % de la capacidad si la temperatura está entre 55 °C (131 °F) y 61 °C (141 °F). Histéresis: 5 °C (9 °F).
	Domo de interiores	El iluminador IR se apagará si la temperatura es de 55 °C (131 °F) o superior. El iluminador funcionará al 50 % de la capacidad si la temperatura está entre 44 °C (111 °F) y 55 °C (131 °F). Histéresis: 2 °C (3,6 °F).
	Domo de exteriores	El iluminador IR se apagará si la temperatura es de 57 °C (135 °F) o superior. El iluminador funcionará al 50 % de la capacidad si la temperatura está entre 49 °C (120 °F) y 57 °C (135 °F). Histéresis: 2 °C (3,6 °F).
Temperatura de almacenamiento		-10 °C a +70 °C (14 °F a 158 °F)
Humedad		0 a 95 % sin condensación

CERTIFICACIONES		
Certificaciones/Directivas		UL, cUL, CE, ROHS, Reach (SVHC), RCM, EAC, BIS, KC
Seguridad		UL 62368-1, CSA 62368-1, IEC/EN 62368-1, IEC 62471 (con opción IR)
Ambiental	Tipo bala	UL/CSA/IEC 60950-22, clasificaciones de resistencia a la intemperie IEC 60529 IP66 e IP67, clasificación de resistencia al impacto IEC 62262 IK10
	Domo de exteriores	UL/CSA/IEC 60950-22, clasificaciones de resistencia a la intemperie IEC 60529 IP66 e IP67, clasificación de resistencia al impacto IEC 62262 IK10
	Domo de interiores	Clasificación de resistencia al impacto IEC 62262 IK10
Emisiones electromagnéticas		FCC Parte 15 Subparte B Clase B, IC ICES-003 Clase B, EN 55032 Clase B, EN 61000-6-3, EN 61000-3-2, EN 61000-3-3
Inmunidad electromagnética		EN 55035, EN 61000-6-1

ESPECIFICACIONES DE ANÁLISIS

EVENTOS DE ANÁLISIS COMPATIBLES	
Objetos en el área	El evento se activa cuando el tipo de objeto seleccionado entra en la región de interés.
Permanencia inactiva de objeto	El evento se activa cuando el tipo de objeto seleccionado entra en la región de interés y permanece allí por un tiempo prolongado.
Objetos que cruzan el haz	El evento se activa una vez que la cantidad especificada de objetos cruce el haz direccional configurado en el campo de visión de la cámara. El haz puede ser unidireccional o bidireccional.
Objeto aparece o entra al área	El evento se activa con cada objeto que ingresa a la región de interés. Este evento puede usarse para contar objetos.
Objeto no presente en el área	El evento se activa cuando no hay objetos presentes en la región de interés.
Objetos ingresan al área	El evento se activa cuando la cantidad especificada de objetos han ingresado en la región de interés.
Objetos salen del área	El evento se activa cuando la cantidad especificada de objetos han salido de la región de interés.
Objeto detenido en el área	El evento se activa cuando un objeto ingresa en una región de interés y deja de moverse por el umbral de tiempo especificado.
Infracción de dirección	El evento se activa cuando un objeto se mueve en la dirección prohibida de avance.
Detección de adulteración	El evento se activa cuando la situación cambia de manera inesperada.

TIPOS DE OBJETO CLASIFICADO COMPATIBLES	
Tipos de objeto en modo de exteriores	Vehículo, subtipos: Automóvil, Camión, Bicicleta, Motocicleta, Autobús Persona
Tipos de objeto en modo de interiores	Persona

DAR EL EJEMPLO	
Dar el ejemplo	Sí, cuando se usa con Avigilon Control Center™

FUNCIONES COMPATIBLES CON VERSIONES DE AVIGILON CONTROL CENTER (ACC)	
Versión 6.14.12 o superior de ACC	Todos los eventos de análisis compatibles con dos tipos de objetos clasificados: persona o vehículo. Búsqueda de apariencia al combinarlo con el hardware de servidor correspondiente. Compatible con H.265.
Versión 7.2 o superior de ACC	Todos los eventos de análisis compatibles con personas y vehículos, y todos los subtipos de vehículo como objetos clasificados. Búsqueda de apariencia al combinarlo con el hardware de servidor correspondiente. Compatible con H.265.

DIMENSIONES EXTERNAS

[X.X]	PULGADAS
X	MM

CÁMARA DE DOMO PARA INTERIORES DE MONTAJE EN SUPERFICIE

(H5A-D)

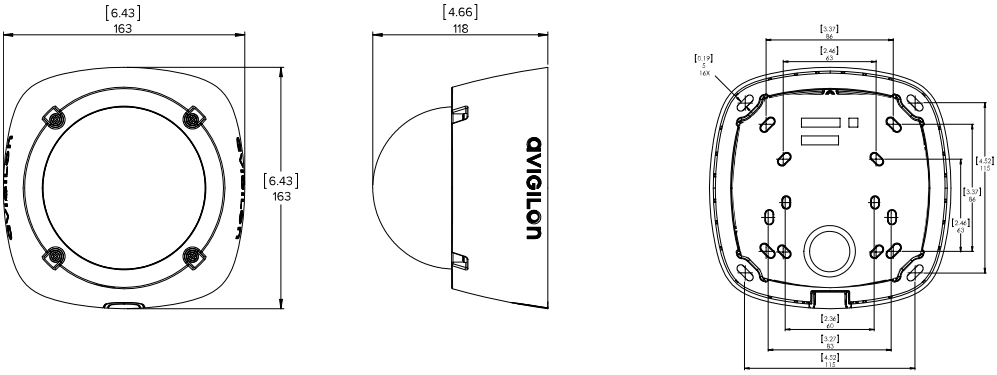

CÁMARA DE DOMO PARA TECHO

(H5A-DC)

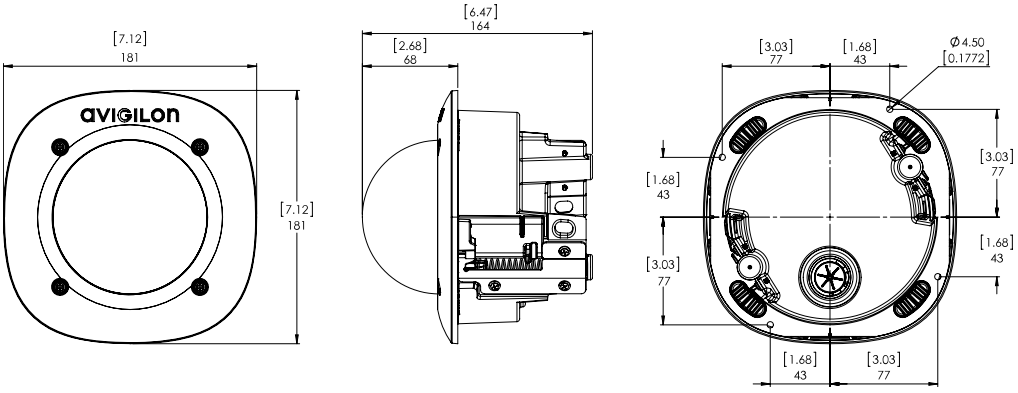

CÁMARA DE DOMO PARA EXTERIORES DE MONTAJE EN SUPERFICIE

(H5A-DO)

[X.X]	PULGADAS
X	MM

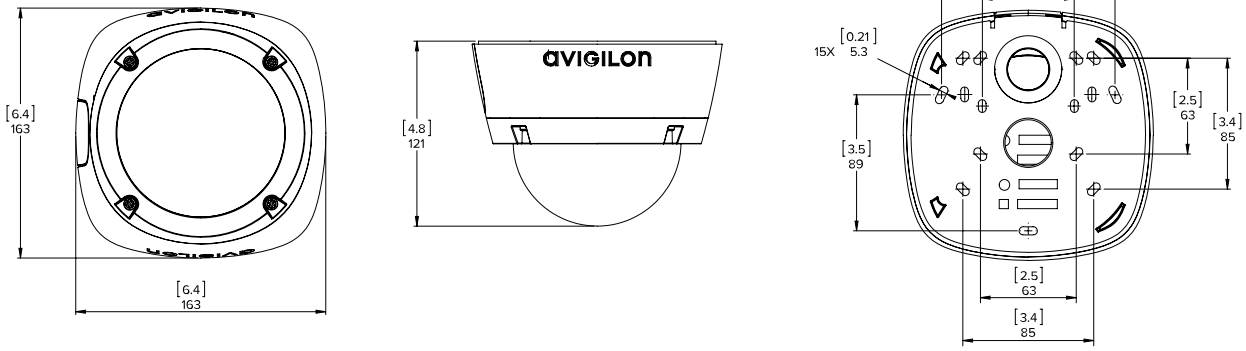

CÁMARA DE DOMO COLGANTE

(H5A-DP)

CON MONTAJE MPT (H4A-MT-NPTA1)

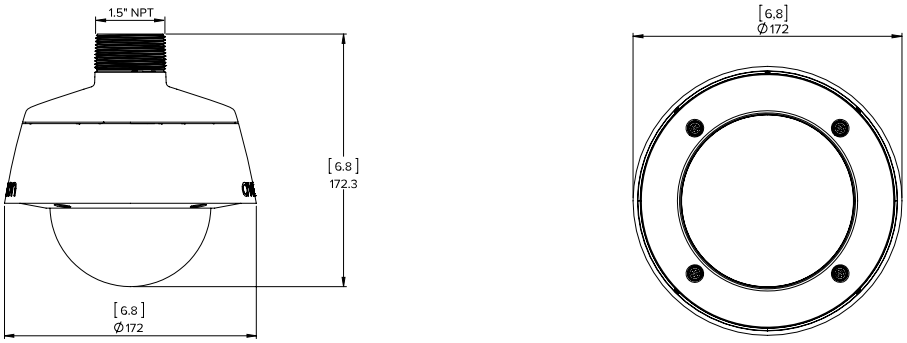

CON MONTAJE DE PARED (H4A-MT-WALL1)

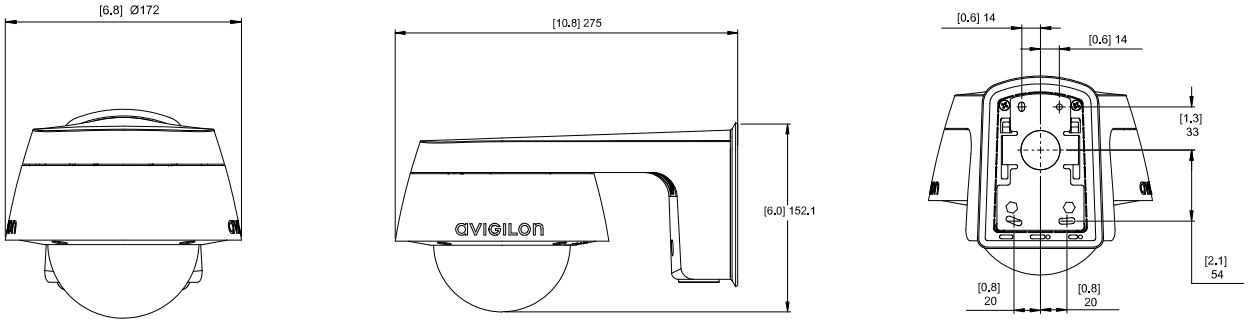

CÁMARA DE CAJÓN

(H5A-B)

[X.X]	PULGADAS
X	MM

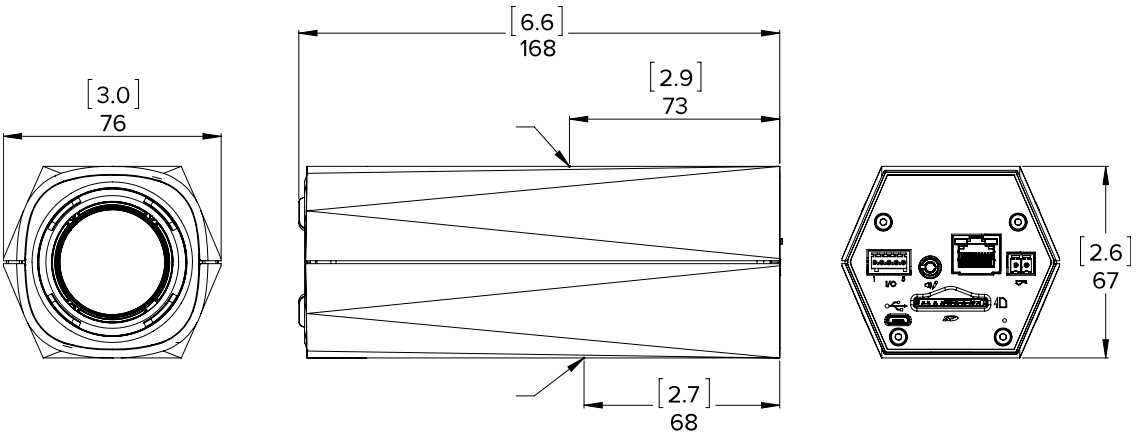

CÁMARA TIPO BALA

(H5A-BO-IR)

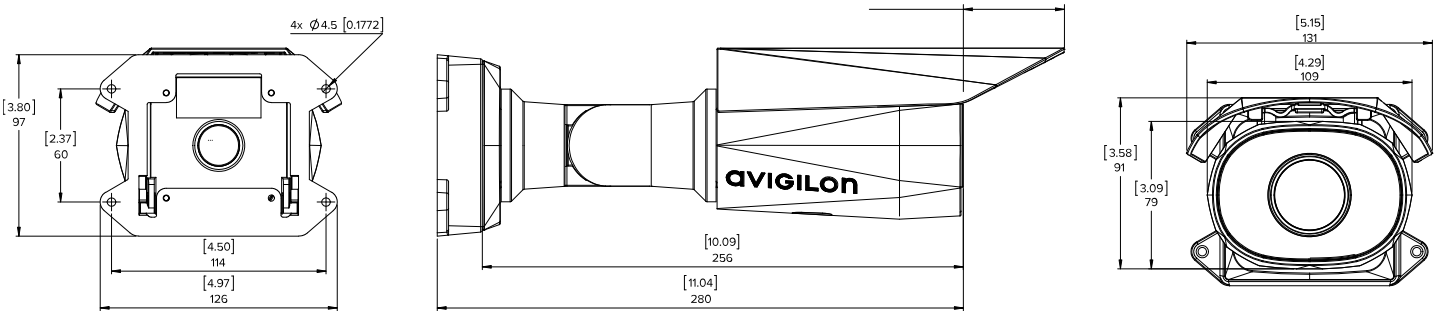

CAJA DE REGISTRO DE CÁMARA TIPO BALA HD

(H5A-BO-JBOX1)

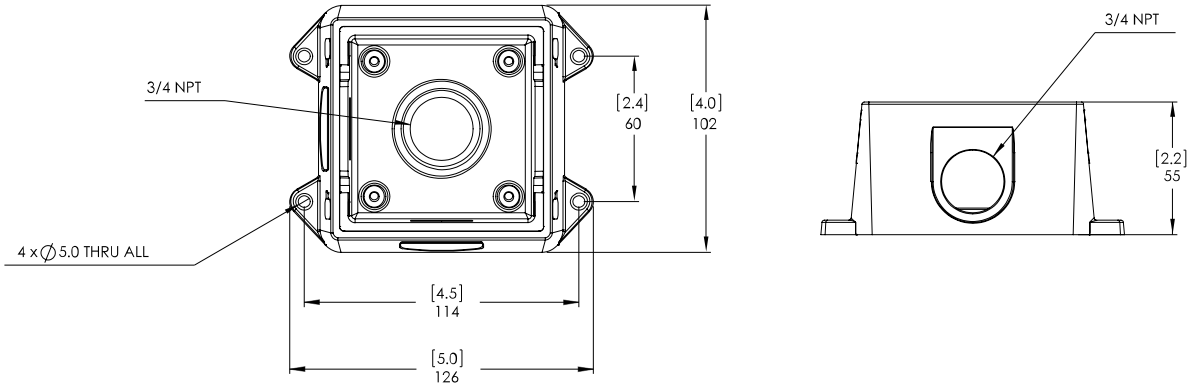

INFORMACIÓN DE PEDIDO

CÁMARA DE DOMO PARA EXTERIORES DE MONTAJE EN SUPERFICIE

(H5A-DO)

	MP	WDR	TECNOLOGÍA DE CAPTURA DE LUZ	LENTE	IR	ANÁLISIS	HDSM SMARTCODEC
2.0C-H5A-DO1	2.0	✓	✓	3,3 a 9 mm		✓	✓
2.0C-H5A-DO1-IR	2.0	✓	✓	3,3 a 9 mm	✓	✓	✓
2.0C-H5A-DO2	2.0	✓	✓	9 a 22 mm		✓	✓
4.0C-H5A-DO1	4.0	✓	✓	3,3 a 9 mm		✓	✓
4.0C-H5A-DO1-IR	4.0	✓	✓	3,3 a 9 mm	✓	✓	✓
4.0C-H5A-DO2	4.0	✓	✓	9 a 22 mm		✓	✓
5.0C-H5A-DO2	5.0	✓	✓	9 a 22 mm		✓	✓
6.0C-H5A-DO1	6.0	✓	✓	4,9 a 8 mm		✓	✓
6.0C-H5A-DO1-IR	6.0	✓	✓	4,9 a 8 mm	✓	✓	✓
8.0C-H5A-DO1	8.0	✓	✓	4,9 a 8 mm		✓	✓
8.0C-H5A-DO1-IR	8.0	✓	✓	4,9 a 8 mm	✓	✓	✓

H4A-DO-SMOK1	Cubierta de cámara de domo para exteriores con burbuja opaca
H4A-DO-CLER1	Cubierta de cámara de domo para exteriores con burbuja transparente
H4A-AC-GROM1	Pasacables sellante de cámara, paquete de 10
CM-AC-GROM1	Pasacables de tubo, paquete de 10
H4-AC-WIFI2-NA / H4-AC-WIFI2-EU	Adaptador Wi-Fi USB
CM-AC-AVIO1	Conector de 3,5 mm con cable de 1,8 m

CÁMARA DE DOMO PARA EXTERIORES DE MONTAJE COLGANTE

(H5A-DP)

	MP	WDR	TECNOLOGÍA DE CAPTURA DE LUZ	LENTE	IR	ANÁLISIS	HDSM SMARTCODEC
2.0C-H5A-DP1	2.0	✓	✓	3,3 a 9 mm		✓	✓
2.0C-H5A-DP1-IR	2.0	✓	✓	3,3 a 9 mm	✓	✓	✓
2.0C-H5A-DP2	2.0	✓	✓	9 a 22 mm		✓	✓
4.0C-H5A-DP1	4.0	✓	✓	3,3 a 9 mm		✓	✓
4.0C-H5A-DP1-IR	4.0	✓	✓	3,3 a 9 mm	✓	✓	✓
4.0C-H5A-DP2	4.0	✓	✓	9 a 22 mm		✓	✓
5.0C-H5A-DP2	5.0	✓	✓	9 a 22 mm		✓	✓
6.0C-H5A-DP1	6.0	✓	✓	4,9 a 8 mm		✓	✓
6.0C-H5A-DP1-IR	6.0	✓	✓	4,9 a 8 mm	✓	✓	✓
8.0C-H5A-DP1	8.0	✓	✓	4,9 a 8 mm		✓	✓
8.0C-H5A-DP1-IR	8.0	✓	✓	4,9 a 8 mm	✓	✓	✓

H4A-DP-SMOK1	Cubierta para cámara de domo colgante con burbuja opaca
H4A-DP-CLER1	Cubierta para cámara de domo colgante con burbuja transparente
H4A-MT-WALL1	Montaje con brazo de pared colgante para interiores/exteriores
H4A-MT-NPTA1	Montaje con NPT colgante para interiores/exteriores
H4-MT-POLE1	Soporte de montaje de poste de aluminio para cámaras de domo colgantes

H4-MT-CRNR1	Soporte de montaje esquinero de aluminio para cámaras de domo colgantes
CM-AC-GROM1	Pasacables de tubo, paquete de 10
H4-AC-WIFI2-NA / H4-AC-WIFI2-EU	Adaptador Wi-Fi USB
CM-AC-AVIO1	Conector de 3,5 mm con cable de 1,8 m

CÁMARA TIPO BALA PARA EXTERIORES

	MP	WDR	TECNOLOGÍA DE CAPTURA DE LUZ	LENTE	IR	ANÁLISIS	HDSM SMARTCODEC
2.0C-H5A-BO1-IR	2.0	✓	✓	3,3 a 9 mm	✓	✓	✓
2.0C-H5A-BO2-IR	2.0	✓	✓	9 a 22 mm	✓	✓	✓
4.0C-H5A-BO1-IR	4.0	✓	✓	3,3 a 9 mm	✓	✓	✓
4.0C-H5A-BO2-IR	4.0	✓	✓	9 a 22 mm	✓	✓	✓
5.0C-H5A-BO2-IR	5.0	✓	✓	9 a 22 mm	✓	✓	✓
6.0C-H5A-BO1-IR	6.0	✓	✓	4,9 a 8 mm	✓	✓	✓
8.0C-H5A-BO1-IR	8.0	✓	✓	4,9 a 8 mm	✓	✓	✓

H4-BO-JBOX1	Caja de registro para cámaras tipo bala
H4-MT-POLE1	Soporte de montaje de poste de aluminio para cámaras tipo bala
H4-MT-CRNR1	Soporte de montaje esquinero de aluminio para cámaras tipo bala
H4-AC-WIFI2-NA / H4-AC-WIFI2-EU	Adaptador Wi-Fi USB

CÁMARA DE CAJÓN

	MP	WDR	TECNOLOGÍA DE CAPTURA DE LUZ	LENTE	IR	ANÁLISIS	HDSM SMARTCODEC
2.0C-H5A-B1	2.0	✓	✓	4,7 a 84,6 mm		✓	✓
2.0C-H5A-B2	2.0	✓	✓	3,3 a 9 mm		✓	✓
4.0C-H5A-B2	4.0	✓	✓	3,3 a 9 mm		✓	✓
4.0C-H5A-B3	4.0	✓	✓	9 a 22 mm		✓	✓
6.0C-H5A-B2	6.0	✓	✓	4,9 a 8 mm		✓	✓
8.0C-H5A-B2	8.0	✓	✓	4,9 a 8 mm		✓	✓

H4-AC-WIFI2-NA / H4-AC-WIFI2-EU	Adaptador Wi-Fi USB
CM-AC-AVIO1	Conector de 3,5 mm con cable de 1,8 m

CÁMARA DE DOMO PARA INTERIORES DE MONTAJE EN SUPERFICIE

	MP	WDR	TECNOLOGÍA DE CAPTURA DE LUZ	LENTE	IR	ANÁLISIS	HDSM SMARTCODEC
2.0C-H5A-D1	2.0	✓	✓	3,3 a 9 mm		✓	✓
2.0C-H5A-D1-IR	2.0	✓	✓	3,3 a 9 mm	✓	✓	✓
2.0C-H5A-D2	2.0	✓	✓	9 a 22 mm		✓	✓
4.0C-H5A-D1	4.0	✓	✓	3,3 a 9 mm		✓	✓
4.0C-H5A-D1-IR	4.0	✓	✓	3,3 a 9 mm	✓	✓	✓
4.0C-H5A-D2	4.0	✓	✓	9 a 22 mm		✓	✓
6.0C-H5A-D1	6.0	✓	✓	4,9 a 8 mm		✓	✓
6.0C-H5A-D1-IR	6.0	✓	✓	4,9 a 8 mm	✓	✓	✓
8.0C-H5A-D1	8.0	✓	✓	4,9 a 8 mm		✓	✓
8.0C-H5A-D1-IR	8.0	✓	✓	4,9 a 8 mm	✓	✓	✓

H4A-DD-SMOK1	Cubierta de cámara de domo para interiores con burbuja opaca
H4A-DD-CLER1	Cubierta de cámara de domo para interiores con burbuja transparente
H4A-DD-SMOK1-BL	Cubierta de cámara de domo negra para interiores con burbuja opaca
H4A-DD-CLER1-BL	Cubierta de cámara de domo negra para interiores con burbuja transparente
H4A-DD-SDWL1	Tapa ciega de montaje lateral para cámara de domo para interiores, paquete de 5
H4A-DD-SDWL1-BL	Tapa ciega de montaje lateral para cámara de domo negra para interiores, paquete de 5
H4-AC-WIFI2-NA / H4-AC-WIFI2-EU	Adaptador Wi-Fi USB
CM-AC-AVIO1	Conector de 3,5 mm con cable de 1,8 m

CÁMARA DE DOMO PARA INTERIORES DE MONTAJE EN EL TECHO

	MP	WDR	TECNOLOGÍA DE CAPTURA DE LUZ	LENTE	IR	ANÁLISIS	HDSM SMARTCODEC
2.0C-H5A-DC1	2.0	✓	✓	3,3 a 9 mm		✓	✓
2.0C-H5A-DC1-IR	2.0	✓	✓	3,3 a 9 mm	✓	✓	✓
2.0C-H5A-DC2	2.0	✓	✓	9 a 22 mm		✓	✓
4.0C-H5A-DC1	4.0	✓	✓	3,3 a 9 mm		✓	✓
4.0C-H5A-DC1-IR	4.0	✓	✓	3,3 a 9 mm	✓	✓	✓
4.0C-H5A-DC2	4.0	✓	✓	9 a 22 mm		✓	✓
6.0C-H5A-DC1	6.0	✓	✓	4,9 a 8 mm		✓	✓
6.0C-H5A-DC1-IR	6.0	✓	✓	4,9 a 8 mm	✓	✓	✓
8.0C-H5A-DC1	8.0	✓	✓	4,9 a 8 mm		✓	✓
8.0C-H5A-DC1-IR	8.0	✓	✓	4,9 a 8 mm	✓	✓	✓

H4A-DC-SMOK1	Cubierta de cámara de domo para techo con burbuja opaca
H4A-DC-CLER1	Cubierta de cámara de domo para techo con burbuja transparente
H4A-DC-SMOK1-BL	Cubierta de cámara de domo negra para techo con burbuja opaca
H4A-DC-CLER1-BL	Cubierta de cámara de domo negra para techo con burbuja transparente
H4-DC-CPNL1	Panel metálico para techo
H4A-AC-GROM1	Pasacables sellante de cámara, paquete de 10
H4-AC-WIFI2-NA / H4-AC-WIFI2-EU	Adaptador Wi-Fi USB
CM-AC-AVIO1	Conector de 3,5 mm con cable de 1,8 m

LICENCIAS Y ACCESORIOS OPCIONALES PARA CÁMARA

CAM-FIPS	Licencia de cámara para habilitar el modo criptográfico FIPS de nivel 1 en cualquier cámara H5A

TecniTran Telecomunicaciones
Tel. Madrid: 916 106 678 www.tecnitran.es
Tel. Valencia: 960 699 593 info@tecnitran.es
Síguenos en: