AVIGILON™
a Motorola Solutions Company

Cámara tipo bala protegida contra explosiones H5A 2 MP

Las cámaras Avigilon H5A protegidas contra explosiones están certificadas para entornos con clasificación de explosión según las normas internacionales. Estas cámaras están diseñadas para ofrecer una solución de seguridad en video eficiente para entornos peligrosos que enfrentan el riesgo de explosiones debido a la presencia de gases inflamables o polvo, incluidos los sitios de producción petrolera, gasera, marina, industrial y alimentaria.

Las cámaras cuentan con imágenes excepcionales que funcionan en condiciones de poca iluminación e incluyen video analíticos de próxima generación para ofrecer una mejor detección, seguimiento y clasificación de objetos.



Características

VIDEO ANALÍTICOS DE ÚLTIMA GENERACIÓN
Clasificaciones de objetos ampliadas y detección más precisa en escenas abarrotadas para que pueda detectar y actuar con mayor rapidez.

PROTECCIÓN CONTRA EXPLOSIONES
Carcasa resistente diseñada a medida para cámaras H5A.

H.265 CON TECNOLOGÍA HDSM SMARTCODEC™
Optimiza los niveles de compresión de las regiones de una escena para maximizar el ahorro de ancho de banda, lo que ayuda a mantener los costes de conexión a Internet.

FILTRO ICR AUTOMÁTICO:
Rendimiento excepcional de la imagen en situaciones de baja iluminación.

AMPLIO RANGO DINÁMICO
Capture detalles en escenas con áreas muy iluminadas y oscuras.

TECNOLOGÍA LIGHTCATCHER™
Ofrece un detalle excepcional en áreas con poca iluminación.

CUMPLE CON LA NORMA ONVIF®
Basado en una plataforma abierta para permitir la integración con otras soluciones de seguridad.

RANGO DE TEMPERATURA ALTA
Optimizado para operar de manera confiable incluso con variaciones de temperatura aumentadas.

ONVIF es una marca comercial de ONVIF, Inc.

Especificaciones

RENDIMIENTO DE LA IMAGEN	Resolución		2.0 MP
	Sensor de imagen		CMOS de barrido progresivo de 1/2.8”
	Resolución máxima (H × V) y relación de aspecto		(16:9) 1920 × 1080
	Rango dinámico	WDR desactivado	83 dB
		WDR activado	120 dB
	Velocidad de imágenes máxima		60 fps
	Filtro de reducción del ruido 3D		Sí
OBJETIVO	Objetivo		4.3-129 mm (zoom 30x)
	Iluminación mínima		0.1 lux (F/1,6) en modo color; 0.03 lux 1.6) en modo monocromo
	Ángulo de visión horizontal basada en la relación de aspecto		(16:9) 3.1°-64°
	Ángulo de visión vertical basada en la relación de aspecto		(16:9) 1.7°-38°
	Apertura máxima		F 1.6
	Control		P-Iris, enfoque remoto y acercamiento
CONTROL DE IMAGEN	Método de compresión de imágenes		H.264 HDSM SmartCodec, H.265 HDSM SmartCodec, Motion JPEG
	Transmisión por secuencias		Transmisión múltiple H.264, transmisión múltiple H.265 y Motion JPEG
	Detección de movimiento		Detección de movimiento de píxeles: sensibilidad y umbral seleccionables Detección de objeto clasificado
	Detección de manipulación de la cámara		Sí, basado en video analíticos
	Control electrónico del obturador		Automático, manual (de 1/1 a 1/30,000 s)
	Control del diafragma		Automático, abierto, cerrado
	Control de día/noche		Automático, Manual
	Control de parpadeo		60 Hz, 50 Hz
	Balance de blancos		Automático, Manual
	Compensación de contraluz		Activado/Desactivado
	Zonas de privacidad		Hasta 64 zonas
	Zoom digital		Hasta 100 aumentos cuando se utiliza con ACC™ Client para Windows
	Estabilización electrónica de la imagen		Activado/Desactivado
	Desempañador digital		Ajustable/Desactivado
RED	Red		100BASE-TX, conector RJ45 (cableado CAT5E)
	ONVIF		Conformidad con ONVIF versión 1.02, 2.00, Perfil S, Perfil T (www.onvif.org)
	Seguridad		Protección por contraseña, cifrado HTTPS, autenticación implícita, autenticación WS, registro de acceso de usuario, autenticación basada en el puerto 802.1x
	Protocolos		IPv6, IPv4, HTTP, HTTPS, SOAP, DNS, NTP, RTSP, RTCP, RTP, TCP, UDP, IGMP, ICMP, DHCP, Zeroconf, ARP
	Protocolos de transmisión por secuencias		RTP/UDP, multidifusión RTP/UDP, RTP/RTSP/TCP, RTP/RTSP/HTTP/TCP, RTP/RTSP/HTTPS/TCP, HTTP
	Protocolos de gestión de dispositivos		SNMP v2c, SNMP v3
MECÁNICAS	Dimensiones (L. x An. x Al.)		ø155.5 mm × 264 mm; ø6.12” × 10.4” (dimensiones sin protector solar)
	Peso		Con cable de 4 m: 8.5 kg; 18.7 libras Con cable de 10 m: 12.0 kg; 26.5 libras
	Cuerpo		Acero inoxidable AISI 316L
	Acabado		Superficie electropulida
	Limpiador		Sí
	Entrada de cable		3/4” NPT
	Prensaestopa para cable		Ex db y tb NPT de 1/2” y cable blindado preinstalado o con cable con conector hembra
	Opción de cable blindado		Diámetro externo: 20.00 mm (0.79”) ± 0.50 mm (0.20”) Diámetro debajo del armazón: 15.20 mm (0.60”) Color: negro RAL 9005 Composición: 3 × 2.5 mm² (13 AWG), 7 × 0.34 mm² (22 AWG), 4 × 2 × 0.22 mm² (24 AWG) (cat. 5E)
	Opción de cable con conector hembra		3 × 2.5 mm² (13 AWG), diámetro externo de 8.7 mm (0.34”) 7 × 0.34 mm² (22 AWG), diámetro externo de 6.4 mm (0.25”) 4 × 2 × 0.21 mm² (24 AWG) (cat. 5E), diámetro externo de 6.7 mm (0.26”)
ELÉCTRICAS	Consumo de energía		53 W
	Alimentación externa		V CC: 12 V ± 5 % (3,5 A), V CC: 24 V ± 5 % (2,2 A), V CA: 24 V ± 10 % (2,2 A) a 50/60 Hz
MEDIOAMBIENTALES	Temperatura de funcionamiento		De -50°C a +60°C (de -58°F a 140°F)
	Temperatura de almacenamiento		De -40°C a +55°C (de -40°F a 131°F)
	Humedad		De 10% a 95% sin condensación
	Puesta en marcha en frío		Demora de inicio de hasta 2 horas a una temperatura inferior a -10°C (14°F)
E/S AUXILIAR	Entradas de alarmas		1
	Salidas de alarma		1 (1A, 30 V CA/60 V CC máx.)

CERTIFICACIONES

Certificaciones/directivas		UL, cUL, CE, RCM
Seguridad		UL/CSA 62368-1, EN/IEC 62368-1
Datos medioambientales		EN/IEC 60529: IP66, IP67, IP68, IP69 EN 60068-2-52: spray de sal UL50E: 4X, 6P
Emisiones electromagnéticas		FCC Sección 15 Subsección B Clase A, IC ICES-003 Clase A, EN 55032 Clase A, EN 61000-6-4
Inmunidad electromagnética		EN 50130-4
Protección contra explosiones	ATEX	EN 60079-0, EN 60079-1, EN 60079-31
	IECEx	IEC 60079-0, IEC 60079-1, IEC 60079-31
	EAC Ex	ГОСТ IEC 60079-0, ГОСТ IEC 60079-1, ГОСТ IEC 60079-31
	INMETRO	ABNT NBR IEC 60079-0, ABNT NBR IEC 60079-1, ABNT NBR IEC 60079-31
	KCS	Departamento de Empleo y Trabajo 2018-53
	Ubicación peligrosa para EE. UU.	UL 60079-0, UL 60079-1, UL 60079-31
	Ubicación peligrosa para Canadá	CSA C22.2 No. 60079-0, CSA C22.2 No. 60079-1, CSA C22.2 No. 60079-31

Cámara certificada por Videotec SPA, modelo MVX.

EVENTOS VIDEO ANALÍTICOS ADMITIDOS

Objetos en el área	El evento se desencadena cuando el tipo de objeto seleccionado se mueve hacia la región de interés.
Objetos deambulantes	El evento se desencadena cuando el tipo de objeto seleccionado se mueve hacia la región de interés y permanece allí por un período de tiempo prolongado.
Objetos cruzando el haz	El evento se desencadena cuando el número de objetos especificado ha cruzado el haz direccional que está configurado en el campo de visión de la cámara. El haz puede ser unidireccional o bidireccional.
El objeto aparece o entra en el área	El evento se desencadena cada vez que un objeto entra en la región de interés. Este evento se puede utilizar para contar objetos.
Objeto no presente en el área	El evento se desencadena cuando no hay objetos presentes en la región de interés.
Objetos que entran en el área	El evento se desencadena cuando el número de objetos especificado ha entrado en la región de interés.
Objetos que abandonan el área	El evento se desencadena cuando el número de objetos especificado ha salido de la región de interés.
El objeto se detiene en el área	El evento se desencadena cuando un objeto entra en una región de interés y deja de moverse durante el tiempo de detección especificado.
Dirección prohibida	El evento se desencadena cuando un objeto se mueve en la dirección prohibida del recorrido.
Detección de alteración	El evento se desencadena cuando la escena cambia de manera inesperada.

Tipos de objetos en modo exterior	Vehículo, subtipos: coche, camión, bicicleta, motocicleta, autobús Persona
Tipos de objetos en modo para interiores	Persona

ENSEÑAR CON EJEMPLOS

Enseñar con el ejemplo	Sí, cuando se utiliza con el software Avigilon Control Center™

CARACTERÍSTICAS ADMITIDAS POR LAS VERSIONES DE AVIGILON CONTROL CENTER (ACC)

Versión de ACC 6.14.10 o posterior	Todos los eventos analíticos compatibles con dos tipos de objetos clasificados: persona o vehículo. Búsqueda de la apariencia cuando se empareja con el hardware adecuado del servidor. Admite H.265.
ACC versión 7.2 o superior	Todos los eventos analíticos admitidos con personas y vehículos y todos los subtipos de vehículos como objetos clasificados. Búsqueda de apariencia si se combina con el hardware de servidor adecuado. Admite H.265.

Con opción de cable blindado

Certificación	Etiquetado	Temperatura ambiente
ATEX	Ex II 2 G Ex db IIC T5 Gb Ex II 2 D Ex tb IIIC T100°C Db IP66/IP68	-60°C ≤ Ta ≤ +65°C
	Ex II 2 G Ex db IIC T6 Gb Ex II 2 D Ex tb IIIC T85°C Db IP66/IP68	-60°C ≤ Ta ≤ +55°C
IECEx	Ex db IIC T5 Gb Ex tb IIIC T100°C Db IP66/IP68	-60°C ≤ Ta ≤ +65°C
	Ex db IIC T6 Gb Ex tb IIIC T85°C Db IP66/IP68	-60°C ≤ Ta ≤ +55°C
INMETRO	Ex db IIC T5 Gb Ex tb IIIC T100°C Db IP66/IP68	-60°C ≤ Ta ≤ +65°C
	Ex db IIC T6 Gb Ex tb IIIC T85°C Db IP66/IP68	-60°C ≤ Ta ≤ +55°C
EAC Ex	1 Ex d IIC T5 Gb X Ex tb IIIC T100°C Db X	-60°C ≤ Ta ≤ +65°C
	1 Ex d IIC T6 Gb X Ex tb IIIC T85°C Db X	-60°C ≤ Ta ≤ +55°C

Certificaciones de protección contra explosiones

Con opción de conector hembra para cable, para instalación con conducto

Certificación	Etiquetado	Temperatura ambiente
ATEX	Ⓔx II 2 G Ex db IIC T5 Gb Ⓔx II 2 D Ex tb IIIC T100°C Db IP66/IP68	-50°C ≤ Ta ≤ +65°C
	Ⓔx II 2 G Ex db IIC T6 Gb Ⓔx II 2 D Ex tb IIIC T85°C Db IP66/IP68	-50°C ≤ Ta ≤ +55°C
IECEx	Ex db IIC T5 Gb Ex tb IIIC T100°C Db IP66/IP68	-50°C ≤ Ta ≤ +65°C
	Ex db IIC T6 Gb Ex tb IIIC T85°C Db IP66/IP68	-50°C ≤ Ta ≤ +55°C
INMETRO	Ex db IIC T5 Gb Ex tb IIIC T100°C Db IP66/IP68	-50°C ≤ Ta ≤ +65°C
	Ex db IIC T6 Gb Ex tb IIIC T85°C Db IP66/IP68	-50°C ≤ Ta ≤ +55°C
KCs	Ex d IIC T5 Ex tb IIIC T100°C	-50°C ≤ Ta ≤ +65°C
	Ex d IIC T6 Ex tb IIIC T85°C	-50°C ≤ Ta ≤ +55°C
EAC Ex	1 Ex d IIC T5 Gb X Ex tb IIIC T100°C Db X	-50°C ≤ Ta ≤ +65°C
	1 Ex d IIC T6 Gb X Ex tb IIIC T85°C Db X	-50°C ≤ Ta ≤ +55°C
Ubicación peligrosa paraAmerica (Todas las versiones)	Clase I, Zona 1, AEx db IIC T5 Gb Clase I, División 2, Grupo A, B, C y D, T5 Zona 21, AEx tb IIIC T100°C Db Clase II, División 2, Grupo E, F y G, T100°C	-50°C ≤ Ta ≤ +65°C
	Clase I, Zona 1, AEx db IIC T6 Gb Clase I, División 2, Grupo A, B, C y D, T6 Zona 21, AEx tb IIIC T85°C Db Clase II, División 2, Grupo E, F y G, T85°C	-50°C ≤ Ta ≤ +55°C
Ubicación peligrosa para Canada (Todas las versiones)	Ex db IIC T5 Gb Clase I, División 2, Grupo A, B, C y D, T5 Ex tb IIIC T100°C Db Clase II, División 2, Grupo E, F y G, T100°C	-50°C ≤ Ta ≤ +65°C
	Ex db IIC T6 Gb Clase I, División 2, Grupo A, B, C y D, T6 Ex tb IIIC T85°C Db Clase II, División 2, Grupo E, F y G, T85°C	-50°C ≤ Ta ≤ +55°C

Dimensiones del contorno

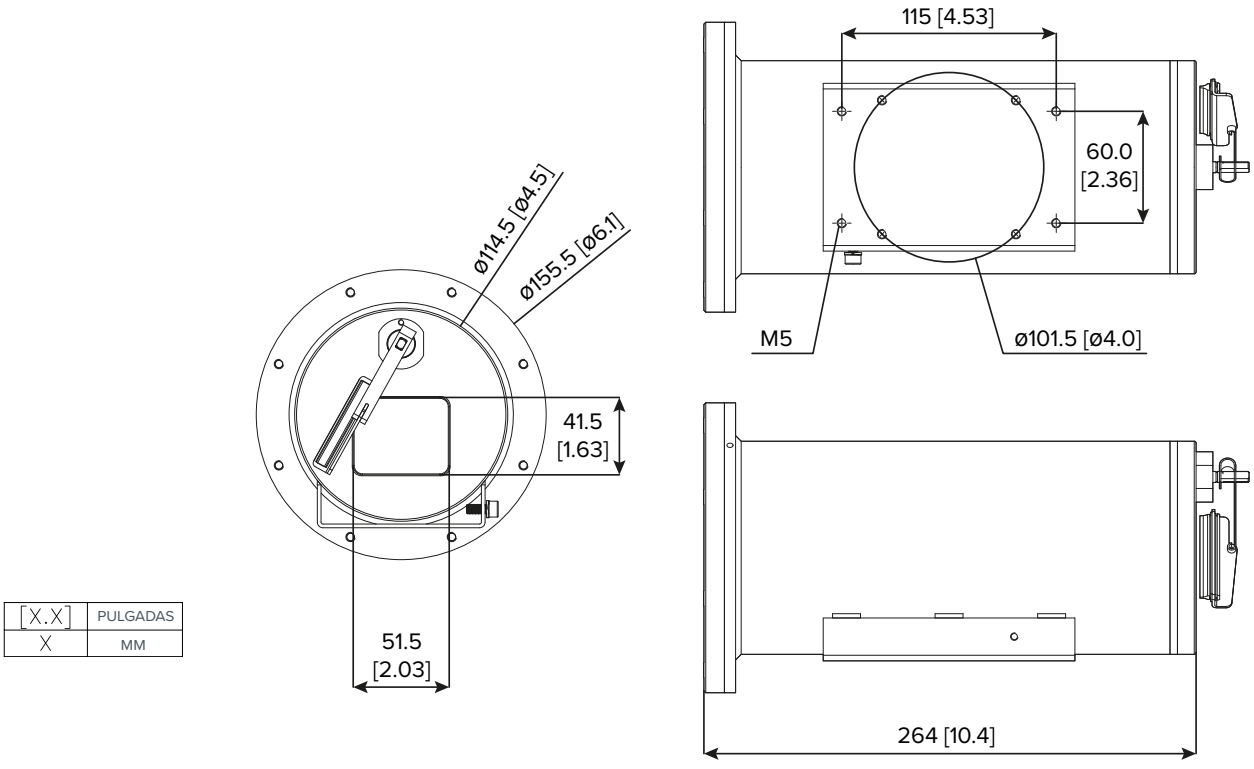

Información de pedidos

	MP	Tipo de cable	Longitud del cable	Opción de temperatura	Objetivo	Análisis	HDSM SmartCodec
2.0C-H5EX-A0-BO1	2.0	Prensaestopa y cable blindado	4m	T5: de -50°C a 65°C	4.3 - 129 mm	✓	✓
2.0C-H5EX-A2-BO1	2.0		4 m	T6: de -50°C a 55°C	4.3 - 129 mm	✓	✓
2.0C-H5EX-B0-BO1	2.0		10 m	T5: de -50°C a 65°C	4.3 - 129 mm	✓	✓
2.0C-H5EX-B2-BO1	2.0		10 m	T6: de -50°C a 55°C	4.3 - 129 mm	✓	✓
2.0C-H5EX-F1-BO1	2.0	Cable con conector hembra. Para instalación con conducto (sellado de conducto y conducto no incluido)	4 m	T5: de -50°C a 65°C	4.3 - 129 mm	✓	✓
2.0C-H5EX-F3-BO1	2.0		4 m	T6: de -50°C a 55°C	4.3 - 129 mm	✓	✓
2.0C-H5EX-G1-BO1	2.0		10 m	T5: de -50°C a 65°C	4.3 - 129 mm	✓	✓
2.0C-H5EX-G3-BO1	2.0		10 m	T6: de -50°C a 55°C	4.3 - 129 mm	✓	✓

Accesorios

AVGEX-NXWBS1		Soporte de pared para usar con cámaras H5EX BO. Acero inoxidable AISI 316L.
AVGEX-MHXWFWCA		Soporte de montaje en parapeto para usar con cámaras H5EX BO. Acero inoxidable AISI 316L.
AVGEX-NXFWBT		Elevador vertical, 124 mm (4.9”), para usar con cámaras H5EX-BO. Acero inoxidable AISI 316L.
AVGEX-NXWTU		Módulo adaptador de pared, para usar con AVGEX-NXWBS1. Acero inoxidable AISI 316L.
AVGEX-NXCOL		Adaptador de montaje en poste para usar con cámaras H5EX BO o bombas de lavado con protección contra explosiones. Para diámetros de poste de 110 mm (4.3") a 150 mm (5.9"). Carga máxima de 50 kg (110 libras). Acero inoxidable AISI 316L.
AVGEX-NXCW		Adaptador de montaje en esquina para usar con cámaras H5EX BO o bombas de lavado con protección contra explosiones. Carga máxima de 50 kg (110 libras). Acero inoxidable AISI 316L.
AVGEX-OCTEXP3/4C		Prensaestopa para cable con conducto, latón niquelado, NPT de 3/4”, IECEX - ATEX - c CSA us - EAC Ex (temperatura de funcionamiento de -60°C a +80°C).

Caja de comunicación a prueba de explosiones

Las cajas de comunicación incluyen un switch Ethernet RJ45 de 3 puertos y 1 puerto SFP y una salida de 24 V CA para alimentar hasta:

- 2 cámaras tipo bala (bullet) compactas H5EX
- 2 cámaras tipo bala (bullet) H5EX con 2 bombas de lavado
- 1 cámara PTZ H5EX con 1 bomba de lavado

AVGEX-MBA1S5A		Carcasa de aluminio, entrada de 230 V CA.
AVGEX-MBA2S5A		Carcasa de aluminio, entrada de 24 V CA.
AVGEX-MBA3S5A		Carcasa de aluminio, entrada de 120 V CA.
AVGEX-MBX1MAA		Carcasa de acero inoxidable AISI 316L, entrada de 230 V CA.
AVGEX-MBX2MAA		Carcasa de acero inoxidable AISI 316L, entrada de 24 V CA.
AVGEX-MBX3MAA		Carcasa de acero inoxidable AISI 316L, entrada de 120 V CA.
AVGEX-MBXMP		Placa adaptadora para adaptar la caja de comunicación a los soportes AVGEX-MPXCOL o AVGEX-MPXCW. Carcasa de acero inoxidable AISI 316L.
AVGEX-MBXWRE		Llave para abrir cajas de comunicación, AVGEX-MBX.
AVGEX-MPXCOL		Adaptador de montaje en poste para usar con cámaras AVGEX-MBXMP o H5EX PTZ. Para diámetros de poste de 110 mm (4.3") a 150 mm (5.9"). Carga máxima de 50 kg (110 libras). Acero inoxidable AISI 316L
AVGEX-MPXCW		Adaptador de montaje en esquina para usar con cámaras AVGEX-MBXMP o H5EX PTZ. Carga máxima de 50 kg (110 libras). Acero inoxidable AISI 316L

Bomba de lavado a prueba de explosiones

Un tanque de 10 L (2.6 galones) con bomba manual integrada y suministro de hasta 20 m (66 pies), entrada de 24 V CA/V CC.

AVGEX-WASEX2T4AT		Electroválvula certificada ATEX.
AVGEX-WASEX2T4IN		Electroválvula certificada INMETRO.
AVGEX-WASEX2T4KC		Electroválvula certificada por KCS.
AVGEX-WASEX2T4GOR		Electroválvula con certificación EAC Ex.

TecniTran Telecomunicaciones
Tel. Madrid: 916 106 678 www.tecnitran.es
Tel. Valencia: 960 699 593 info@tecnitran.es
Síguenos en:

© 2020, Avigilon Corporation. Todos los derechos reservados. AVIGILON, el logotipo de AVIGILON, AVIGILON CONTROL CENTER, ACC, HDSM SmartCodec y LIGHTCATCHER son marcas comerciales de Avigilon Corporation. Otros nombres o logotipos nombrados en el presente documento podrían ser las marcas comerciales de sus respectivos dueños. La ausencia de los símbolos ™ y ® cerca de cada marca comercial en el presente documento no implica la renuncia a la propiedad de la marca comercial relacionada. Avigilon Corporation protege sus innovaciones con patentes expedidas en Estados Unidos de América y otras jurisdicciones a nivel mundial (consulte avigilon.com/patents). No se concede ninguna licencia relativa a ningún derecho de autor, diseño industrial, marca comercial, patente o cualesquiera otras formas de derechos de propiedad intelectual de Avigilon Corporation o de sus licenciatarios, a menos que se otorgue expresamente por escrito. Con protección de una o más reivindicaciones de las patentes incluidas en patentlist.hevcadvance.com.