Cámara Domo H4 Mini

La Domo H4 Mini es la cámara más pequeña y discreta de la plataforma H4 de Avigilon, ideal para aplicaciones en espacios limitados que requieren una cámara de vigilancia por huellas de tamaño mínimo. El innovador diseño modular de esta línea de cámaras permite fijarlas a los adaptadores de montaje en superficie, en techo o colgante para que se adapten con facilidad a las instalaciones más exigentes. Esta línea de cámaras proporciona una calidad de imagen excepcional, tecnología LightCatcher™, un Rango dinámico amplio (WDR) de doble exposición real e IR adaptativa en las variantes seleccionadas, todo ello a un nivel de precios básicos. Mediante el uso de las tecnologías HDSM SmartCodec™, Modo de escena inactiva y High Definition Stream Management™ patentada, las cámaras Domo H4 Mini minimizan los requisitos de ancho de banda y almacenamiento, a la vez que mantienen una alta calidad de imagen.







El modelo de montaje en superficie estándar tiene un tamaño de solo 2,9 pulgadas, que aumenta 2 pulgadas desde la superficie de la instalación. El adaptador de montaje en el techo opcional ofrece un perfil de solo 1,5 pulgadas, con un tamaño de 3,5 pulgadas. Esta línea de cámaras es ideal para aplicaciones discretas o espacios limitados, a la vez que ofrece una solución estéticamente agradable para entornos de interiores, como pasillos, entradas públicas y vestíbulos de bancos, colegios, establecimientos minoristas y hoteles.

El vanguardista diseño modular de la cámara Domo H4 Mini permite fijarla a la base que desee, de modo que puede intercambiarse fácilmente entre los montajes en superficie, en techo y colgante. Este diseño reduce el tiempo de instalación y ofrece flexibilidad a los instaladores. Los accesorios opcionales de color negro proporcionan aún más opciones de personalización para que encaje con el entorno.

La línea de cámaras Domo H4 Mini, que combina la potencia de las tecnologías HDSM™, HDSM SmartCodec y Modo de escena inactiva junto con el diseño modular de instalación fácil, proporciona una solución de seguridad fiable con un coste total de propiedad mínimo.

CARACTERÍSTICAS PRINCIPALES

- Modelos con una resolución de 1,3; 2 y 3 megapíxeles
- Objetivo fijo de 2,8 mm y f/1.2
- Formato discreto y reducido, perfecto para aplicaciones en interiores
- Innovador diseño modular para agilizar y facilitar la instalación
- La tecnología IR adaptable al contenido proporciona una iluminación eficaz en todo el campo de visión al tiempo que conserva una excelente iluminación de la escena
- La tecnología LightCatcher de Avigilon proporciona una calidad de imagen excepcional en entornos con poca luz
- Rango dinámico amplio de doble exposición para entornos de iluminación complejos
- Los LED IR integrados proporcionan una iluminación uniforme en la oscuridad, incluso a 0 lux, hasta un máximo de IR de 10 m de distancia en los modelos seleccionados
- Tecnología Modo de escena inactiva de Avigilon HDSM SmartCodec para minimizar los requisitos de ancho de banda y almacenamiento
- Se integra con el software de gestión de vídeo (VMS) Avigilon Control Center™ y cumple con ONVIF para proporcionar una integración con un VMS de terceros

Especificaciones

			1,3 MP	2 MP	3 MP
RENDIMIENTO DE IMAGEN	Sensor de imágenes		CMOS de barrido progresivo 1/2,8"		
	Relación de aspecto		5:4	16:9	4:3
	Píxeles activos (H x V)		1280 (H) x 1024 (V)	1920 (H) x 1080 (V)	2048 (H) x 1536 (V)
	Área de digitalización (H x V)		3,7 mm x 3 mm; 0,145" x 0,118"	5,6 mm x 3,1 mm; 0,22" x 0,122"	5,12 mm x 3,84 mm; 0,202" x 0,157"
	Velocidad de imagen		30 fps	30 fps	20 fps
	Iluminación mínima	Con IR	0,01 lux en modo color; 0 lux (f/1.2) en modo monocromo		0,02 lux en modo color; 0 lux (f/1.2) en modo monocromo
		Sin IR	0,01 lux en modo color; 0,002 lux (f/1.2) en modo monocromo		0,02 lux en modo color; 0,004 lux (f/1.2) en modo monocromo
	Iluminación IR		10 m (33 pies) de distancia máxima a 0 lux		
	Rango dinámico		100 dB		
	Escalado de resolución		Hasta 384 x 216		
	Filtro de reducción del ruido 3D		Sí		
OBJETIVO	Objetivo		2,8 mm, F/1.2, IR corregida		
	(Relación de aspecto) Campo de visión horizontal		(5:4) 74 °; (16:9) 110 °		(5:4) 94 °; (16:9) 100 °; (4:3) 100 °
CONTROL DE IMAGEN	Método de compresión de imágenes		H.264 (MPEG-4 Part 10/AVC), Motion JPEG		
	Transferencia		Varios flujos H.264 y Motion JPEG		
	Gestión del ancho de banda		HDSM; HDSM SmartCodec; Modo de escena inactiva		
	Detección de movimiento		Píxel		
	Detección de alteración		Sí		
	Control electrónico del obturador		Automático, manual (1/6 a 1/8000 de s)		
	Control del diafragma		Automático, Manual		
	Control de día/noche		Automático, Manual		
	Control de parpadeo		50 Hz, 60 Hz		
	Balance de blancos		Automático, Manual		
	Compensación de contraluz		Ajustable		
	Zonas de privacidad		Hasta 64 zonas		
RED	Red		100BASE-TX		
	Tipo de cableado		CAT5		
	Conector		RJ-45		
	ONVIF		Conformidad con ONVIF con la versión 1.02, 2.00, Perfil S		
	Seguridad		Protección por contraseña, cifrado HTTPS, autenticación implícita, autenticación WS, registro de acceso de usuario, autenticación basada en el puerto 802.1x.		
	Protocolos		IPv6, IPv4, HTTP, HTTPS, SOAP, DNS, NTP, RTSP, RTCP, RTP, TCP, UDP, IGMP, ICMP, DHCP, Zeroconf, ARP		
	Protocolos de transferencia		RTP/UDP, multidifusión RTP/UDP, RTP/RTSP/TCP, RTP/RTSP/HTTP/TCP, RTP/RTSP/HTTPS/TCP, HTTP		
	Protocolos de gestión de dispositivos		SNMP v2c, SNMP v3		
			MONTAJE EN SUPERFICIE	**MONTAJE EN TECHO**	**MONTAJE COLGANTE**
MECÁNICAS	Dimensiones (L. x An. x Al.)		73 mm x 73 mm x 52 mm (2,9" x 2,9" x 2,0")	89 mm x 89 mm x 39 mm (3,5" x 3,5" x 1,5")	73 mm x 73 mm x 113 mm (2,9" x 2,9" x 4,4")
	Grosor máximo del techo		N/D	1,0"	N/D
	Longitud del conjunto de cables		24 cm (9,4")		
	Peso		H4M-D1: 118 g (0,26 lb)	H4M-D1: 152 g (0,34 lb)	H4M-D1: 162 g (0,35 lb)
	Cuerpo		Policarbonato y aluminio		
	Carcasa		Montaje empotrado	Montaje en superficie, Grosor máximo del techo 1,0"	Montura colgante, Rosca NPT hembra de 1/2"
	Acabado		Gris frío, negro		
	Rango de ajuste		Barrido de 360°, inclinación de -5° a 75°, azimut de ±115°		
ELÉCTRICAS	Consumo de energía		4 W		
	Fuente de alimentación		PoE: Conforme con IEEE802.3af Clase 2		
MEDIOAMBIENTALES	Temperatura de funcionamiento		De 0 °C a 50 °C (de 32 °F a 122 °F)		
	Temperatura de almacenamiento		De -30 °C a 70 °C (de -22 °F a 158 °F)		
	Humedad		De 0 a 95 % sin condensación		
	Entorno		Aplicaciones en interiores		
CERTIFICACIONES	Certificaciones/Directivas		UL, cUL, CE, ROHS, WEEE, RCM, EAC, KC, BIS		
	Seguridad		UL 62368-1, CSA 62368-1, IEC/EN 62368-1, IEC 62471		
	Emisiones electromagnéticas		FCC Sección 15 Subsección B Clase B, IC ICES-003 Clase B, EN 55032 Clase B, EN 61000-6-3, EN 61000-3-2, EN 61000-3-3, KN 32		
	Inmunidad electromagnética		EN 55024, EN 61000-6-1, EN 50130-4, KN 35		

Dimensiones del contorno

[X,X]	MM
X	PULGADAS

En superficie

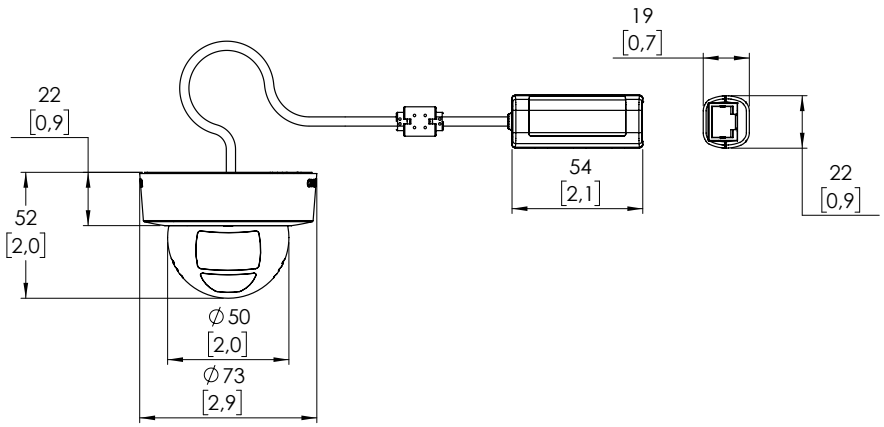

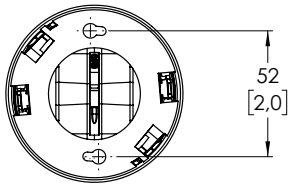

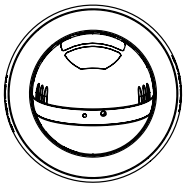

En techo

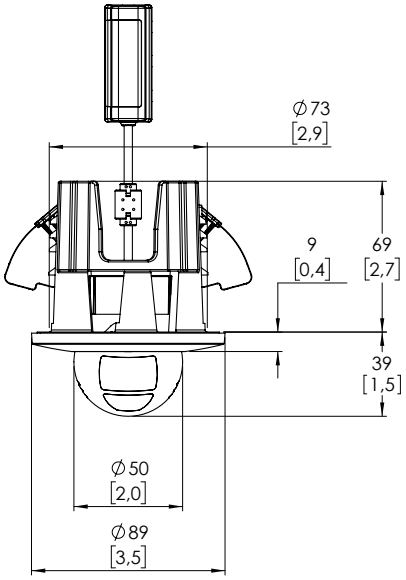

Colgante

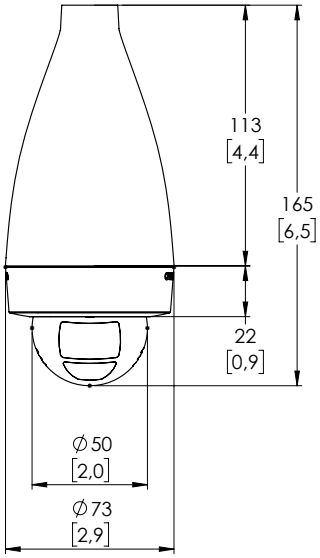

Información del pedido

	MP	WDR	Tecnología LightCatcher	Objetivo	IR	HDSM SmartCodec
1.3C-H4M-D1	1,3	✓	✓	2,8 mm		✓
1.3C-H4M-D1-IR	1,3	✓	✓	2,8 mm	✓	✓
2.0C-H4M-D1	2	✓	✓	2,8 mm		✓
2.0C-H4M-D1-IR	2	✓	✓	2,8 mm	✓	✓
3.0C-H4M-D1	3	✓	✓	2,8 mm		✓
3.0C-H4M-D1-IR	3	✓	✓	2,8 mm	✓	✓

H4M-BZL-BL1	Paquete de 5 engastes de montaje en superficie de color negro para cámaras Domo H4M
H4M-MT-DCIL1	Adaptador de montaje en el techo para cámaras Domo H4M
H4M-MT-DCIL1-BL	Adaptador de montaje en techo de color negro para cámaras Domo H4M
H4M-MT-NPTA1	Adaptador de montaje colgante para cámaras Domo H4M
H4M-MT-NPTA1-BL	Adaptador de montaje colgante de color negro para cámaras Domo H4M

TecniTran Telecomunicaciones
Tel. Madrid: 916 106 678 www.tecnitran.es
Tel. Valencia: 960 699 593 info@tecnitran.es
Síguenos en:

© 2018-2020, Avigilon Corporation. Todos los derechos reservados. AVIGILON, el logotipo de AVIGILON, AVIGILON CONTROL CENTER, ACC, High Definition Stream Management, HDSM, HDSM SmartCodec, LIGHTCATCHER y TRUSTED SECURITY SOLUTIONS son marcas comerciales de Avigilon Corporation. Los demás nombres mencionados en el presente documento pueden ser marcas comerciales de sus respectivos propietarios. Avigilon Corporation protege sus innovaciones con patentes emitidas en los Estados Unidos de América y en otras jurisdicciones de todo el mundo: www.avigilon.com/patents. No se concede ninguna licencia con respecto a ningún tipo de derechos de autor, diseño industrial, marca comercial, patente o cualquier otro derecho de propiedad intelectual de Avigilon Corporation ni de sus licenciatarios, a menos que se especifique explícitamente y por escrito.

Jan 2020 — Rev. 10