Línea de cámaras Bullet H4 Edge Solution (ES)

La línea de cámaras H4 Edge Solution combina la generación de imágenes de alta definición, el análisis de video de autoaprendizaje, la funcionalidad de grabador de video en red y el software integrado de gestión de video Avigilon Control Center™ en una solución de videovigilancia inteligente todo en uno.



Almacenamiento en unidad de estado sólido (SSD) interna

La cámara H4 Edge Solution graba el video directamente en una unidad de estado sólido interna, elimina la necesidad de utilizar un grabador de video en red aparte y reduce los costes de instalación y sistema.

Avigilon Control Center (software ACC) integrado

La línea de cámaras H4 Edge Solution ofrece una flexibilidad y una versatilidad únicas, con opciones de implementación que van desde la instalación independiente o soluciones de varias cámaras hasta la integración en un sistema de videovigilancia en red convencional.

Como dispositivo de Internet de las cosas, la solución funciona como cámara y como plataforma de software de gestión de video desde el primer momento, lo que se traduce en una solución de videovigilancia excepcionalmente fácil de instalar y rentable.

La plataforma H4 de la tecnología HDSM SmartCodec™ de Avigilon optimiza la transmisión de video en tiempo real mediante la codificación automática de la región de interés para guardar los requisitos de ancho de banda y almacenamiento a la vez que se conserva la calidad de imagen.

CARACTERÍSTICAS PRINCIPALES

- Modelos de 1-3 megapíxeles
- Instalado de fábrica y con licencia con el software de gestión de video ACC ejecutándose en la cámara
- Unidad de estado sólido interna de hasta 256 GB (SSD)
- Hasta 30 días de conservación de video
- Análisis de video de autoaprendizaje
- Detección avanzada de video por patrones y tecnología de enseñanza con ejemplos
- La tecnología patentada High Definition Stream Management (HDSM)™ conserva la calidad de imagen al tiempo que reduce el ancho de banda
- El modo de escena inactiva (Idle Scene) reduce el ancho de banda y el uso de almacenamiento si no se detectan eventos de movimiento en la escena
- Admite la configuración de cámara Wi-Fi
- Los LED IR (infrarrojos) integrados proporcionan una iluminación uniforme en la oscuridad, incluso a 0 lux, hasta 70 m (230 pies) de distancia
- La tecnología LightCatcher™ de Avigilon proporciona una calidad de imagen excepcional en entornos con poca luz
- Rango dinámico ultra amplio de triple exposición
- Tecnología HDSM SmartCodec de Avigilon para reducir los requisitos de ancho de banda y almacenamiento

Especificaciones

RENDIMIENTO DE IMAGEN

		1,0 MP	2 MP	3 MP
Sensor de imágenes		CMOS de barrido progresivo 1/2,8”		
Relación de aspecto		16:9		4:3
Píxeles activos (H × V)		1280 × 720	1920 × 1080	2048 × 1536
Área de digitalización (H × V)		4,8 mm × 2,7 mm (0,189" × 0,106")		5,12 mm × 3,84 mm (0,202" × 0,151")
Iluminación IR (LED de 850 nm de alta potencia)	Objetivo de 3-9 mm:	50 m (164 pies) de distancia máxima a 0 lux; 30 m (98 pies) a -25 °C (-13 °F) o inferior		
	Objetivo de 9-22 mm:	70 m (230 pies) de distancia máxima a 0 lux; 50 m (164 pies) a -25 °C (-13 °F) o inferior		
Iluminación mínima	Objetivo de 3-9 mm:	0,04 lux (F1.3) en modo color; 0 lux (F1.3) en modo monocromo con IR		
	Objetivo de 9-22 mm:	0,08 lux (F1.6) en modo color; 0 lux (F1.6) en modo monocromo con IR		
Velocidad de imagen	Alta velocidad de fotogramas	30 fps	30 fps	30 fps
	Función completa		12 fps	12 fps
Rango dinámico		67 dB		
Rango dinámico (WDR activado)		Triple exposición de 120 dB (20 fps o menos); exposición doble de 100 dB (30 fps)	Triple exposición de 120 db (modo de función completa). El WDR se desactiva en el modo de alta velocidad de fotogramas	
Escalado de resolución		Hasta 768 x 432		
Modo de funcionamiento de la cámara		No disponible	Alta velocidad de fotogramas: la cámara prioriza la máxima velocidad de imagen sobre otras características. El WDR está desactivado.	
			Funcionalidad completa: la cámara prioriza las funciones sobre la velocidad de imagen.	
Filtro de reducción del ruido 3D		Sí	Sí	Sí

ALMACENAMIENTO INTERNO

Unidad de estado sólido (SSD)		128 G	256 G	256 G
Tasa de retención		Hasta 30 días (transferencia de 2 Mbsp basada en un ciclo de trabajo de movimiento del 30 %)		

OBJETIVO

Objetivo	Objetivo de 3-9 mm:	F1.3, diafragma tipo P, zoom y enfoque remotos	
	Objetivo de 9-22 mm:	F1.6, diafragma tipo P, zoom y enfoque remotos	
Ángulo de visión	Objetivo de 3-9 mm:	30° – 91°	32° – 98°
	Objetivo de 9-22 mm:	14° – 29°	15° – 31°

CONTROL DE IMAGEN

Compresión de video	H.264 (MPEG-4 Part 10/AVC), Motion JPEG, Tecnología HDSM SmartCodec
Transmisión por secuencias	Varios flujos H.264 y Motion JPEG
Gestión del ancho de banda	HDSM
Detección de movimiento	Objetos de píxeles y clasificados
Detección de manipulación de la cámara	Sí
Control electrónico del obturador	Automático, Manual (1/6 a 1/8000 de s)
Control del diafragma	Automático, Manual
Control de día/noche	Automático, Manual
Control de parpadeo	50 Hz, 60 Hz
Balance de blancos	Automático, Manual
Compensación de contraluz	Ajustable
Zonas de privacidad	Hasta 64 zonas
Método de compresión de audio	G.711 PCM de 8 kHz
Entrada/salida de audio	Entrada y salida a nivel de línea
Terminales de E/S externos	Entrada de alarma, salida de alarma
Puerto USB	USB 2.0

RED

Red	100BASE-TX
Tipo de cableado	CAT5
Conector	RJ-45
ONVIF	Compatible con ONVIF con la versión 1.02, 2.00, Perfil S y 2.2.0 de las Especificaciones de servicios de análisis (*los cuadros delimitadores y las descripciones de escena no están disponibles con los VMS de terceros)
Seguridad	Protección por contraseña, cifrado HTTPS, autenticación implícita, autenticación WS, registro de acceso de usuario, autenticación basada en el puerto 802.1x.
Protocolo	IPv6, IPv4, HTTP, HTTPS, SOAP, DNS, NTP, RTSP, RTCP, RTP, TCP, UDP, IGMP, ICMP, DHCP, Zeroconf, ARP
Protocolos de transmisión por secuencias	RTP/UDP, multidifusión RTP/UDP, RTP/RTSP/TCP, RTP/RTSP/HTTP/TCP, RTP/RTSP/HTTPS/TCP, HTTP
Protocolos de administración de dispositivos	SNMP v2c, SNMP v3

MECÁNICAS

Dimensiones (L. x An. x Al.)		126 mm × 280 mm × 91 mm (4,97" × 11,04" × 3,58") (incluido el soporte de montaje)
Peso	Cámara:	1,71 kg (3,77 lb)
	Soporte de montaje:	0,21 kg (0,46 lbs)
Cuerpo		Aluminio
Carcasa		Montaje en superficie, a prueba de alteraciones
Acabado		Revestimiento de pintura en polvo, RAL 9003
Rango de ajuste		Barrido de ±175°, inclinación de ±90°, azimut de ±175°

ELÉCTRICAS

Consumo de energía	13 W		
Fuente de alimentación	V CC: 12 V ± 10 %, 13 W mín.	V CA: 24 V ± 10 %, 19 VA mín.	PoE: Conforme con IEEE802.3af Clase 3
Batería de respaldo de RTC	Litio de manganeso de 3 V		

CERTIFICACIONES

Certificaciones/directivas	UL	cUL	CE	ROHS	WEEE	RCM	KC	CEF	BIS
Seguridad	UL 60950-1		CSA 60950-1		IEC 60950-1	IEC 62471			
Datos medioambientales	Evaluación de impacto IK10		UL/CSA/IEC 60950-22		Certificación IEC 60529 IP66				
Emisiones electromagnéticas	FCC Sección 15 Subsección B Clase B		IC ICES-003 Clase B		EN 55032 Clase B	EN 61000-6-3	EN 61000-3-2	EN 61000-3-3	EN 55011
Inmunidad electromagnética	EN 55024				EN 61000-6-1				

MEDIOAMBIENTALES

Temperatura de funcionamiento	De -40 °C a +55 °C (de -40 °F a 131 °F)
Comportamiento del iluminador IR	El iluminador IR no se enciende si la temperatura es de 45 °C (113 °F) o superior
Temperatura de almacenamiento	De -10 °C a +70 °C (de 14 °F a 158 °F)
Humedad	De 0 a 95 % sin condensación

EVENTOS COMPATIBLES DE ANÁLISIS DE VIDEO BASADOS EN REGLAS**

Objetos en el área	El evento se desencadena cuando el tipo de objeto seleccionado se mueve hacia la región de interés.
Objetos deambulantes	El evento se desencadena cuando el tipo de objeto seleccionado permanece dentro de la región de interés durante una cantidad de tiempo prolongada.
Objetos cruzando el haz	El evento se desencadena cuando el número de objetos especificado ha cruzado el haz direccional que está configurado en el campo de visión de la cámara. El haz puede ser unidireccional o bidireccional.
El objeto aparece o entra en el área	El evento se desencadena cada vez que un objeto entra en la región de interés. Este evento se puede utilizar para contar objetos.
Objeto no presente en el área	El evento se desencadena cuando no hay objetos presentes en la región de interés.
Objetos que entran en el área	El evento se desencadena cuando el número de objetos especificado ha entrado en la región de interés.
Objetos que abandonan el área	El evento se desencadena cuando el número de objetos especificado ha salido de la región de interés.
El objeto se detiene en el área	El evento se desencadena cuando un objeto de una región de interés deja de moverse durante el tiempo de detección especificado.
Dirección prohibida	El evento se desencadena cuando un objeto se mueve en la dirección prohibida del recorrido.
Detección de alteración	El evento se desencadena cuando la escena cambia de manera inesperada.

** El análisis basado en reglas y el análisis UMD no pueden funcionar al mismo tiempo.

EVENTOS DE ANÁLISIS DE VIDEO COMPATIBLES

Unusual Motion Detection (UMD) (Detección de movimiento inusual)	Detecta y etiqueta el video grabado en función de la velocidad, dirección y ubicación inusuales del movimiento.

FUNCIONES DE ACC COMPATIBLES

Sistema	• 1 cámara por servidor (autoconexión) • 2 conexiones de cliente simultáneas (anulación admitida) • El sitio tiene capacidad para un máximo de 200 cámaras y un total de 100 usuarios definidos. Las cámaras H4 ES pueden formar parte de un sitio con otras 15 cámaras H4 ES, grabadores ACC ES HD o servidores ACC
Velocidad de grabación	12 Mbps
Velocidad de transferencia de salida	24 Mbps
Cliente	• Vistas guardadas • Mapas • Páginas web • Vista de sitio editable • Matriz virtual inteligente • Investigaciones en colaboración
Grabación, búsqueda y reproducción	• Programación de grabación configurable por horas • Búsqueda de movimiento inteligente • Exportación en directo • Almacenado de video • Búsqueda de miniaturas • Búsqueda de eventos • Búsqueda de alarmas
Integraciones	Todas las integraciones de terceros a través de ACC SDK Además: • CommScope iPatch • RS2 AccessIt! • DDS Amadeus 5 • DSX
Características adicionales	• Notificación de eventos por correo electrónico • Desencadenador de correo electrónico de entrada digital • Desencadenador de salida digital manual • Disuasión y grabación de audio • Desencadenadores de reglas ilimitadas • Conexiones de conmutación por error • Escalado de alarmas • * Grabación redundante * Dependiendo de nivel del actividad del sitio (sitio, cámara, análisis, etc.), la grabación redundante en un servidor secundario puede mostrar una degradación en el rendimiento.

Dimensiones del contorno

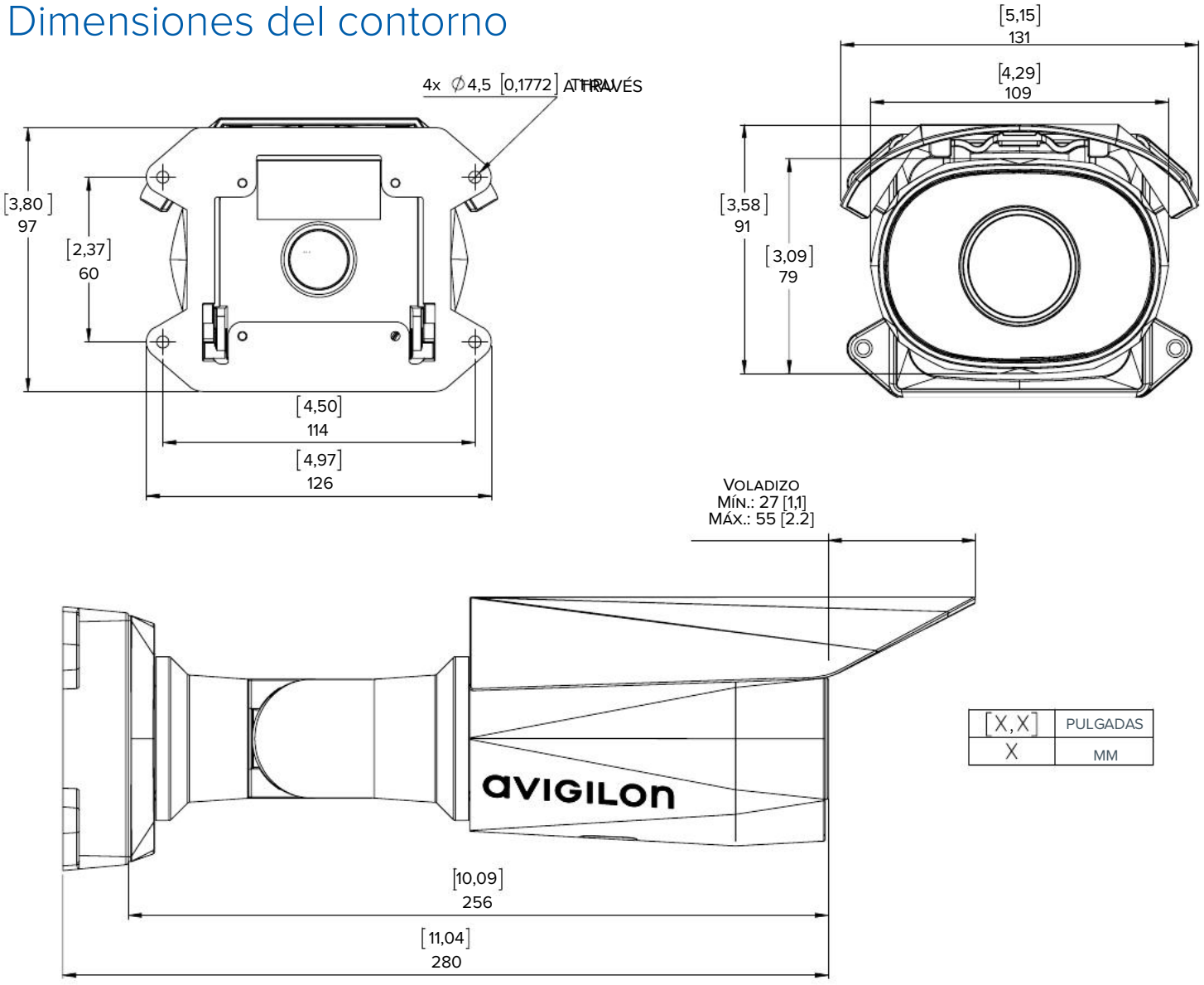

Información de pedidos

	MP	WDR	Tecnología LightCatcher	Análisis	Almacenamiento	Objetivo	IR	HDSM SmartCodec
1.0C-H4A-12G-BO1-IR(-B) *	1,0	✓	✓	✓	128 G	3-9 mm	✓	✓
1.0C-H4A-12G-BO2-IR(-B) *	1,0	✓	✓	✓	128 G	9-22 mm	✓	✓
2.0C-H4A-25G-BO1-IR(-B) *	2,0	✓	✓	✓	256 G	3-9 mm	✓	✓
2.0C-H4A-25G-BO2-IR(-B) *	2,0	✓	✓	✓	256 G	9-22 mm	✓	✓
3.0C-H4A-25G-BO1-IR(-B) *	3,0	✓	✓	✓	256 G	3-9 mm	✓	✓
3.0C-H4A-25G-BO2-IR(-B) *	3,0	✓	✓	✓	256 G	9-22 mm	✓	✓

* Estos modelos son idénticos físicamente. (-B)* describe una versión de hardware actualizada.

H4-BO-JBOX1	Caja de conexión para cámaras Bullet H4 de alta definición H4A-BO-IR
H4-MT-POLE1	Soporte para montaje en poste de aluminio para cámaras domo H4 de alta definición y cámaras Bullet H4 de alta definición que utilizan soportes de montaje colgantes
H4-MT-CRNR1	Soporte para montaje en esquina de aluminio para cámaras domo H4 de alta definición y cámaras Bullet H4 de alta definición que utilizan soportes de montaje colgantes
H4-AC-WIFI2-NA	Adaptador de Wi-Fi USB
H4-AC-WIFI2-UE	Adaptador de Wi-Fi USB

TecniTran Telecomunicaciones
Tel. Madrid: 916 106 678
Tel. Valencia: 960 699 593
www.tecnitran.es
info@tecnitran.es
Síguenos en:

© 2018 - 2020, Avigilon Corporation. Todos los derechos reservados. AVIGILON y el logotipo de AVIGILON son marcas comerciales de Avigilon Corporation. Los demás nombres o logotipos mencionados pueden ser marcas comerciales de sus respectivos propietarios. La ausencia de los símbolos ™ y ® junto a las marcas comerciales que aparecen en este documento o en todos no constituye una renuncia a la propiedad de la marca comercial correspondiente. Avigilon Corporation protege sus innovaciones con patentes emitidas en los Estados Unidos de América y en otras jurisdicciones de todo el mundo (consulte www.avigilon.com/patents). No se concede ninguna licencia relativa a ningún tipo de derecho de autor, diseño industrial, marca comercial, patente o propiedad intelectual de Avigilon Corporation o de sus licenciatarios, salvo que se otorgue expresamente por escrito.

jun. 2020 — Rev. 8