Línea de cámaras H4 Thermal

VGA QVGA





Escenas captadas con la cámara térmica VGA H4

Características

ANÁLISIS DE VÍDEO DE AUTOAPRENDIZAJE

Detecte y clasifique los objetos en situaciones de oscuridad/iluminación exigentes o en entornos que pueden ser extremos según el clima o la cantidad de polvo, suciedad, humo o vegetación.

TECNOLOGÍA HDSM SMARTCODEC™

Optimiza los niveles de compresión de las regiones de una escena para maximizar el ahorro de ancho de banda, lo que ayuda a mantener los costes de conexión a Internet.

COMPATIBLES CON ONVIF®

Basado en una plataforma abierta para permitir la integración con otras soluciones de seguridad.

MÚLTIPLES OPCIONES DE OBJETIVO

Elija entre tres variantes de objetivos atermales para optimizar los requisitos de cobertura in situ.

CONEXIONES DE E/S DE RELÉ

Configure las acciones de entrada/salida y las alarmas para obtener una respuesta de eventos rápida.

FABRICADO EN AMÉRICA DEL NORTE

Fabricada en América del Norte* con materiales de fuente mundial y experiencia norteamericana, Avigilon respalda la calidad de sus productos.

ONVIF es una marca comercial de ONVIF, Inc.

* Aunque hay fábricas tanto en Estados Unidos como en Canadá, nuestra afirmación "Fabricado en Norteamérica" solo se aplica a los productos de las instalaciones ubicadas en Plano, Texas y Richmond, Columbia Británica.

Especificaciones

		QVGA			VGA		
RENDIMIENTO DE LA IMAGEN	Sensor de imágenes	Microbolómetro VOx no refrigerado de 320 x 256			Microbolómetro VOx no refrigerado de 640 x 512		
	Tamaño de píxel	12 µm					
	Rango espectral	De 8 µm a 14 µm					
	Relación de aspecto	5:4					
	Velocidad de digitalización	8,6 fps					
	Rango dinámico	De -40 °C a 225 °C (de -40 °F a 437 °F) [puede variar según la temperatura de funcionamiento]					
	Escalado de resolución	320 x 256, se puede escalar hasta un máximo de 640 x 512			640x512, se puede escalar a 320 x 256		
	Filtro de reducción del ruido 3D	Sí					
	Sensibilidad	NETD <60 mK					
	Optimización de uniformidad de imagen	Corrección automática de campo plano (FFC)-térmico y temporal					
OBJETIVO	Objetivo	4,3 mm, F 1.0, atermal	9,1 mm, F 1.0, atermal	18,0 mm, F1.0, atermal	8,7 mm, F 1.0, atermal	18,0 mm, F1.0, atermal	36,0 mm, F 1.0, atermal
	Ángulo de visión (H x V)	45,9° x 36,5°	21,6° x 17,0°	10,8°x 8,4°	50,7° x 40,4°	24,3° x 19,3°	12,2° x 9,7°
CONTROL DE IMAGEN	Método de compresión de imágenes	H.264 (MPEG-4 Part 10/AVC), Motion JPEG					
	Transmisión por secuencias	Transmisión múltiple H.264 y MJPEG					
	Gestión del ancho de banda	Modo de escena inactiva, tecnología HDSM SmartCodec					
	Detección de movimiento	Objetos clasificados y píxeles					
	Detección de alteración	Sí			N/A		
	Zonas de privacidad	Hasta 64 zonas					
	Método de compresión de audio	G.711 PCM 8 kHz					
RED	Red	100BASE-TX					
	Tipo de cableado	CAT5					
	Conector	RJ-45					
	ONVIF	Cumplimiento de ONVIF® perfil S y perfil T (www.onvif.org)			Compatibles con ONVIF®, perfil S (www.onvif.org)		
	Seguridad	Protección por contraseña, cifrado HTTPS, autenticación implícita, autenticación WS, registro de acceso de usuario, autenticación basada en el puerto 802.1x.					
	Protocolos	IPv6, IPv4, HTTP, HTTPS, SOAP, DNS, NTP, RTSP, RTCP, RTP, TCP, UDP, IGMP, ICMP, DHCP, Zeroconf, ARP					
	Protocolos de transmisión por secuencias	RTP/UDP, multidifusión RTP/UDP, RTP/RTSP/TCP, RTP/RTSP/HTTP/TCP, RTP/RTSP/HTTPS/TCP, HTTP					
	Protocolos de administración de dispositivos	SNMP v2c, SNMP v3					
PERIFÉRICOS	Puerto USB	USB 2.0					
	Almacenamiento interno	Ranura para tarjetas SD/SDHC/SDXC: Como mínimo clase 4; se recomienda la clase 6 o superior					
	Terminales de E/S externos	Entrada de alarma, salida de alarma					
	Entrada/Salida de audio	Entrada y salida a nivel de línea					
MECÁNICAS	Dimensiones (L. x An. x Al.)	335 mm x 126 mm x 91 mm; 13,18" x 4,97" x 3,58" (incluyendo el soporte de montaje y el parasol completamente extendido)					
	Peso – Cámara	1,72 kg (3,79 lb)					1,92 kg (4,23 lb)
	Peso – Soporte de montaje	0,21 kg (0,46 lb)					
	Cuerpo	Aluminio					
	Carcasa	Montaje en superficie, a prueba de alteraciones					
	Acabado	Revestimiento de pintura en polvo, RAL 9003					
	Rango de ajuste	Barrido de ±175°, inclinación de ±90°, azimut de ±175°					
ELÉCTRICAS	Consumo de energía	8 W			9 W		
	Fuente de alimentación	V CC: 12 V +/- 10 %, 8 W mín. V CA: 24 V +/- 10 %, 15 VA mín. PoE: Conforme con IEEE802.3af Clase 3			V CC: 12 V +/- 10 %, 9 W mín. V CA: 24 V +/- 10 %, 15 VA mín. PoE: Conforme con IEEE802.3af Clase 3		
	Batería de respaldo de RTC	3 V de litio de manganeso					
MEDIOAMBIENTALES	Temperatura de funcionamiento	De -40 °C a +65 °C (de -40 °F a 149 °F)					
	Temperatura de almacenamiento	De -10 °C a +70 °C (de 14 °F a 158 °F)					
	Humedad	Del 0 % al 93 % sin condensación					
CERTIFICACIONES	Certificaciones/directivas	UL, cUL, CE, ROHS, Reach (SVHC), WEEE, RCM, EAC			UL, cUL, CE, ROHS, Reach (SVHC), WEEE, RCM, EAC		
	Seguridad	UL 62368-1, CSA 62368-1, IEC/EN 62368-1					
	Medioambientales	Certificación meteorológica UL/CSA/IEC 60950-22, IEC 60529 IP66; Evaluación de impacto IK10 (incluida ventana)			Certificación meteorológica UL/CSA/IEC 60950-22, IEC 60529 IP66 e IP67; Evaluación de impacto IK10 (solo en espacios cerrados)		
	Emisiones electromagnéticas	FCC Sección 15 Subsección B Clase B, IC ICES-003 Clase B, EN 55032 Clase B, EN 61000-6-3, EN 61000-3-2, EN 61000-3-3					
	Inmunidad electromagnética	EN 55035, EN 61000-6-1, EN 50130-4			EN 55035, EN 61000-6-1		

EVENTOS DE ANÁLISIS DE VÍDEO ADMITIDOS	Objetos en la zona de interés	El evento se desencadena cuando el tipo de objeto seleccionado se mueve hacia la región de interés.
	Objetos deambulantes	El evento se desencadena cuando el tipo de objeto seleccionado permanece dentro de la región de interés durante una cantidad de tiempo ampliada.
	Objetos cruzando el haz	El evento se desencadena cuando el número de objetos especificado ha cruzado el haz direccional que está configurado en el campo de visión de la cámara. El haz puede ser unidireccional o bidireccional.
	El objeto aparece o entra en el área	El evento se desencadena cada vez que un objeto entra en la región de interés. Este evento se puede utilizar para contar objetos.
	Objeto no presente en el área	El evento se activa cuando no hay objetos presentes en la región de interés.
	Objetos que entran en el área	El evento se desencadena cuando el número de objetos especificado ha entrado en la región de interés.
	Objetos que abandonan el área	El evento se desencadena cuando el número de objetos especificado ha salido de la región de interés.
	El objeto se detiene en el área	El evento se desencadena cuando un objeto de una región de interés deja de moverse durante el tiempo de detección especificado.
	Dirección prohibida	El evento se desencadena cuando un objeto se mueve en la dirección prohibida del recorrido.
	Detección de alteración	El evento se desencadena cuando la escena cambia de manera inesperada.

	DISTANCIA FOCAL	RESOLUCIÓN	ÁNGULO DE VISIÓN (H X V)	HUMANO	VEHÍCULO
RANGO DE DETECCIÓN DE OBJETOS CLASIFICADOS	4,3 mm	320 x 256	45,9° x 36,5°	68 m (224')	80 m (263')
	9,1 mm	320 x 256	21,6° x 17,0°	150 m (493')	160 m (525')
	18 mm	320 x 256	10,8°x 8,4°	220 m (722')	225 m (739')
	8,7 mm	640 x 512	50,7° x 40,4°	120 m (394')	142 m (466')
	18 mm	640 x 512	24,3° x 19,3°	210 m (689')	225 m (739')
	36 mm	640 x 512	12,2° x 9,7°	310 m (1017')	319 m (1047')

Los rangos de detección pueden variar en condiciones meteorológicas distintas.

Dimensiones del contorno

Cámara

X	MM
[X.X]	PULGADAS

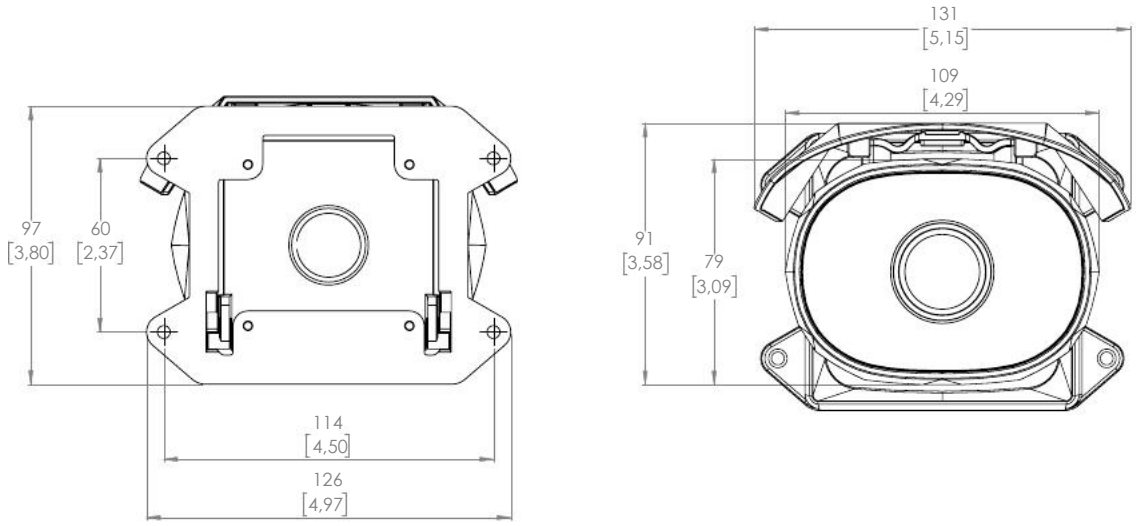

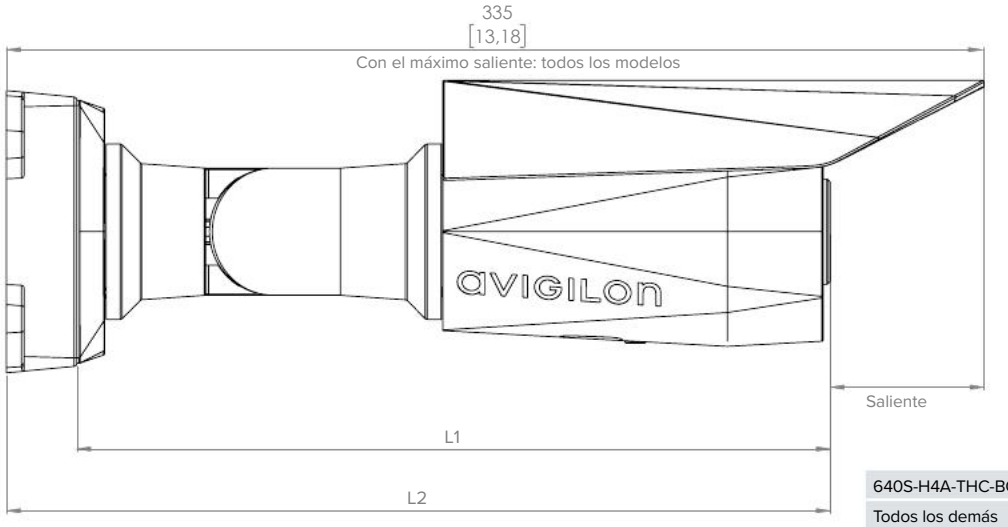

	1:	Caché
640S-H4A-THC-BO12	276 mm (10,87 ")	300 mm (11,81")
Todos los demás modelos	257 mm (10,14 ")	281 mm (11,08 ")

Caja de conexión

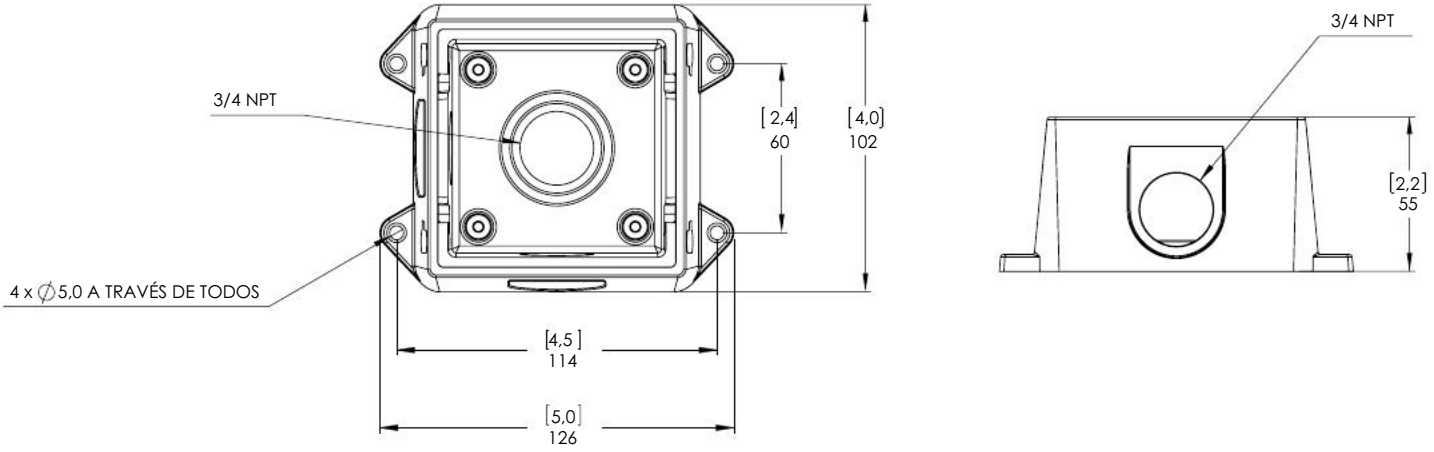

Información de pedidos

	Resolución	NETD	Objetivo	HDSM SmartCodec
320S-H4A-THC-BO50	320 x 256	<60 mK	4,3 mm	✓
320S-H4A-THC-BO24	320 x 256	<60 mK	9,1 mm	✓
320S-H4A-THC-BO12	320 x 256	<60 mK	18 mm	✓
640S-H4A-THC-BO50	640 x 512	<60 mK	8,7 mm	✓
640S-H4A-THC-BO24	640 x 512	<60 mK	18 mm	✓
640S-H4A-THC-BO12	640 x 512	<60 mK	36 mm	✓

H4-BO-JBOX1	Caja de conexión para cámaras tipo bala HD H4
H4-MT-POLE1	Soporte de montaje en poste de aluminio
H4-MT-CRNR1	Soporte de montaje en esquina de aluminio
H4-AC-WIFI2-NA	Adaptador de Wi-Fi USB
H4-AC-WIFI2-UE	Adaptador de Wi-Fi USB

TecniTrān Telecomunicaciones
Tel. Madrid: 916 106 678 www.tecnitran.es
Tel. Valencia: 960 699 593 info@tecnitran.es
Síguenos en:

© 2017 -.2019, Avigilon Corporation. Todos los derechos reservados. AVIGILON, el logotipo de AVIGILON y HSDM SmartCodec son marcas comerciales de Avigilon Corporation. ONVIF es una marca comercial de Onvif, Inc. Los demás nombres o logotipos mencionados en el presente documento pueden ser marcas comerciales de sus respectivos propietarios. La ausencia de los símbolos ™ y ® junto a las marcas comerciales que aparecen en este documento o en todos no representa una renuncia a la propiedad de la marca comercial correspondiente. Avigilon Corporation protege sus innovaciones con patentes expedidas en los Estados Unidos de América y en otras jurisdicciones de todo el mundo (consulte avigilon.com/patents). No se concede ninguna licencia con respecto a ningún tipo de derechos de autor, diseño industrial, marca comercial o cualquier otro derecho de propiedad intelectual de Avigilon Corporation ni de sus licenciatarios, a menos que se especifique explícitamente y por escrito.