AVIGILON™
a Motorola Solutions Company

Cámara H5 Pro

8 MP **16 MP** **26 MP** **40 MP** **61 MP**

La nueva cámara H5 Pro de Avigilon captura los mejores detalles de imagen de su clase en áreas grandes, lo que le permite proporcionar opciones de máxima cobertura. Esta cámara está entre nuestras cámaras de alta definición más potentes e innovadoras hasta la fecha. La HD Pro de 10K de Avigilon es la primera cámara de sensor único y 10K (61 megapíxeles) del sector de la seguridad. Ofrece un detalle de imagen asombroso y una máxima cobertura de la escena, minimizando al mismo tiempo el consumo de ancho de banda y almacenamiento gracias a nuestra tecnología 2.0 patentada High Definition Stream Management™ (HDSM). La tecnología 2.0 patentada HDSM™ reduce drásticamente los requisitos de ancho de banda del servidor cliente y hace un uso óptimo de sus recursos informáticos y de almacenamiento.

Gracias a su alta resolución, una sola H5 Pro tiene la capacidad de hacer el trabajo que normalmente lograrían varias cámaras. Los proyectos de bajo presupuesto también pueden aprovechar el rendimiento óptimo de la cámara en condiciones de poca luz y aún así obtener sus beneficios al utilizar una H5 Pro de menor resolución para adaptarse a proyectos más pequeños, como un pequeño escaparate.



Características

ANÁLISIS DE VIDEO DE ÚLTIMA GENERACIÓN†
Detecta más objetos gracias a su mayor capacidad para clasificarlos y a su mejor precisión para obtener respuestas más rápidas, incluso en escenas con muchos objetos.

H.264 Y H.265 CON TECNOLOGÍA HDSM SMARTCODEC™
Optimiza los niveles de compresión de las regiones de una escena para maximizar el ahorro de ancho de banda, lo que ayuda a mantener los costes de conexión a Internet.

VERDADERO RANGO DINÁMICO AMPLIO
Disponible en todas las resoluciones, captura detalles tanto en escenas con áreas muy iluminadas como oscuras.

CUMPLE CON LA NORMA ONVIF®
Basado en una plataforma abierta con ONVIF S para permitir la integración con otras soluciones de seguridad.

FOCUS OF ATTENTION CON ACC™ 7
Aprovecha las tecnologías de inteligencia artificial y de análisis de video para determinar qué información es importante y debe presentarse a los operadores de seguridad.

FABRICADO EN AMÉRICA DEL NORTE Y CON GARANTÍA DE 5 AÑOS
Fabricada en América del Norte* con materiales de fuente mundial y experiencia norteamericana, Avigilon respalda la calidad de sus productos. Respaldados por una garantía de 5 años.

TECNOLOGÍA LIGHTCATCHER™
Ofrece un detalle excepcional en áreas con poca iluminación.

MÚLTIPLES OPCIONES DE OBJETIVO
Elija entre varios tipos de objetivos, incluido zoom largo, para obtener opciones de cobertura flexibles.

ONVIF es una marca comercial de ONVIF, Inc.

† Los analíticos se admiten en los modelos de 8, 16 y 26 MP.
Las cámaras de 26 MP deben tener activado el modo de funcionalidad completa para analíticos.

* Con instalaciones de fabricación tanto en Estados Unidos como en Canadá, nuestro lema “hecho en Norteamérica” solo se aplica a los productos de nuestras instalaciones en Plano, Texas y Richmond, Columbia Británica.

Especificaciones

RENDIMIENTO DE LA IMAGEN

		8 MP (4K ULTRA HD)	16 MP	26 MP	40 MP	61 MP
Sensor de imagen		CMOS de barrido progresivo de 27,2 mm (Tipo 1.8)			CMOS de barrido progresivo de 43,3 mm (tipo 2.7)	
Resolución máxima (H x V) y relación de aspecto		(16:9) 3840 × 2160	(16:9) 5344 × 3008 (3:2) 4944 × 3296	(16:9) 6240 × 3512 (3:2) 6240 × 4160	(16:9) 8448 × 4752 (3:2) 7776 × 5184	(16:9) 9568 × 5384 (3:2) 9568 × 6376
Iluminación mínima		0,004 lux (en F1.4)				
Rango dinámico	WDR desactivado	70 dB				
	WDR activado	120 dB				
Velocidad de imágenes máxima	WDR desactivado	(50 Hz/60 Hz) 25 fps/24 fps	(50 Hz/60 Hz) 25 fps/24 fps	16:9: (50 Hz/60 Hz) 16,7 fps/17,1 fps 3:2: (50 Hz/60 Hz) 14,3 fps/15 fps	10 fps	3:2: 7 fps 16:9: (50 Hz/60 Hz) 8,3 fps/8,6 fps
	WDR activado	(50 Hz/60 Hz) 16,7 fps/17,1 fps	(50 Hz/60 Hz) 16,7 fps/17,1 fps		(50 Hz/60 Hz) 8,3 fps/8,6 fps	
Análisis		Sí		Sí, en el modo de funcionalidad completa	No compatible	
Modo de funcionamiento de la cámara		N/D		Funcionalidad completa: la cámara priorizará los analíticos sobre otras características Se desactivará H.265.	N/D	
Filtro de reducción del ruido 3D		Sí				

Compresión de video	H.264 HDSM SmartCodec, H.265 HDSM SmartCodec, Motion JPEG
Transmisión por secuencias	Transmisión múltiple H.264, transmisión múltiple H.265 y Motion JPEG
Gestión del ancho de banda	Tecnología HDSM SmartCodec ; modo de escena inactiva
Detección de movimiento	Detección de píxeles y actividades inusuales (UAD)
Control electrónico del obturador	Automático, manual (de 1/7,5 a 1/8000 s)
Control del diafragma	* Automático, Manual
Control de parpadeo	50 Hz, 60 Hz
Balance de blancos	Automático, Manual
Compensación de contraluz	Ajustable
Zonas de privacidad	Hasta 64 zonas
Método de compresión de audio	Opus, G.711 PCM 8 kHz

* Depende de la capacidad del objetivo seleccionado

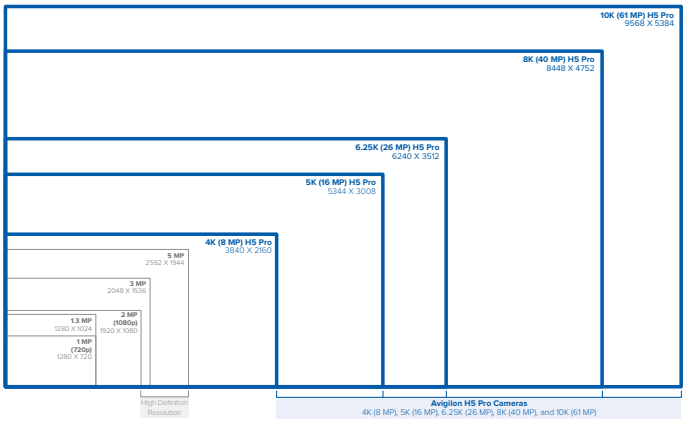

PERIFÉRICOS

Almacenamiento interno	2 ranuras microSD/microSDHC/microSDXC: se recomienda la clase 10/UHS-1 o mejor. Por el momento, una de las dos ranuras para tarjetas SD está disponible para el almacenamiento interno
Entrada/salida de audio	Entrada y salida a nivel de línea, miniconector A/V (3,5 mm)
Terminales de E/S externos	Entrada de alarma, salida de alarma

RED

Red	1000-BASE-T / 100-BASE-TX o 1000-BASE-SX / 1000-BASE-LX vía SFP
Tipo de cableado	CAT5e o fibra óptica†
Conector	RJ-45 o SFP†
Seguridad	Protección por contraseña, cifrado HTTPS, autenticación implícita, autenticación WS, registro de acceso de usuario, autenticación basada en el puerto 802.1x, FIPS 140-2 L1
Protocolo	IPv6, IPv4, HTTP, HTTPS, SOAP, DNS, NTP, RTSP, RTCP, RTP, TCP, UDP, IGMP, ICMP, DHCP, Zeroconf, ARP
Protocolos de transmisión por secuencias	RTP/UDP, multidifusión RTP/UDP, RTP/RTSP/TCP, RTP/RTSP/HTTP/TCP, RTP/RTSP/HTTPS/TCP, HTTP
ONVIF‡	Cumplimiento de ONVIF perfil S (www.onvif.org).
Protocolo de gestión de dispositivos	SNMP v2c, SNMP v3

† La cámara admite una conexión de red a la vez, ya sea RJ-45 (CAT5e) o SFP (fibra óptica).
‡ Las cámaras de 40 y 61 MP pueden habilitar la compatibilidad con ONVIF, lo que proporcionará una única transmisión en secuencia principal de 32 MP, que es compatible con la integración de VMS de terceros.

MECÁNICAS

Dimensiones (L x An x Al)	142 mm x 87 mm 82 mm; 5,6" x 3,4" x 3,2"
Peso	0,50 kg (1,1 lb)
Cuerpo	Aluminio
Acabado	Negro, revestimiento de pintura en polvo
Montaje:	¼" 20 UNC (superior e inferior)

ELÉCTRICAS

Consumo de energía	~18 W máx. (solo la cámara)
Fuente de alimentación	V CC: 12 V +/- 10 %, ~18 W V CA: 24 V +/- 10 %, ~21 VA PoE+: Compatible con IEEE802.3at de Clase 4
Conector de alimentación	Bloque de terminales de 2 pines
Batería de reserva RTC	3 V de litio de manganeso

MEDIOAMBIENTALES

Temperatura de funcionamiento	-25 °C a +60 °C (-13 °F a 140 °F)
Temperatura de almacenamiento	De -10 °C a +70 °C (de 14 °F a 158 °F)
Humedad	Del 0 al 95 % sin condensación

CERTIFICACIONES

Certificaciones	UL	cUL	CE	ROHS	WEEE	RCM	
Seguridad	UL 62368-1		CSA 62368-1		IEC/EN 62368-1		IEC 62471
Emisiones electromagnéticas	FCC Sección 15 Subsección B Clase B		IC ICES-003 Clase B		EN 55032 Clase B		EN 61000-6-3
Inmunidad electromagnética	EN 55035				EN 61000-6-1		

Especificaciones de análisis

EVENTOS ANALÍTICOS DE VIDEO ADMITIDOS	Objetos en el área	El evento se desencadena cuando el tipo de objeto seleccionado se mueve hacia la región de interés.
	Objetos deambulantes	El evento se desencadena cuando el tipo de objeto seleccionado se mueve hacia la región de interés y permanece allí por un período de tiempo prolongado.
	Objetos cruzando el haz	El evento se desencadena cuando el número de objetos especificado ha cruzado el haz direccional que está configurado en el campo de visión de la cámara. El haz puede ser unidireccional o bidireccional.
	El objeto aparece o entra en el área	El evento se desencadena cada vez que un objeto entra en la región de interés. Este evento se puede utilizar para contar objetos.
	Objeto no presente en el área	El evento se desencadena cuando no hay objetos presentes en la región de interés.
	Objetos que entran en el área	El evento se desencadena cuando el número de objetos especificado ha entrado en la región de interés.
	Objetos que abandonan el área	El evento se desencadena cuando el número de objetos especificado ha salido de la región de interés.
	El objeto se detiene en el área	El evento se desencadena cuando un objeto entra en una región de interés y deja de moverse durante el tiempo de detección especificado.
	Dirección prohibida	El evento se desencadena cuando un objeto se mueve en la dirección prohibida del recorrido.
TIPOS DE OBJETOS CLASIFICADOS ADMITIDOS	Tipos de objetos en modo exterior	Vehículo, subtipos: coche, camión, bicicleta, motocicleta, autobús Persona
	Tipos de objetos en modo para interiores	Persona
ENSEÑAR CON EJEMPLOS	Enseñar con el ejemplo	Sí, cuando se utiliza con Avigilon Control Center™
CARACTERÍSTICAS ADMITIDAS POR LAS VERSIONES DE AVIGILON CONTROL CENTER (ACC)	Versión de ACC 6.14.12 o superior	Todos los eventos de analítica compatibles con dos tipos de objetos clasificados: persona o vehículo. Búsqueda de apariencia si se combina con el hardware de servidor adecuado. Admite H.265.
	ACC versión 7.2 o superior	Todos los eventos de análisis admitidos con personas y vehículos y todos los subtipos de vehículos como objetos clasificados. Búsqueda de apariencia si se combina con el hardware de servidor adecuado. Admite H.265.
	ACC versión 7.10.4 o superior	Compatibilidad mejorada para decodificar el rendimiento de varias cámaras H5 Pro en ACC Client.

Dimensiones del contorno

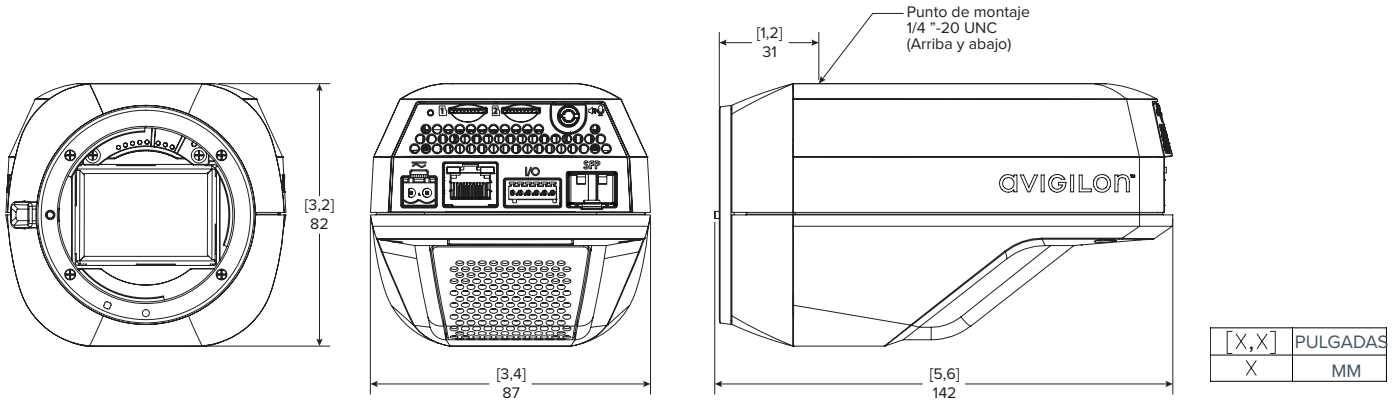

[X,X]	PULGADAS
X	MM

Información de pedidos

	MP	WDR	Tecnología LightCatcher	HDSM SmartCodec
8C-H5PRO-B	8,0	✓	✓	✓
16C-H5PRO-B	16,0	✓	✓	✓
26C-H5PRO-B	26,0	✓	✓	✓
40C-H5PRO-B	40,0	✓	✓	✓
61C-H5PRO-B	61,0	✓	✓	✓

Compatibilidad de objetivos

	Descripción	Campo de visión horizontal		ES-HD-HWS-LG	ES-HD-CWS-LG	ES-HD-HS-XL
		Cámara Pro de **8 MP** a **26 MP**	Cámara Pro de **40 MP** a **61 MP**	Carcasa grande HD para exterior con calentador	Carcasa grande HD para exterior con ventilador	Carcasa extra grande HD para exterior
LEF2814SI	Sigma 28 mm f/1,4	45,7 °	65,3 °	✓	✓	O
LEFS3014SI	Sigma 30 mm f/1,4	42,9 °	N/D	✓	✓	O
LEF3514TA	Tamron 35 mm f/1,4	37,3 °	54,3 °	✓	✓	O
LEF4028CA	Canon 40 mm f/2,8	32,9 °	48,3 °	✓	✓	O
LEF5014SI	Sigma 50 mm f/1,4	28,6 °	39,5 °	✓	✓	O
LEF9028TA	Tamron 90 mm f/2,8	15,0 °	22,6 °	✓	✓	O
LEF163528CA2	Canon 16-35 mm f/2,8	37,3 ° a 72,8 °	54,3 ° a 96,6 °	✓*	✓*	O*
LEFS183518SI	Sigma 18-35 mm f/1,8	37,3 ° a 66,5 °	N/D	✓	✓	O
LEF247028TA2	Tamron 24-70 mm f/2,8 VC	19,1 ° a 52,4 °	28,8 ° a 73,6 °	✓*	✓*	O
LEF7020028TA	Tamron 70-200 mm f/2,8 VC	6,8 ° a 19,1 °	10,3 ° a 28,8 °	✓	✓	✓
LEF1506005TA	Tamron 150-600 mm f/5-6,3 VC	2,2 ° a 9,0 °	3,4 ° a 13,7 °			✓

* La oclusión parcial puede estar presente en amplios ángulos en las variantes de cámara H5 Pro de 40 y 61 MP.

O Compatible ✓ Recomendado

Carcasas

Número de pieza	Descripción	Rango de temperaturas de funcionamiento	Puesta en marcha en frío
ES-HD-HWS-LG	Carcasa grande con certificación IP66 con calentador y brazo para pared	De -40 °C a +55 °C (de -40 °F a 131 °F)	Demora de inicio a una temperatura inferior a -10 °C (14 °F)
ES-HD-CWS-LG	Carcasa grande con ventilador y brazo de pared	-25 °C a +60 °C (-13 °F a 140 °F)	N/D
ES-HD-HS-XL	Carcasa grande con certificación IP66 con calentador. El brazo para pared se vende por separado	De -40 °C a +60 °C (de -40 °F a 140 °F)	Demora de inicio a una temperatura inferior a -10 °C (14 °F)

TecniTran Telecomunicaciones
Tel. Madrid: 916 106 678 www.tecnitran.es
Tel. Valencia: 960 699 593 info@tecnitran.es
Síguenos en:

© 2020, Avigilon Corporation. Todos los derechos reservados. AVIGILON, el logotipo de AVIGILON, AVIGILON CONTROL CENTER, ACC, HDSM SmartCodec y LIGHTCATCHER son marcas comerciales de Avigilon Corporation. Otros nombres incluidos en el presente documento podrían ser las marcas comerciales de sus respectivos dueños. La ausencia de los símbolos ™ y ® cerca de cada marca comercial en el presente documento no implica la renuncia a la propiedad de la marca comercial relacionada. Avigilon Corporation protege sus innovaciones con patentes expedidas en Estados Unidos de América y otras jurisdicciones a nivel mundial (consulte avigilon.com/patents). No se concede ninguna licencia relativa a ningún derecho de autor, diseño industrial, marca comercial, patente o cualesquiera otras formas de derechos de propiedad intelectual de Avigilon Corporation o de sus licenciatarios, a menos que se otorgue expresamente por escrito. Con protección de una o más reivindicaciones de las patentes incluidas en patentlist.hevcadvance.com.