

PROFESSIONAL DIGITAL TWO-WAY RADIO

MOTOTRBO™ SL SERIES

SL4000 & SL4010 PORTABLES

USER GUIDE

en | de-DE | fr-FR | it-IT | es-ES | tr | pl | ru | ar

Contenido

Información importante sobre seguridad..... 15

Versión del software.....16

Derechos de autor del software informático.....17

Precauciones de manipulación.... 18

Directrices e Instrucciones sobre la Exposición a la energía de radiofrecuencia y la Seguridad del producto..... 19

Introducción..... 20

Cómo utilizar esta guía.....20
Información que le puede ofrecer el distribuidor o administrador del sistema... 20

Preparación de la radio para su uso.....21

Carga de la batería.....21
Colocación de la batería.....22
Conexión del auricular/accesorio de audio....22
Encendido de la radio.....23
Ajuste del volumen..... 23

Identificación de los controles de la radio..... 25

Controles de la radio.....25
Uso del disco de navegación en 4 direcciones..... 26
Uso del teclado.....27

Operaciones no Connect Plus.....29

Controles de radio adicionales en modo no Connect Plus.....30

Botón PTT (pulsar para hablar)..... 30
Botones programables.....31
Funciones asignables de la radio..... 31
Funciones asignables de configuración o herramientas..... 34
Acceso a las funciones programadas.....34
Identificación de los indicadores de estado..... 35
Iconos de pantalla..... 35
Iconos de llamada..... 38
Iconos de herramientas.....39
Iconos pequeños de aviso..... 40
Iconos de Enviados 40
Iconos de fichas de trabajo..... 41
Indicador LED..... 41
Tonos de audio..... 43
Tonos de indicador.....43
IP Site Connect 44
Capacity Plus 44
Linked Capacity Plus 45

Realización y recepción de llamadas en modo no Connect Plus.....47

Selección de una Zona..... 47
Selección de un canal.....48
Recepción y respuesta a llamadas de radios..... 48
Recepción y respuesta a llamadas de grupo..... 49
Recepción y respuesta a llamadas privadas 50
Recepción de llamadas a todos 50
Recepción y respuesta de una llamada telefónica 51
Realización de una llamada de radio.....52
Realización de llamadas de grupo.....53

Realización de llamadas privadas 54
Realización de llamadas a todos 56
Realización de llamadas telefónicas con el botón de acceso de marcación rápida..... 56
Realización de llamadas privadas con el botón de Llamada por marcación rápida..... 58
Realización de una llamada de grupo, privada o a todos con la tecla numérica programable 59
Realización de llamadas telefónicas con el botón de teléfono programable 60
Realización de llamadas telefónicas con el botón de marcado manual programable 62
Interrupción de una llamada de radio 65
Modo directo..... 65
Funciones de monitorización..... 66
Monitorización de un canal..... 66
Monitorización permanente.....66

Funciones avanzadas en modo no Connect Plus..... 68

Verificación de radio..... 68
Envío de una verificación de radio..... 68
Monitor remoto.....70
Iniciación del monitor remoto... 70
Listas de rastreo..... 72
Visualización de una entrada en la lista de rastreo.....72
Visualización de una entrada en la lista de rastreo por búsqueda de alias.....72
Edición de la lista de rastreo....73
Escaneo.....77
Configuración de una Lista de exploración activa..... 78
Inicio y detención del rastreo... 78

Respuesta a una transmisión durante un rastreo....79
Eliminación de canales con ruido....79
Restauración de canales con ruido....80
Configuración de contactos....80
Realización de una llamada de grupo desde Contactos....81
Realización de una llamada privada desde Contactos ...81
Realización de una llamada telefónica desde Contactos....83
Realización de una búsqueda de alias de llamada 85
Realización de una llamada de grupo, privada, telefónica o a todos mediante la búsqueda del alias 87
Asignación de una entrada a una tecla numérica programada 88
Eliminación de la asociación entre la entrada y la tecla numérica programada 89
Adición de un nuevo contacto....90
Envío de un mensaje a un Contacto....91
Configuración del indicador de llamada....91
Activación y desactivación de Timbres de llamada para Alertas de llamada 91
Activación y desactivación de timbres de llamada para llamadas privadas 92
Activación y desactivación de timbres de llamada para los mensajes de texto....93
Activación y desactivación de los timbres de llamada para el estado de telemetría con texto....93
Asignación de tipos de timbre....94
Todos los tonos....95

Selección del tipo de tono de alerta..... 95
Aumento del volumen del tono de alarma..... 96
Funciones del registro de llamadas.... 96
Visualización de llamadas recientes..... 96
Pantalla de llamada perdida.....97
Almacenamiento de un alias desde una lista de llamadas.....97
Eliminación de una llamada de la lista de llamadas..... 97
Visualización de detalles desde una lista de llamadas.....98
Funcionamiento de las alertas de llamada..... 98
Recepción y respuesta a una alerta de llamada..... 99
Realización de una alerta de llamada desde la lista de contactos.....99
Realización de una alerta de llamada con el botón de acceso de marcación rápida..... 100
Funcionamiento de emergencia.....100
Recepción de una alarma de emergencia..... 101
Respuesta a una alarma de emergencia..... 102
Envío de una alarma de emergencia..... 103
Envío de una alarma de emergencia con llamada... 103
Envío de una alarma de emergencia con transmisión de voz posterior 104
Reinicio del modo de emergencia..... 106
Salida del modo de emergencia tras enviar la alarma de emergencia..... 106
Características de mensajería 106
Escritura y envío de mensajes de texto.....107
Envío de mensajes de texto rápidos..... 108
Envío de un mensaje de texto con notas rápidas con el botón de acceso de marcación rápida..... 110

Acceso a la carpeta Borrador.110
Gestión de mensajes de texto que no se han podido enviar..... 112
Gestión de mensajes de texto enviados.....115
Recepción de mensajes de texto..... 118
Gestión de mensajes de texto recibidos.....119
Asignaciones de tarea..... 123
Acceso a la carpeta de Fichas de trabajo..... 123
Inicio y cierre de sesión en el servidor remoto..... 124
Creación y envío de una ficha de trabajo..... 124
Respuesta a la Ficha de trabajo.....126
Eliminación de una Ficha de trabajo.....126
Privacidad 127
Modo oculto..... 129
Acceso al Modo oculto.....129
Salida del Modo oculto.....129
Multifrecuencia de doble tono (DTMF)..... 129
Controles de varios sitios 130
Inicio de una búsqueda de sitio automática..... 130
Interrupción de una búsqueda de sitio automática..... 131
Inicio de una búsqueda de sitio manual.....132
Seguridad.....132
Deshabilitar radio..... 133
Habilitar radio.....134
Operario aislado.....136
Funciones de bloqueo por contraseña..... 136
Acceso a la radio mediante contraseña..... 136
Desbloqueo de la radio en estado de bloqueo..... 137
Activación o desactivación del bloqueo por contraseña..... 138
Cambio de la contraseña..... 138
Funcionamiento de Bluetooth..... 139
Encendido y apagado de la función Bluetooth..... 140
Búsqueda y conexión con un dispositivo Bluetooth.... 141

Búsqueda y conexión desde un dispositivo Bluetooth (modo visible)..... 142
Conexión a un dispositivo Bluetooth emparejado..... 142
Desconexión de un dispositivo Bluetooth..... 143
Cambio de salida de audio..... 143
Visualización de detalles del dispositivo..... 144
Edición de nombre de dispositivo..... 144
Eliminación del nombre del dispositivo..... 145
Ganancia de micrófono Bluetooth..... 145
Modo Bluetooth visible permanentemente..... 146
Lista de notificaciones..... 146
Acceso a la lista de notificaciones..... 146
Programación a través del interfaz aire (OTAP)..... 147
Herramientas..... 147
Bloqueo y desbloqueo del teclado..... 147
Encendido y apagado de los tonos del teclado..... 148
Activación o desactivación de las funciones de tarjeta opcional..... 149
Identificación del tipo de cable..... 149
Activación o desactivación de la función de transmisión activada por voz (VOX)..... 149
Configuración del temporizador de la luz de fondo de la pantalla..... 150
Encendido y apagado de tonos/alertas de la radio..... 151
Configuración del nivel de diferencia de volumen del tono de alerta..... 151
Activación o desactivación del tono Permiso para hablar..... 152
Configuración del tono de alerta de mensaje de texto..... 153
Cambio del modo de pantalla..... 153

Ajuste del brillo de la pantalla..... 154
Modo Papel tapiz..... 155
Modo Salvapantallas.....156
Accesorio de audio.....156
Bloqueo automático del teclado..... 157
Idioma..... 157
Encendido y apagado del indicador LED..... 158
Activación o desactivación del indicador de voz..... 158
Configuración de la función de reconocimiento de voz. 159
Micrófono AGC digital (Mic AGC-D)..... 160
Cambio de la salida de audio a través del botón programable.....161
Audio inteligente.....161
Activación y desactivación del supresor de respuesta acústica 162
Activación o desactivación de la mejora del sonido.....163
Configuración del entorno de audio..... 164
Configuración de los perfiles de audio..... 164
Configuración de la introducción de texto.....165
Lista de recepción flexible.....171
Acceso a la información general de la radio..... 175
Comprobación de los valores de RSSI..... 178

Operaciones Connect Plus..... 179

Controles de radio adicionales en el modo Connect Plus.....180
Botón PTT (pulsar para hablar)..... 180
Botones programables.....180
Funciones asignables de la radio..... 181
Funciones asignables de configuración o herramientas..... 182
Identificación de los indicadores de estado en el modo Connect Plus. 183

Iconos de pantalla..... 183
Iconos de llamada..... 185
Iconos de Enviados 185
Indicador LED..... 186
Tonos de indicador..... 187
Tonos de audio..... 187
Cambio entre los modos de Connect Plus y no de Connect Plus..... 188

Realización y recepción de llamadas en modo Connect Plus..... 189

Selección de un emplazamiento..... 189
Solicitud de itinerancia..... 189
Activar/desactivar bloqueo de sitio..... 189
Restricción de sitios..... 190
Selección de una Zona..... 190
Uso de varias redes..... 191
Selección de un tipo de llamada..... 191
Recepción y respuesta a llamadas de radios..... 191
Recepción y respuesta a llamadas de grupo..... 192
Recepción y respuesta a llamadas privadas..... 193
Recepción de una llamada a todos en sitio..... 193
Recepción de una llamada telefónica privada..... 194
Recepción de una llamada telefónica de grupo de conversación..... 195
Llamada telefónica multigrupo entrante..... 195
Realización de una llamada de radio..... 196
Realización de una llamada .. 196
Realización de llamadas privadas con el botón de Llamada por marcación rápida..... 199
Realización de llamadas telefónicas con el botón de marcado manual programable..... 199
Realización de llamadas telefónicas privadas con el botón de marcado manual programable..... 200

Realización de una llamada telefónica privada saliente mediante el menú del teléfono..... 201
Realización de una llamada telefónica privada saliente desde Contactos..202
Espera de la concesión de canal en una llamada telefónica privada saliente.....203
Realización de una marcación en búfer en una llamada telefónica privada saliente conectada..... 203
Realización de una marcación en directo en una llamada telefónica privada saliente conectada..... 204

Funciones avanzadas en modo Connect Plus.....205
Repliegue auto.....205
Indicaciones del modo Repliegue auto.....205
Realización/recepción de llamadas en modo de seguridad..... 205
Reanudación del funcionamiento normal.....206
Verificación de radio..... 207
Envío de una verificación de radio.....207
Monitor remoto.....208
Iniciación del monitor remoto. 208
Escaneo.....209
Inicio y detención del rastreo. 209
Respuesta a una transmisión durante un rastreo.....210
Rastreo configurable por el usuario..210
Activación o desactivación del rastreo.....211
Edición de la lista de rastreo.....211
Agregar o borrar un grupo a través del menú Agregar miembros..... 213
Descripción de la operación de rastreo.....215
Escaneo de contestaciones.....215
Configuración de contactos..... 216

Realización de una llamada privada desde Contactos.. 217
Realización de una búsqueda de alias de llamada..... 218
Adición de un nuevo contacto..... 218
Configuración del indicador de llamada..... 219
Activación y desactivación de Timbres de llamada para Alertas de llamada ... 219
Activación y desactivación de timbres de llamada para llamadas privadas..... 219
Activación y desactivación de timbres de llamada para los mensajes de texto..... 220
Aumento del volumen del tono de alarma..... 221
Funciones del registro de llamadas.. 221
Visualización de llamadas recientes..... 221
Eliminación de una llamada de la lista de llamadas..... 221
Visualización de detalles desde una lista de llamadas.....222
Funcionamiento de las alertas de llamada..... 223
Recepción y respuesta a una alerta de llamada..... 223
Realización de una alerta de llamada desde la lista de contactos.....223
Realización de una alerta de llamada con el botón de acceso de marcación rápida..... 224
Funcionamiento de emergencia.....224
Recepción de una emergencia entrante..... 226
Almacenamiento de los detalles de emergencia en la lista de alarmas..... 227
Eliminación de Emergency Details (Detalles de emergencia)..... 227
Respuesta a una llamada de emergencia..... 227
Respuesta a una alerta de emergencia..... 228

Inicio de una llamada de emergencia..... 228
Inicio de una llamada de emergencia con transmisión de voz posterior..... 229
Inicio de una alerta de emergencia..... 230
Salida del modo de emergencia..... 230
Características de mensajería..... 231
Escritura y envío de mensajes de texto..... 231
Envío de mensajes de texto rápidos..... 232
Envío de un mensaje de texto con notas rápidas con el botón de acceso de marcación rápida..... 234
Acceso a la carpeta Borrador. 234
Gestión de mensajes de texto que no se han podido enviar..... 237
Gestión de mensajes de texto enviados..... 239
Recepción de mensajes de texto..... 243
Lectura de mensajes de texto..... 243
Gestión de mensajes de texto recibidos..... 243
Privacidad..... 247
Realización de una llamada con la privacidad (codificación) activada..... 248
Modo oculto..... 248
Acceso al Modo oculto..... 249
Salida del Modo oculto..... 249
Seguridad..... 249
Deshabilitar radio..... 249
Habilitar radio..... 251
Funciones de bloqueo por contraseña..... 252
Acceso a la radio mediante contraseña..... 252
Activación o desactivación del bloqueo por contraseña..... 253
Desbloqueo de la radio en estado de bloqueo..... 254
Cambio de la contraseña..... 254
Funcionamiento de Bluetooth..... 255
Encendido y apagado de la función Bluetooth..... 256

Búsqueda y conexión con un dispositivo Bluetooth.... 256
Búsqueda y conexión desde un dispositivo Bluetooth (modo visible).....257
Desconexión de un dispositivo Bluetooth..... 258
Cambio de salida de audio.....258
Visualización de detalles del dispositivo..... 259
Edición de nombre de dispositivo..... 259
Eliminación del nombre del dispositivo..... 260
Ganancia de micrófono Bluetooth.....260
Modo Bluetooth visible permanentemente.....260
Lista de notificaciones.....261
Acceso a la lista de notificaciones..... 261
Herramientas..... 261
Encendido y apagado de tonos/alertas de la radio....261
Encendido y apagado de los tonos del teclado.....262
Configuración del nivel de diferencia de volumen del tono de alerta..... 263
Activación o desactivación del tono Permiso para hablar..... 263
Cambio del modo de pantalla..... 264
Ajuste del brillo de la pantalla..... 264
Configuración del temporizador de la luz de fondo de la pantalla.....265
Bloqueo y desbloqueo del teclado..... 266
Idioma..... 267
Encendido y apagado del indicador LED..... 267
Identificación del tipo de cable..... 268
Anuncio de voz.....268
Modo Papel tapiz..... 269
Modo Salvapantallas.....269
Accesorio de audio.....270
Bloqueo automático del teclado..... 270

Micrófono AGC digital (Mic AGC-D)..... 271
Audio inteligente.....271
Activación y desactivación del supresor de respuesta acústica..... 273
Configuración de la introducción de texto.....273
Acceso a la información general de la radio..... 279
Garantía de las baterías y de los cargadores.....291
Garantía de fabricación..... 291
Garantía de capacidad..... 291
Garantía limitada.....292
PRODUCTOS DE COMUNICACIÓN DE MOTOROLA..... 292
I. ÁMBITO Y DURACIÓN DE LA GARANTÍA:..... 292
II. DISPOSICIONES GENERALES:..... 293
III. DERECHOS DE LEYES ESTATALES:..293
IV. OBTENCIÓN DEL SERVICIO DE GARANTÍA:..... 294
V. ELEMENTOS NO CUBIERTOS POR LA GARANTÍA:.....294
VI. DISPOSICIONES DE PATENTES Y SOFTWARE:..... 295
VII. LEGISLACIÓN APLICABLE:.....296

Información importante sobre seguridad

Guía de exposición a radiofrecuencia y seguridad del producto para radios bidireccionales portátiles

¡ATENCIÓN!

Esta radio está exclusivamente restringida al uso laboral. Antes de utilizar la radio, lea la guía de exposición a radiofrecuencia y seguridad del producto para las radios bidireccionales portátiles, que contiene instrucciones importantes de funcionamiento para un uso seguro, así como información importante sobre la energía de radiofrecuencia y su control, en cumplimiento de las normas y normativas aplicables.

Para obtener una lista de las antenas, las baterías y otros accesorios aprobados por Motorola, visite el siguiente sitio web:

http://www.motorolasolutions.com

Versión del software

Todas las funciones que se describen en las secciones siguientes son compatibles con la versión de software **R02.40.00** o posterior.

Consulte *Verificación de la versión de firmware y de Codeplug* en la página 176 a fin de determinar la versión del software de la radio.

Consulte con su distribuidor o administrador del sistema para obtener más detalles acerca de todas las funciones compatibles.

Derechos de autor del software informático

Los productos de Motorola descritos en el presente manual pueden incluir programas informáticos de Motorola protegidos por derechos de copyright almacenados en memorias de semiconductores o en otro tipo de medios. La legislación de Estados Unidos y otros países reservan ciertos derechos exclusivos a favor de Motorola con respecto a los programas informáticos protegidos por derechos de copyright, incluidos, entre otros, el derecho exclusivo de copia y reproducción de cualquier modo de dichos programas informáticos. Por consiguiente, se prohíbe la copia, la reproducción, la modificación, el uso de técnicas de ingeniería inversa y la distribución de forma alguna de todo programa informático de Motorola protegido por derechos de copyright e incluido en los productos descritos en el presente manual, sin el consentimiento expreso por escrito de Motorola. Asimismo, la adquisición de los productos de Motorola no garantiza, de forma implícita ni explícita, por impedimento legal ni de ningún otro modo, ningún tipo de licencia en lo que respecta a los derechos de copyright, las patentes o las solicitudes de patentes de Motorola, excepto en los casos de uso de licencias normales y no excluyentes derivados de la ejecución de la ley en la venta de un producto.

La tecnología de codificación de voz AMBE+2™ que incluye este producto está protegida por derechos de propiedad intelectual, incluidos derechos de patente, copyrights y secretos comerciales de Digital Voice Systems, Inc.

Esta tecnología de codificación de voz tiene licencia exclusiva para su uso con este equipo de comunicaciones. Se prohíbe de forma explícita al usuario de esta tecnología descompilar, usar técnicas de ingeniería inversa, desmontar el código objeto o convertir de ninguna otra forma el código objeto en un formato legible.

EE. UU. patente de EE. UU. n.º 5.870.405, n.º 5.826.222, n.º 5.754.974, n.º 5.701.390, n.º 5.715.365, n.º 5.649.050, n.º 5.630.011, n.º 5.581.656, n.º 5.517.511, n.º 5.491.772, n.º 5.247.579, n.º 5.226.084 y n.º 5.195.166.

Precauciones de manipulación

La radio portátil digital de la serie MOTOTRBO cumple las especificaciones IP54, lo que le permite soportar condiciones adversas como estar expuesta al agua o el polvo.

- Mantenga la radio limpia y evite la exposición al agua para ayudar a garantizar una funcionalidad y un rendimiento apropiados.
- Para limpiar las superficies exteriores de la radio, utilice una solución diluida de detergente suave de lavavajillas y agua dulce (es decir, una cucharadita de detergente por cada 4 litros de agua).
- Estas superficies deben limpiarse siempre que una inspección visual periódica revele la presencia de manchas, grasa o suciedad.



Precaución: Los efectos de determinadas sustancias químicas y sus vapores pueden resultar nocivos en algunos plásticos. Evite el uso de pulverizadores en aerosol, limpiadores de sintonizadores y otras sustancias químicas.

Directrices e Instrucciones sobre la Exposición a la energía de radiofrecuencia y la Seguridad del producto

Para obtener instrucciones detalladas, precauciones y advertencias sobre el uso correcto, consulte la guía de exposición a radiofrecuencia y seguridad del producto para radios bidireccionales portátiles.

- Para asegurar un nivel de audio confortable y el cumplimiento de los límites de exposición a la energía de radiofrecuencia, no sostenga la radio junto a la oreja ni al lado de la cabeza.



- Utilícelo solo delante de su rostro o con los accesorios de audio aprobados por Motorola Solutions y lleve fundas para asegurar el cumplimiento de los límites de exposición a la energía de radiofrecuencia.



Introducción

Cómo utilizar esta guía

En esta Guía del usuario se explica el funcionamiento básico de los dispositivos MOTOTRBO portátiles.

Sin embargo, es posible que el distribuidor o el administrador del sistema hayan personalizado la radio para satisfacer sus necesidades. Póngase en contacto con el distribuidor o el administrador del sistema para obtener más información.

No se muestran iconos para las funciones que están disponibles en **ambos** modos convencionales; analógico y digital.

Las funciones disponibles solo en el modo analógico convencional no están disponibles en el modo de funcionamiento Connect Plus. consulte *Operaciones Connect Plus* en la página 179 para obtener más información.

Para obtener más información sobre las funciones que están disponibles en un modo multisitio convencional, consulte *IP Site Connect* en la página 44.

Las funciones seleccionadas **también** están disponibles en el modo troncal de un solo sitio, **Capacity Plus**. Consulte *Capacity Plus* en la página 44 para obtener más información.

Las funciones seleccionadas **también** están disponibles en el modo troncal multisitio, **Linked Capacity Plus**. Consulte *Linked Capacity Plus* en la página 45 para obtener más información.

Información que le puede ofrecer el distribuidor o administrador del sistema

Puede consultar con su distribuidor o administrador del sistema lo siguiente:

- ¿Se ha programado la radio con canales convencionales predeterminados?
- ¿Qué botones se han programado para acceder a otras funciones?
- ¿Qué accesorios opcionales pueden satisfacer sus necesidades?
- ¿Cuáles son las prácticas recomendadas de uso de las radios para una comunicación eficaz?
- ¿Qué procedimientos de mantenimiento contribuirán a incrementar la vida útil de la radio?

Preparación de la radio para su uso

Carga de la batería

La radio funciona con una batería de iones de litio (Li-Ion). Para evitar daños y asegurar el cumplimiento de los términos de la garantía, cargue la batería utilizando un cargador Motorola *exactamente* tal como se describe en la guía del usuario del cargador. Todos los cargadores pueden cargar únicamente baterías Motorola autorizadas. Es posible que no se puedan cargar otras baterías. Se recomienda que la radio permanezca apagada durante la carga.

Cargue una batería nueva 14 o 16 horas antes del primer uso para conseguir un mejor rendimiento. Antes de cargar una batería con la radio, se recomienda apagar la radio. Las baterías se cargan mejor a temperatura ambiente.

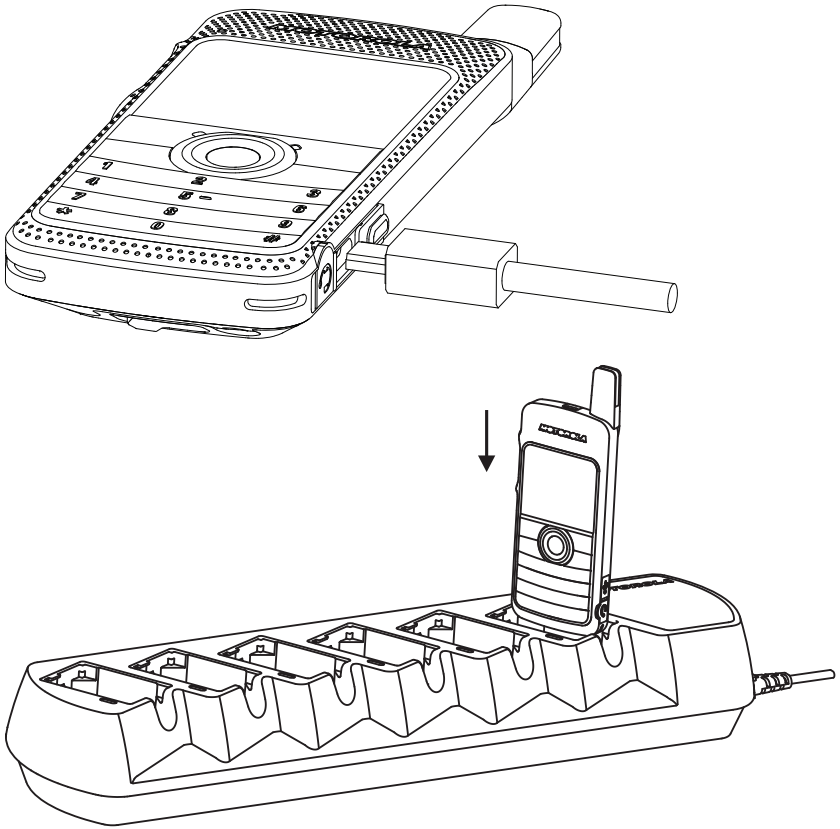

Aparecerá el iconode batería en carga hasta que el usuario desenchufe el cable USB o extraiga la radio del cargador.

Colocación de la batería

1 Alinee los contactos de la batería con los contactos del interior del compartimento de la batería. Inserte primero el lado de los contactos de la batería. Empuje suavemente la batería hasta que encaje en su sitio.

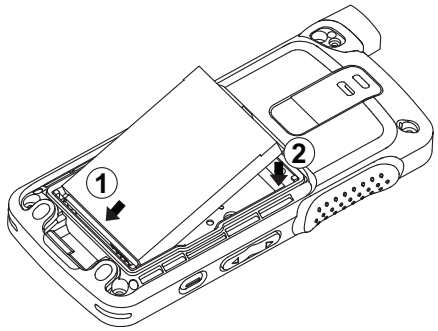

2 Para colocar la tapa de la batería, alinéela en su sitio y deslice el pestillo de la batería (Ⓐ) hasta que haga clic en su sitio. Coloque el pestillo de la batería en la posición de cierre.

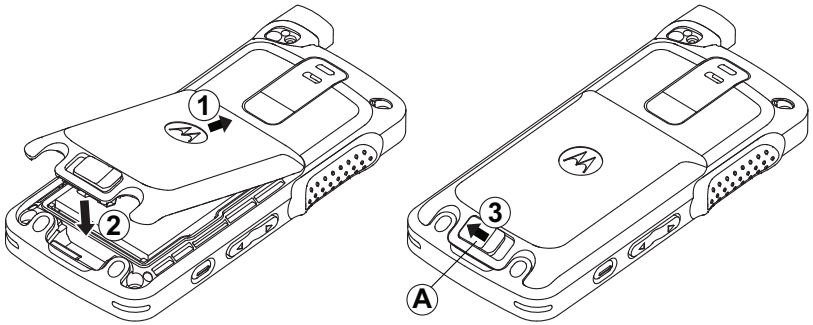

Conexión del auricular/accesorio de audio

La toma de audio (Ⓐ) se encuentra en el lado de la antena de la radio. Se utiliza para conectar los accesorios a la radio.

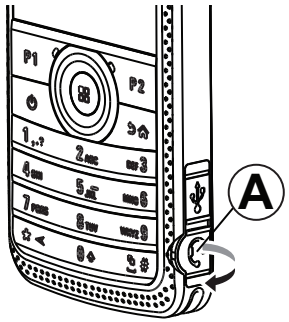

1 Levante la solapa de la tapa de la toma de audio. Alinee los indicadores (Ⓐ) tanto del conector como de la carcasa y, a continuación, empuje hasta que encaje correctamente.

2 Gire el conector en el sentido de las agujas del reloj o en sentido contrario al de las agujas del reloj para bloquearlo.

3 Para desbloquearlo, gírelo hasta que los indicadores (Ⓑ) tanto del conector como de la carcasa estén alineados. Tire con cuidado del conector para desconectarlo de la radio.

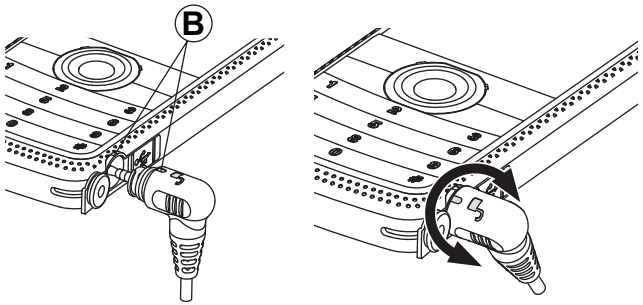

Encendido de la radio

Pulse el botón de **encendido/apagado** (Ⓑ) en el teclado frontal. Verá un mensaje o una imagen de bienvenida.

El indicador LED parpadea verde fijo (Ⓐ).

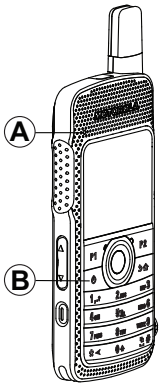

Ajuste del volumen

Para aumentar el volumen, empuje el **botón de volumen** (Ⓐ) hacia arriba.

*Para bajar el volumen, empuje el **botón de volumen** hacia abajo.*

Nota: La radio se puede programar para que presente una diferencia de volumen mínima cuando no se pueda bajar el nivel de volumen más allá del volumen mínimo programado. Póngase en contacto con el distribuidor o el administrador del sistema para obtener más información.

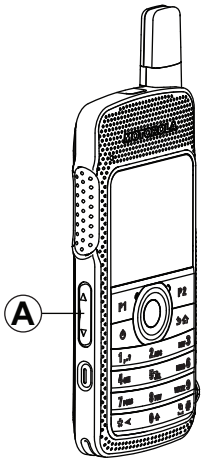
A

Identificación de los controles de la radio

Controles de la radio

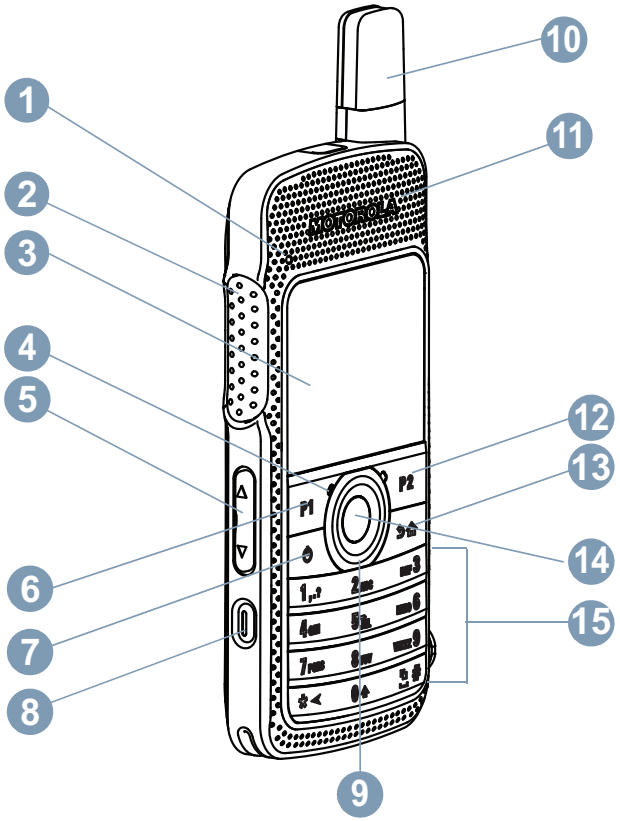

1 Indicador LED
2 Botón **PTT** (pulsar para hablar)
3 Pantalla
4 Micrófono
5 Botón de volumen
6 Botón del panel frontal P1[1]
7 Botón de encendido/apagado/información
8 Botón de emergencia[1]
9 Disco de navegación en 4 direcciones
10 Antena
11 Altavoz
12 Botón del panel frontal P2[1]
13 Botón para volver e ir al inicio
14 Botón de Menú/OK
15 Teclado

[1] Estos botones son programables.

Uso del disco de navegación en 4 direcciones

Puede usar el disco de navegación en 4 direcciones, 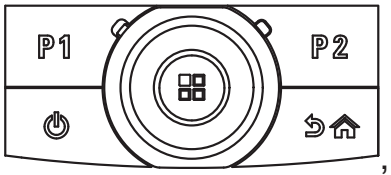

, para desplazarse entre las opciones, aumentar o disminuir los valores y navegar en sentido vertical.

Categoría	Dirección	
	▲ o ▼	◀ o ▶
Menú	Navegación vertical	-
Listas	Navegación vertical	-
Ver detalles	Navegación vertical	Elemento anterior/ siguiente
Valores numéricos	Aumentar/ disminuir	-

Puede utilizar el disco de navegación en 4 direcciones,  , como un número, alias o editor de texto personalizable.

El botón ▶ se puede utilizar para cambiar los canales en la pantalla de inicio.

Pulse  para seleccionar el canal deseado.

Categoría de editor	Dirección	
	▲ o ▼	◀ o ▶
Número	-	-
Alias	-	Mover el cursor un carácter hacia la izquierda/ derecha.
Texto personalizable	Mover el cursor arriba/abajo	Mover el cursor un carácter hacia la izquierda/ derecha.

Uso del teclado

Puede utilizar el teclado alfanumérico de 3 x 4 para acceder a las funciones de la radio. Puede utilizar el teclado para introducir los ID o alias de suscriptor, así como los mensajes de texto. Muchos caracteres requieren que se pulse una tecla varias veces. La tabla que se muestra a continuación indica el número de veces que se necesita pulsar una tecla para generar los caracteres que desee.

Tecla	Número de veces que debe pulsarse la tecla												
	1	2	3	4	5	6	7	8	9	10	11	12	13
1 ,.?	1	.	,	?	!	@	y	'	%	—	:	*	#
2 ABC	A	B	C	2									
3 DEF	D	E	C	3									
4 GHI	G	H	I	4									
5 JKL	J	K	L	5									
6 MNO	M	N	O	6									
7 PQRS	T	Q	R	S	7								
8 TUV	P	U	V	8									

Tecla	Número de veces que debe pulsarse la tecla												
	1	2	3	4	5	6	7	8	9	10	11	12	13
9 WXYZ	W	X	Y	Z	9								
0 ⇧	0	**Nota:** Pulse para introducir "0" y mantenga pulsado para activar el bloqueo de mayúsculas. Otra pulsación larga lo desactivará.											
* ⌫	* o DEL (Suprimir)	**Nota:** Presione durante la introducción de texto para borrar el carácter. Púlsela cuando esté introduciendo caracteres numéricos para insertar un "*".											
#	# o espacio	**Nota:** Presione durante la introducción de texto para insertar un espacio. Pulse cuando introduzca un carácter numérico para insertar un "#". Mantenga pulsado para cambiar el método de introducción de texto.											

Operaciones no Connect Plus

Controles de radio adicionales en modo no Connect Plus

Botón PTT (pulsar para hablar)

El botón **PTT** situado en un lateral de la radio (Ⓐ) tiene dos funciones principales:

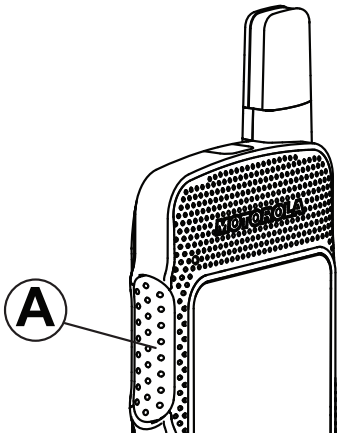

- En el transcurso de una llamada, el botón **PTT** permite que la radio transmita a las demás radios de la llamada.

  Mantenga pulsado el botón **PTT** para hablar. Suelte el botón **PTT** para escuchar.

  El micrófono se activa cuando se pulsa el botón **PTT.**
- Cuando no hay ninguna llamada en curso, el botón **PTT** se utiliza para realizar una nueva llamada (consulte *Realización de una llamada de radio* en la página 52).

Si el tono Permiso para hablar (consulte *Activación o desactivación del tono Permiso para hablar* en la página 152) está habilitado, espere a que finalice el tono de alerta breve antes de hablar.

Durante una llamada, si la función Indicación de canal libre está habilitada en la radio (la ha programado el distribuidor), oirá un breve tono de alerta en el momento en que la radio de destino (la radio que recibe la llamada) libere el botón PTT, lo que indica que el canal está disponible para contestar.

También escuchará un tono continuo de prohibición para hablar si se interrumpe la llamada, que le indica que debería soltar el botón **PTT**, por ejemplo, si la radio recibe una llamada de emergencia.

Botones programables

Su distribuidor puede definir los botones programables como accesos directos a funciones de la radio según la duración de la pulsación del botón:

- Pulsación corta: consiste en pulsar y soltar el botón rápidamente.
- Pulsación larga: consiste en pulsar y mantener pulsado el botón durante la duración programada.
- Pulsación continua: consiste en dejar pulsado el botón.

Nota: La duración programada de pulsación de botones se puede aplicar a todas las funciones o configuraciones de la radio o herramientas asignables. Consulte *Funcionamiento de emergencia* en la página 100 para obtener más información sobre la duración programada del botón de **Emergencia**.

Funciones asignables de la radio

Actions	Un botón programable para acceder a una lista de acciones programables del CPS.
Direccionamiento del audio	Alterna la salida de audio entre los altavoces interno y externo.
Conmutación audio	Alterna la salida de audio entre el altavoz interno de la radio y el altavoz del accesorio con cables.
Cambio audio® Bluetooth	Alterna la salida de audio entre el altavoz interno de la radio y el accesorio externo con tecnología Bluetooth.
con conexión a tierra	Proporciona acceso directo a la lista de contactos.
Alerta de llamada	Permite acceder directamente a la lista de contactos para que pueda seleccionar un contacto al que enviarle una alerta de llamada.
Registro de llamadas	Selecciona la lista del registro de llamadas.

Anuncio de canal	Reproduce mensajes de voz de anuncio de canal y de zona para el canal actual.
Mostrar alias de radio	Muestra el nombre en pantalla de la radio.
Emergencia	Dependiendo de la programación, inicia o cancela una llamada o una alarma de emergencia.
Audio inteligente	Permite activar o desactivar el Audio inteligente.
Asignaciones de tarea	Permite que el usuario vea las fichas de trabajo y actúe en consecuencia.
Marcado manual	Dependiendo de la programación, inicia una llamada privada o telefónica al teclear cualquier ID de suscriptor o número de teléfono.
Navegación manual de sitios[2]	Inicia la búsqueda de sitio manual.
Activar/Desactivar AGC de micrófono analógico	Activa o desactiva el control automático de ganancia (AGC) del micrófono interno.
servicio	Monitoriza un canal seleccionado en busca de actividad.
Notificaciones	Proporciona acceso directo a la lista de notificaciones.
Eliminación de canal con ruido[2]	Elimina temporalmente de la lista de rastreo un canal no deseado, exceptuando el canal seleccionado. El canal seleccionado se refiere a la combinación de zona/canal seleccionada por el usuario desde la que se inicia el rastreo.
Acceso de marcación rápida	Inicia directamente una llamada privada, telefónica o de grupo predefinida, una alerta de llamada o un mensaje de texto rápido.
Función de tarjeta opcional	Activa o desactiva las funciones de la tarjeta

	opcional para los canales compatibles con dicha tarjeta.
Monitorización permanente[2]	Monitoriza un canal seleccionado por todo el tráfico de radios hasta que se desactiva la función.
Teléfono	Proporciona acceso directo a la lista de contactos del teléfono.
Indicador de potencia de la batería	Muestra el estado actual del nivel de la batería.
Privacidad	Activa o desactiva la privacidad.
Alias e ID de radio	Proporciona el ID y alias de radio
Verificación de radio	Determina si una radio se encuentra activa en un sistema.
Habilitar radio	Permite activar de forma remota una radio de destino.
Deshabilitar radio	Permite desactivar de forma remota una radio de destino.
Monitor remoto	Enciende el micrófono de una radio de destino sin que proporcione ningún indicador.
Repetidor/habla-escucha[2]	Alterna entre el uso de un repetidor y la comunicación directa con otra radio.
Tipo de timbre de alerta	Ofrece al usuario acceso directo a la configuración del tono de alerta.
Escaneo[2]	Permite activar o desactivar el rastreo
Información del sitio	Muestra el nombre y el ID del sitio Linked Capacity Plus. reproduce los mensajes de voz de anuncio del sitio actual (esta función no está disponible si el anuncio de voz está desactivado).

Activar/desactivar bloqueo de sitio[2]	Al habilitarlo, la radio solo buscará el emplazamiento actual. Si se deshabilita, la radio busca otros emplazamientos además del actual.
Control de telemetría	Controla el pin de salida en una radio local o remota.
Mensaje txt.	Selecciona el menú de mensajes de texto.
Desactivación remota de la interrupción de transmisión	Detiene un llamada en curso que se puede interrumpir para liberar el canal.
Sin asignar	Botón programable sin asignar.
Activar/Desactivar anuncio de voz	Activa o desactiva el anuncio de voz.
Transmisión activada por voz (VOX)	Activa o desactiva VOX.
Zona	Permite seleccionar en una lista de zonas.

Funciones asignables de configuración o herramientas

Todos los tonos/alertas.	Activa y desactiva todos los tonos y alertas.
Brillo	Permite ajustar el brillo mediante el modo de brillo manual o a través del fotosensor de la radio, que controla el brillo automático.
Modo de pantalla	Activa o desactiva el modo de pantalla día/noche.
Fondo de pantalla	Se visualiza en la pantalla de inicio.

Acceso a las funciones programadas

Puede acceder a diversas funciones de la radio realizando una de las siguientes opciones:

2 No disponible en Capacity Plus y Linked Capacity Plus

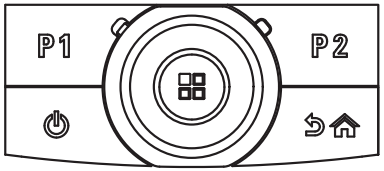

- Mediante una pulsación breve o larga de los botones programables correspondientes.
- Utilice el disco de navegación en 4 direcciones del modo siguiente:

1 Pulse para acceder al menú. Pulse el botón de desplazamiento por el menú (o) para acceder a las funciones del menú.

2 Pulse pulse el botón para seleccionar una función o acceder a un submenú.

3 Para retroceder un nivel en el menú o volver a la pantalla anterior, pulse el botón . pulse el botón unos segundos para volver a la pantalla de inicio.

Nota: Tras un periodo de inactividad, la radio sale automáticamente del menú y vuelve a la pantalla de inicio.

Identificación de los indicadores de estado

Iconos de pantalla

La radio tiene una pantalla panorámica de 2 pulgadas con una resolución QVGA (Quarter Video Graphics Array) en color de 16 bits.

Los elementos siguientes son iconos que aparecen en la pantalla de la radio. Los iconos se muestran , ordenados a la izquierda, en orden de aparición/uso

	**Indicador de intensidad de la señal recibida (RSSI)** El número de barras mostradas representa la intensidad de la señal de la radio. Cuatro barras indican la señal más intensa. Este icono solo se muestra durante la recepción.
	**servicio** Se está monitorizando el canal seleccionado.

	**Bluetooth no conectado** La función Bluetooth está activada, pero no hay conectado ningún dispositivo Bluetooth remoto.
	**Bluetooth conectado** La función Bluetooth está activada. El icono permanece iluminado cuando hay un dispositivo Bluetooth remoto conectado.
	**Iniciar sesión** Se ha iniciado la sesión de la radio en el servidor remoto.
	**Cerrar sesión** Se ha cerrado la sesión de la radio en el servidor remoto.
	**Datos de gran volumen** La radio está recibiendo datos de gran volumen y el canal está ocupado.

	**Notificación de Ficha de trabajo** La Lista de notificaciones tiene elementos que debe revisar.
	**Tarjeta opcional** La tarjeta opcional está habilitada. (Solo en modelos habilitados para la tarjeta opcional)
	**La tarjeta opcional no funciona** La tarjeta opcional está deshabilitada.
	**Temporizador de retardo de programación a través del interfaz aire** Indica el tiempo que queda hasta el reinicio automático de la radio.
	**Escaneo**[3][4] La función de rastreo está habilitada.
	**Rastreo: Prioridad 1**[3][4]

	La radio detecta actividad en el canal/ grupo designado como Prioridad 1.
	**Rastreo: Prioridad 2**[3][4] La radio detecta actividad en canales o grupos designados como Prioridad 2.
	**Lista de recepción flexible** La lista de recepción flexible está habilitada.
	**Emergencia** La radio está en modo Emergencia.
	**Seguro** La función Privacidad está activada.
	**Inseguro** La función de Privacidad está desactivada.
	**Roaming**[3] La función de roaming entre sitios está habilitada.
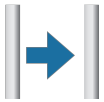	**Modo directo**[3][4] Si no hay un repetidor, la radio está configurada para establecer comunicación directa de radio a radio.
	**Batería** El número de barras (0-4) indica la carga restante en la batería. Parpadea cuando el nivel de la batería es bajo.
	**Estado de la carga de la batería** Muestra el estado de descarga de la batería.
	**Todos los tonos deshabilitados** No hay tonos de llamada disponibles.
	**Registro de llamadas** Registro de llamadas de radio.

	**con conexión a tierra** El contacto por radio está disponible.
	**Mensaje** Mensaje entrante.
	**Tono de silencio** El modo de tono de silencio está habilitado.
	**Solo sonar** El modo de tono de llamada está habilitado.
	**Vibración** El modo de vibración está habilitado.
	**Vibración y tono** El modo de vibración y tono está habilitado.

Iconos de llamada

Los siguientes iconos aparecen en la pantalla de la radio en el transcurso de una llamada. Estos iconos también aparecen en la lista Contactos para indicar el tipo de ID.

	**Llamada privada** Indica que hay una llamada privada en curso.
	**Llamada de grupo/a todos** Indica que hay una llamada de grupo o una llamada a todos en curso.

[3] No disponible en Capacity Plus
[4] No disponible en Linked Capacity Plus

	**Llamada telefónica como una llamada privada** Indica que hay una llamada telefónica como una llamada privada en curso. En la lista de contactos, indica un alias (nombre) o ID (número) de teléfono.
	**Llamada telefónica como una llamada de grupo/llamada a todos** Indica que hay una llamada telefónica como una llamada de grupo/llamada a todos en curso. En la lista de contactos, indica un alias (nombre) o ID (número) de grupo.
	**Llamada de PC con Bluetooth** Indica que hay una llamada de PC con Bluetooth en curso. En la lista de contactos, indica un alias (nombre) o ID (número) de llamada de PC con Bluetooth.

	**Alerta de llamada privada** En la lista de contactos, indica un alias (nombre) o ID (número) de suscriptor.

Iconos de herramientas

Los iconos siguientes aparecen junto a los elementos de menú en la pantalla de la radio y ofrecen las opciones siguientes.

	**Casilla de verificación (vacía)** Indica que la opción no está seleccionada.
	**Casilla de verificación (marcada)** Indica que la opción está seleccionada.
	**Brillo** Indica el nivel de brillo.

Iconos pequeños de aviso

Los siguientes iconos aparecen momentáneamente en la pantalla de la radio después de que se lleve a cabo una acción para realizar una tarea.

	**Transmisión correcta (positivo)** La acción se ha realizado correctamente.
	**Transmisión fallida (negativo)** Error al realizar la acción.
	**Transmisión en progreso (transición)** Transmitiendo. Este icono se ve antes de la indicación de Transmisión correcta o Transmisión fallida.

Iconos de Enviados

Los iconos que se indican a continuación aparecen en la esquina superior derecha de la pantalla de la radio en la carpeta de elementos enviados.

 O BIEN 	**Enviado correctamente** El mensaje de texto se ha enviado correctamente.
 O BIEN 	**Mensaje individual o de grupo leído** El mensaje de texto se ha leído.
 O BIEN 	**Mensaje individual o de grupo no leído** El mensaje de texto no se ha leído.
 O BIEN 	**Error de envío** El mensaje de texto no se ha enviado.
 O BIEN 	**En curso** • El mensaje de texto para un alias o ID de grupo está pendiente de transmisión.

- El mensaje de texto para un alias o ID de suscriptor está pendiente de transmisión y, a continuación, se espera confirmación.

Iconos de fichas de trabajo

	**Todos los trabajos** Indica todos los trabajos enumerados en la lista.
	**Nuevos trabajos** Indica los nuevos trabajos.

Indicador LED

El indicador LED (Ⓐ) muestra el estado de funcionamiento de la radio.

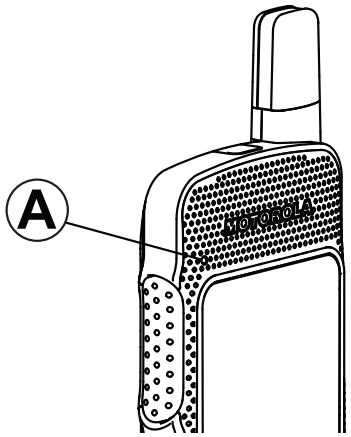

Rojo intermitente	La radio está transmitiendo con la batería baja, está recibiendo una transmisión de emergencia o ha fallado la autocomprobación al encenderse, o bien está fuera del alcance si la radio está configurada con un sistema de repetición de rango automático.
Amarillo fijo	La radio está monitorizando un canal

	digital convencional o en modo de Bluetooth visible. También indica una buena carga de la batería al pulsar el botón programable.
Parpadeo en amarillo	La radio rastrea actividad o recibe una alerta de llamada, la lista de recepción flexible está habilitada o bien todos los canales de Linked Capacity Plus están ocupados.
Parpadeo doble en amarillo	La radio ya no está conectada al repetidor mientras está en Capacity Plus o en Linked Capacity Plus; todos los canales Capacity Plus o Linked Capacity Plus están ocupados. El roaming automático está habilitado o la radio está buscando activamente un nuevo sitio
	o la radio está rastreando activamente un nuevo sitio. También indica que la radio aún tiene que responder a una alerta de llamada de grupo, o que la radio está bloqueada.
Verde fijo	La radio se está encendiendo o está transmitiendo. También indica la carga completa de la batería cuando se pulsa el botón programable (Carga de la batería) (Encendido/ apagado/Información).
Verde intermitente	La radio se está encendiendo, está recibiendo datos o una llamadasin la privacidad activada, está detectando actividad, o está recuperando transmisiones

	inalámbricas de programación .
Parpadeo verde rápido	La radio está recibiendo una llamada o datos con la función de privacidad habilitada.

Nota: En modo convencional, cuando el indicador LED parpadea en verde, indica que la radio detecta actividad a través del interfaz aire. A causa de la naturaleza del protocolo digital, puede que esta actividad afecte al canal programado de la radio.

En Capacity Plus y Linked Capacity Plus, no hay indicación LED cuando la radio está detectando actividad a través del interfaz aire.

Tonos de audio

Los tonos de audio le proporcionan indicaciones sonoras del estado de la radio o de la respuesta de la radio a los datos recibidos.

Tono continuo 	Un sonido monótono. Suena continuadamente hasta que finaliza.
Tono periódico 	Suena periódicamente dependiendo de la duración que haya establecido la radio. El tono empieza, se para y se repite.
Tono repetitivo 	Suena un único tono que se repite hasta que lo apaga el usuario.
Tono momentáneo 	Suena solo una vez durante un breve periodo de tiempo establecido por la radio.

Tonos de indicador

Tono agudo		Tono grave	

	Tono indicador positivo
	Tono indicador negativo

IP Site Connect

Esta función permite que la radio amplíe la comunicación convencional más allá del alcance de un solo sitio mediante la conexión a diferentes sitios disponibles conectados a través de una red IP (Protocolo de Internet).

Si la radio está fuera de alcance con respecto a un sitio y entra en la de otro, se conecta al nuevo repetidor del sitio para enviar o recibir transmisiones de datos o llamadas. Según la configuración, esto se realiza de forma automática o manual.

Si la radio se ha configurado para hacerlo de forma automática, rastrea todos los sitios disponibles cuando la señal del sitio actual sea débil o cuando la radio no pueda detectar ninguna señal del sitio actual. A continuación se ajusta al repetidor con el indicador de intensidad de la señal recibida (RSSI) más elevado.

En una búsqueda manual de sitio, la radio busca el siguiente sitio de la lista de navegación que tenga cobertura en ese momento (aunque tal vez no sea la señal más intensa) y se acopla a él.

Nota: Cada canal solo puede tener activado el rastreo o el desplazamiento, pero no ambas opciones al mismo tiempo.

Los canales que tengan esta función activada pueden añadirse a una lista de navegación particular. La radio busca los canales en la lista de navegación durante la operación de navegación automática para localizar el mejor sitio.

Una lista de navegación soporta un máximo de 16 canales (incluido el canal seleccionado).

Nota: no puede añadir ni eliminar manualmente una entrada de la lista de navegación. Póngase en contacto con el distribuidor o el administrador del sistema para obtener más información.

Capacity Plus

Capacity Plus es una configuración normal de un solo sitio del sistema de radio MOTOTRBO, que utiliza un conjunto de canales para que soporte cientos de usuarios y hasta 254 grupos. Esta función permite que la radio utilice de forma eficaz el número disponible de canales programados mientras se encuentra en el Modo Repetidor.

Oirá un tono indicador negativo si accede a una función que no esté disponible en Capacity Plus a través de una pulsación de un botón programable.

La radio también tiene funciones que están disponibles en el modo digital convencional, como Conexión del sitio IP, Capacity Plus y Linked Capacity Plus. Sin embargo, las pequeñas diferencias en la forma de funcionar de cada función **no** afectan al funcionamiento de la radio.

Póngase en contacto con el distribuidor o el administrador del sistema para obtener más información sobre esta configuración.

Linked Capacity Plus

Linked Capacity Plus es una configuración troncal de varios sitios y varios canales del sistema de radio MOTOTRBO que combina lo mejor de las configuraciones Capacity Plus y Conexión del sitio IP.

Linked Capacity Plus permite que su radio amplíe la comunicación normal más allá del alcance de un solo sitio mediante la conexión a diferentes sitios disponibles conectados a través de una red IP (protocolo de Internet). También proporciona una capacidad superior gracias al uso eficiente del número disponible de canales programados combinados que soporta cada uno de los sitios disponibles.

Si la radio está fuera de alcance con respecto a un sitio y entra en la de otro, se conecta al nuevo repetidor del sitio para enviar o recibir transmisiones de datos o llamadas. Según la configuración, esto se realiza de forma automática o manual.

Si la radio se ha configurado para hacerlo de forma automática, rastrea todos los sitios disponibles cuando la señal del sitio actual sea débil o cuando la radio no pueda detectar ninguna señal del sitio actual. A continuación se ajusta al repetidor con el indicador de intensidad de la señal recibida (RSSI) más elevado.

En una búsqueda manual de sitio, la radio busca el siguiente sitio de la lista de navegación que tenga cobertura en ese momento (aunque tal vez no sea la señal más intensa) y se acopla a él.

Cualquier canal con la configuración Linked Capacity Plus activada puede añadirse a una lista de navegación particular. La radio busca esos canales durante la operación de navegación automática para localizar los mejores sitios.

Nota: no puede añadir ni eliminar manualmente una entrada de la lista de navegación. Póngase en contacto con el distribuidor o el administrador del sistema para obtener más información.

De forma similar a Capacity Plus, los iconos de las funciones que no son aplicables a Linked Capacity Plus no están disponibles en el menú. Oirá un tono indicador negativo si intenta acceder a una función que no esté disponible en Linked Capacity Plus a través de una pulsación de un botón programable.

Póngase en contacto con el distribuidor o el administrador del sistema para obtener más información sobre esta configuración.

Realización y recepción de llamadas en modo no Connect Plus

Selección de una Zona

Una zona es un conjunto de canales. Su radio admite hasta 250 zonas, con un máximo de 160 canales por zona.

1 Acceda a la función Zona.

Controles de la radio	Pasos
Botón Zona programado	Pulse el botón **Zona** programado.
Menú de la radio	1 para acceder al menú. 2 ▲ o ▼ para ir a Zona y Pulse para seleccionar.

La zona actual se muestra y aparece con un ✓.

2 Seleccione la zona deseada.

Control de radio	Pasos
▲ o ▼	▲ o ▼ y desplácese a la zona deseada.
Teclado	1 Introduzca el primer carácter de la zona deseada. 2 Aparece un cursor parpadeando que le permite introducir los siguientes caracteres de la zona deseada. **Nota:** Pulse ◀ para desplazarse un espacio hacia la izquierda. Pulse ▶ para desplazarse un espacio hacia la derecha. Pulse la tecla * para borrar cualquier carácter no deseado. **Nota:** la primera línea de la pantalla muestra los caracteres introducidos. La segunda línea muestra una zona que coincida con lo que haya escrito. la búsqueda de alias no distingue entre mayúsculas y minúsculas. Si

Control de radio	Pasos
	hay dos o más con el mismo nombre, la radio muestra la zona que está en la primera posición de la lista de zonas.

3 Pulse ⊞ para seleccionar.
La pantalla muestra `<Zone> Selected` (<Zona> seleccionada) momentáneamente y vuelve a la pantalla de la zona seleccionada.

Selección de un canal

Las transmisiones se envían y reciben en un canal. En función de la configuración de la radio, cada canal se puede programar de forma distinta para admitir grupos de usuarios distintos o con funciones diferentes. Después de seleccionar la Zona correspondiente, seleccione el canal correspondiente que necesita para transmitir o recibir.

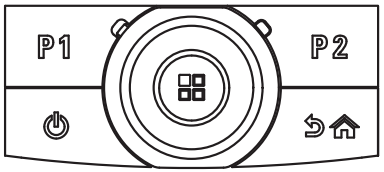

En el disco de navegación, pulse ▶ para acceder a la Lista de canales (en la pantalla de Inicio). El canal activo se muestra y se indica con un ✓.

Recepción y respuesta a llamadas de radios

Una vez que se haya mostrado el canal, el ID de suscriptor o el ID de grupo, podrá recibir y responder llamadas.

El indicador LED se ilumina en verdefijo mientras la radio está transmitiendo y parpadea en verde cuando está recibiendo.

Nota: El indicador LED se ilumina en verde fijo mientras la radio está transmitiendo y en verderápidamente cuando la radio está recibiendo una llamada que tiene la privacidad habilitada.

Para descodificar una llamada que tiene la privacidad habilitada, la radio debe tener la misma clave de privacidad O BIEN la misma clave e ID de clave

(programadas por el distribuidor) que la radio transmisora (la radio desde la que recibe la llamada).

consulte *Privacidad* en la página 127 para obtener más información.

Recepción y respuesta a llamadas de grupo

Para recibir una llamada de un grupo de usuarios, la radio debe estar configurada como parte de ese grupo.

Si recibe una llamada de grupo (desde la pantalla de inicio), el indicador LED parpadea en verde. La primera línea de la pantalla muestra el alias de quien realiza la llamada y el icono de RSSI. La segunda línea muestra el alias de grupo y el icono de llamada de grupo (solo en modo digital). La radio desactiva el silencio y las llamadas entrantes suenan a través del altavoz de la radio.

1 Mantenga la radio en posición vertical a una distancia de entre 2,5 y 5 cm (1-2 pulgadas) de la boca.

- Si la función Indicación de canal libre está activada, escuchará un tono de alerta corto en el momento en el que el radioteléfono transmisor suelte el botón **PTT**, indicando así que puede utilizarse el canal. Para responder, pulse el botón **PTT**.
- Si la función de interrupción de voz está activada, pulse el botón **PTT** para detener la llamada actual de la radio transmisora y liberar el canal para poder hablar o responder.

El indicador LED se ilumina en color verde fijo.

2 Espere hasta que acabe uno de los siguientes tonos (si está activado) y hable con claridad al micrófono.

- El tono Permitir hablar
- El efecto local de **PTT**.

3 Suelte el botón **PTT** para escuchar.

Si no hay actividad de voz durante un periodo de tiempo predeterminado, la llamada finalizará.

Consulte *Realización de llamadas de grupo* en la página 53 para obtener más información sobre cómo realizar una llamada de grupo.

Nota: Si la radio recibe una Llamada de grupo mientras no se encuentra en la pantalla de Inicio, permanece en la pantalla actual antes de responder la llamada.

Nota: Pulse el botón  durante unos segundos para ir a la pantalla de Inicio y ver el alias de la persona que llama antes de responder.

Recepción y respuesta a llamadas privadas

Una llamada privada es una llamada de una radio individual a otra radio individual.

Cuando reciba una llamada privada, el LED parpadea en verde. La primera línea de la pantalla muestra el ID o alias del suscriptor y el icono de RSSI. La segunda línea muestra `Llamd. privad.` y el icono de llamada privada. La radio desactiva el silencio y las llamadas entrantes suenan a través del altavoz de la radio.

1 Mantenga la radio en posición vertical a una distancia de entre 2,5 y 5 cm (1-2 pulgadas) de la boca.

- Si la función Indicación de canal libre está activada, escuchará un tono de alerta corto en el momento en el que el radioteléfono transmisor suelte el botón **PTT**, indicando así que puede utilizarse el canal. Para responder, pulse el botón **PTT**.
- Si la función de interrupción de voz está activada, pulse el botón **PTT** para detener la llamada actual de la radio transmisora y liberar el canal para poder hablar o responder.

El indicador LED se ilumina en color verde fijo.

2 Espere hasta que acabe el tono Permitir hablar (si está activado) y hable con claridad al micrófono.

3 Suelte el botón **PTT** para escuchar.

Si no hay actividad de voz durante un periodo de tiempo predeterminado, la llamada finalizará.

La pantalla muestra `Llam. final.`

Consulte *Realización de llamadas privadas* en la página 54 para obtener detalles sobre la realización de una llamada privada.

Recepción de llamadas a todos

Una llamada a todos es una llamada de una radio individual a todas las radios del canal. Se utiliza para realizar anuncios importantes que requieren la atención total del usuario.

Cuando recibe una llamada, suena un tono y el indicador LED parpadea en verde.

La primera línea de la pantalla muestra el alias de quien realiza la llamada y el icono de RSSI. La segunda línea muestra `Llmda.a todos` y el icono de todas las llamadas. La radio desactiva el silencio y las llamadas entrantes suenan a través del altavoz de la radio.

Una vez que la llamada a todos finaliza, la radio vuelve a la pantalla en la que se encontraba antes de recibir la llamada. Una llamada a todos no espera un tiempo predeterminado antes de finalizar.

Si la función de indicación de canal libre está activada, se escuchará un tono de alerta breve en el momento en el que la radio transmisora suelte el botón **PTT**, indicando así que puede utilizarse el canal.

No puede responder a una llamada a todos.

Nota: Consulte *Realización de llamadas a todos* en la página 56 para obtener más detalles sobre cómo realizar llamadas a todos.

Nota: La radio deja de recibir la llamada a todos si cambia a un canal distinto mientras está recibiendo la llamada. Durante una llamada a todos, **no** podrá utilizar ningún botón programado hasta que finalice la llamada.

Recepción y respuesta de una llamada telefónica

Llamada telefónica como una llamada privada

Al recibir una llamada telefónica como una llamada privada, el icono de llamada telefónica aparece en la esquina superior derecha; la pantalla muestra el alias de la llamada entrante o `Llmda. teléf.`.

Si la función de llamada telefónica no está activada en la radio, `la primera línea de la pantalla muestra No disponible y` la radio silencia la llamada. La radio vuelve a la pantalla anterior al finalizar la llamada.

1 Pulse el botón **PTT** para hablar y suéltelo para escuchar.

2 Para finalizar la llamada, pulse  .

La pantalla muestra `Finalizando llamada`.

Si es correcta, se oye un tono y la pantalla muestra `Todas llamds.` y `Llam. final`.

Si es correcta, se oye un tono y la pantalla muestra `Llam. final`.

Si no es correcta, la radio vuelve a la pantalla de llamada telefónica. Repita este paso finalice la llamada.

Llamada telefónica como grupo a todos

Al recibir una llamada telefónica como una llamada de grupo,

1 Pulse el botón **PTT** para hablar y suéltelo para escuchar.

2 Para finalizar la llamada, pulse .

La pantalla muestra `Finalizando llamada`.

Si es correcta, se oye un tono y la pantalla muestra `Todas llamds.` y `Llam. final`.

Si no es correcta, la radio vuelve a la pantalla de llamada telefónica. Repita este paso finalice la llamada.

Llamada telefónica como una llamada a todos

Al recibir una llamada telefónica como una llamada a todos, el icono de llamada telefónica aparece en la esquina superior derecha, la pantalla muestra `Llmda. a todos` y `Llmda. teléf.`.

Si la función de llamada telefónica no está habilitada en la radio, la primera línea de la pantalla muestra `No disponible` y la radio silencia la llamada.

Nota: Al recibir una llamada telefónica como una llamada a todos, puede responder a la llamada o finalizarla únicamente si se asigna un tipo de llamada a todos al canal.

1 Pulse el botón **PTT** para hablar y suéltelo para escuchar.

2 Para finalizar la llamada, pulse .
La pantalla muestra `Finalizando llamada`.

Si es correcta, se oye un tono y la pantalla muestra `Todas llamds.` y `Llam. final.`

Si no es correcta, la radio vuelve a la pantalla de llamada telefónica. Repita este paso finalice la llamada.

Realización de una llamada de radio

Después de seleccionar el canal, puede seleccionar un ID o alias de suscriptor, o el ID o alias de grupo, mediante el uso de:

- El botón **PTT**.
- **Un botón de acceso** de marcación rápida programado: la función de acceso de marcación rápida permite realizar fácilmente una llamada privada o de grupo a un ID predefinido. Esta función se puede asignar a la pulsación breve o prolongada de un botón programable. **SOLO** puede asignar un ID a un botón de **acceso de marcación rápida**. La radio puede tener varios botones de **acceso de marcación rápida** programados.
- Tecla numérica programada: este método funciona en llamadas de grupo, privadas y a todos, y se usa con el teclado (consulte *Realización de una llamada de grupo, privada o a todos con la tecla numérica programable* en la página 59).
- Un botón programable: este método es solo para las llamadas telefónicas (consulte *Realización de llamadas telefónicas con el botón de teléfono programable* en la página 60).
- La lista de contactos (consulte *Configuración de contactos* en la página 80).
- Marcado manual: este método solo sirve para las llamadas privadas y telefónicas y se marca mediante un teclado (consulte *Realización de una llamada privada desde Contactos* en la página 81 y *Realización de llamadas telefónicas con el botón de marcado manual programable* en la página 62).

Nota: la radio debe tener la función de privacidad activada en el canal para enviar una transmisión con la privacidad activada. Únicamente las radios de destino que posean la misma clave de privacidad O BIEN el mismo valor de clave e ID de clave que su radio podrán descifrar la transmisión.

Nota: consulte *Privacidad* en la página 127 para obtener más información.

Realización de llamadas de grupo

Para llamar a un grupo de usuarios, la radio deberá estar configurada como parte de ese grupo.

1 Lleve a cabo una de las siguientes acciones.

- Seleccione el canal con el ID o alias de grupo activo. Consulte el *Selección de un canal* en la página 48.
- Pulse el botón de **acceso de marcación rápida** programado.

2 Mantenga la radio en posición vertical a una distancia de entre 2,5 y 5 cm (1-2 pulgadas) de la boca.

3 Pulse el botón **PTT** para realizar la llamada.
El indicador LED se ilumina en color verde fijo. El icono de llamada de grupo aparece en la esquina superior derecha. La primera línea del texto muestra el alias de la llamada de grupo.

4 Espere hasta que acabe el tono Permitir hablar (si está activado) y hable con claridad al micrófono.

5 Suelte el botón **PTT** para escuchar.

Cuando la radio de destino responda, el indicador LED parpadea en verde, se activará el sonido de la radio y la respuesta se oirá a través del altavoz de la radio. Se muestra en la pantalla el icono de llamada de grupo, el ID o alias de grupo y el ID o alias de la radio transmisora.

6 Si la función Indicación de canal libre está activada, escuchará un tono de alerta corto en el momento en el que el radioteléfono transmisor suelte el botón **PTT**, indicando así que puede utilizarse el canal. Para responder, pulse el botón **PTT**.

Si no hay actividad de voz durante un periodo de tiempo predeterminado, la llamada finalizará. La radio regresa a la pantalla en la que se encontraba antes de iniciar la llamada.

Realización de llamadas privadas

Aunque puede recibir o responder a una llamada privada iniciada a través de una radio individual autorizada, su radio deberá estar programada para que pueda iniciar una llamada privada.

Hay dos tipos de llamadas privadas. El primer tipo consiste en una verificación de presencia de radio que se realiza antes de configurar la llamada, mientras que el otro tipo configura la llamada inmediatamente.

Su distribuidor solo puede programar **uno** de esos tipos de llamadas en su radio.

Oirá un tono indicador negativo si realiza una llamada privada a través de botón de **acceso de marcación rápida**, teclas numéricas programadas, o botones de desplazamiento hacia arriba/abajo, si esta función no está activada

Utilice las funciones Mensaje de texto o Alerta llamd. para contactar con una radio específica. Consulte

Características de mensajería en la página 106 o *Funcionamiento de las alertas de llamada* en la página 98 para obtener más información.

1 Lleve a cabo una de las siguientes acciones.

- Seleccione el canal con el alias o ID de suscriptor activo. Consulte el *Selección de un canal* en la página 48.
- Pulse el botón de **acceso de marcación rápida** programado.

2 Mantenga la radio en posición vertical a una distancia de entre 2,5 y 5 cm (1-2 pulgadas) de la boca.

3 Pulse el botón **PTT** para realizar la llamada.

Si suelta el botón **PTT** mientras la radio configura la llamada, se sale sin ninguna indicación y se vuelve a la pantalla anterior.

El indicador LED se ilumina en color verde fijo., se activará el sonido de la radio y la respuesta se oirá a través del altavoz de la radio. El icono de Llamada privada aparece en la esquina superior derecha. La primera línea de texto muestra el alias del suscriptor. La segunda línea de texto muestra el estado de la llamada.

4 Espere hasta que acabe el tono Permitir hablar (si está activado) y hable con claridad al micrófono.

5 Suelte el botón **PTT** para escuchar.

Cuando la radio de destino responda, el indicador LED parpadea en verde, se activará el sonido de la radio y la respuesta se oirá a través del altavoz de la radio.

6 Si la función Indicación de canal libre está activada, escuchará un tono de alerta corto en el momento en el que el radioteléfono transmisor suelte el botón **PTT**, indicando así que puede utilizarse el canal. Para responder, pulse el botón **PTT**.

Si no hay actividad de voz durante un periodo de tiempo predeterminado, la llamada finalizará. Se oye un tono breve. La pantalla muestra `Llam. final.`

Puede que la radio esté programada para realizar una verificación de presencia de radio antes de configurar la llamada privada. Si la radio de destino no está disponible, oirá un tono breve y verá un aviso pequeño negativo en la pantalla.

Realización de llamadas a todos

Esta función le permite transmitir a todos los usuarios del canal. La radio debe estar programada para que pueda utilizarse esta función.

Los usuarios del canal no pueden responder a una llamada a todos.

1 Seleccione el canal con el alias o ID de grupo de llamada a todos. Consulte el *Selección de un canal* en la página 48.

2 Mantenga la radio en posición vertical a una distancia de entre 2,5 y 5 cm (1-2 pulgadas) de la boca.

3 Pulse el botón **PTT** para realizar la llamada.
El indicador LED se ilumina en color verde fijo.El icono de llamada de grupo aparece en la esquina superior derecha. La primera línea de texto muestra el mensaje `Llmda.a todos`.

4 Espere hasta que acabe el tono Permitir hablar (si está activado) y hable con claridad al micrófono.

Realización de llamadas telefónicas con el botón de acceso de marcación rápida

1 Pulse el botón de **acceso de marcación rápida** programado para realizar una llamada telefónica al alias o ID predefinido.

Si la entrada del botón de **acceso de marcación rápida** está vacía, se oye un tono indicador negativo. Si el código de acceso no se ha preconfigurado en la lista de contactos, la pantalla muestra `Código de acceso:`. Introduzca el código de acceso y pulse  para continuar.

El indicador LED se ilumina en color verde fijo. El icono de llamada telefónica aparece en la esquina superior derecha. La primera línea de texto muestra el alias del suscriptor. La segunda línea de texto muestra el estado de la llamada.

Si el establecimiento de llamada es correcto, suena el tono DTMF. Se oye el tono de llamada del usuario del teléfono. La primera línea de texto muestra el alias del suscriptor. El icono de llamada telefónica permanece en la esquina superior derecha.

Si el establecimiento de llamada no es correcto, suena un tono y la pantalla muestra `Llamada tel. fallida`. La radio vuelve a la pantalla de introducción del código de acceso. Si el código de acceso se ha preconfigurado en la lista de contactos, la radio vuelve a la pantalla en la que se encontraba antes de iniciar la llamada.

2 Mantenga la radio en posición vertical a una distancia de entre 2,5 y 5 cm (1-2 pulgadas) de la boca.

3 Pulse el botón **PTT** para hablar y suéltelo para escuchar.

Si la llamada telefónica requiere introducir dígitos adicionales, introduzca los dígitos adicionales con el teclado y pulse  para continuar.

Al pulsar cada tecla, suena el tono DTMF y la radio vuelve a la pantalla anterior.

4 Pulse el  para finalizar la llamada.

Si el código no acceso no se ha preconfigurado en la lista de contactos, la pantalla muestra `Código no acceso:`. Pulsee el botón de **acceso de marcación rápida**, si está programado con el código no acceso. Si la entrada del botón de **acceso de marcación rápida** está vacía, se oye un tono indicador negativo.

Al pulsar cada tecla, suena el tono DTMF y la pantalla muestra `Finalizando llamada`.

Si la finalización de llamada es correcta suena un tono y la pantalla muestra `telefónica finalizada`.

Si la finalización de la llamada no es correcta, la radio vuelve a la pantalla de llamada telefónica. Repita el paso *4* o espere a que el usuario del teléfono finalice la llamada.

Nota: cuando el usuario del teléfono finaliza la llamada, se oye un tono `Llam. final.`

Si la llamada finaliza mientras se están introduciendo los dígitos adicionales que requiere la llamada telefónica, la radio vuelve a la pantalla en la que se encontraba antes de iniciar la llamada.

Durante el acceso al canal, pulse  para descartar el intento de llamada. Suena un tono para indicar que el proceso ha sido correcto.

Durante la llamada, cuando pulsa el botón de **acceso de marcación rápida** con el código no acceso preconfigurado o introduce el código no acceso como dígitos adicionales, la radio intentará finalizar la llamada.

el código de acceso o no acceso no puede tener más de 10 caracteres.

Realización de llamadas privadas con el botón de Llamada por marcación rápida

Nota: la pulsación de los botones programables debe efectuarse desde la pantalla de inicio.

La función Llamada por marcación rápida permite realizar fácilmente una llamada privada a un ID o alias de llamada privada predefinido. Esta función se puede asignar a la pulsación breve o prolongada de un botón programable.

SOLO puede tener un alias o ID asignado a un botón de Llamada por marcación rápida. La radio puede tener varios botones programados de Llamada por marcación rápida.

1 Pulse el botón programado de **Llamada por marcación rápida** para efectuar una llamada privada al ID o alias de llamada privada predefinido.

2 Mantenga la radio en posición vertical a una distancia de entre 2,5 y 5 cm (1-2 pulgadas) de la boca.

3 Pulse el botón **PTT** para realizar la llamada.

El indicador LED se ilumina en color verde fijo.

La pantalla mostrará el ID o alias de llamada privada.

4 Espere hasta que acabe el tono Permitir hablar (si está activado) y hable con claridad al micrófono.

5 Suelte el botón **PTT** para escuchar.

Cuando la radio a la que se llama responda, el indicador LED parpadeará en verde.

6 Si la función Indicación de canal libre está habilitada, se oirá un breve tono de alerta en el momento en que la radio de destino libere el botón **PTT,** lo que indica que el canal está disponible para contestar. Para responder, pulse el botón **PTT**.

Si no hay actividad de voz durante un periodo de tiempo predeterminado, la llamada finalizará.

Realización de una llamada de grupo, privada o a todos con la tecla numérica programable

La función de tecla numérica programable permite realizar fácilmente una llamada de grupo, privada o a todos destinada a un ID o alias predeterminado. Esta función se puede asignar a todas las teclas numéricas disponibles del teclado.

SOLO puede tener un alias o un ID asignado a una tecla numérica, pero puede tener más de una tecla numérica asociada a un alias o ID.

1. En la pantalla de inicio, mantenga pulsada la tecla numérica programada para realizar una llamada de grupo, privada o a todos al alias o ID predefinido.

   Si la clave numérica no está asociada a ninguna entrada, se oirá un tono indicador negativo.

2. Mantenga la radio en posición vertical a una distancia de entre 2,5 y 5 cm (1-2 pulgadas) de la boca.

3. Pulse el botón **PTT** para realizar la llamada.

   El indicador LED se ilumina en color verde fijo, se activa el sonido de la radio y la respuesta se oye a través del altavoz de la radio. El icono de llamada privada/de grupo aparece en la esquina superior derecha. La primera línea de texto muestra el alias de la llamada entrante. La segunda línea de texto muestra el estado de llamada si se trata de una llamada privada o el mensaje `Todas llamds.` si es una llamada a todos.

4. Espere hasta que acabe el tono Permitir hablar (si está activado) y hable con claridad al micrófono.

5. Suelte el botón **PTT** para escuchar.

   Cuando la radio de destino responda, el indicador LED parpadeará en verde, se activará el sonido de la radio y la respuesta se oirá a través del altavoz de la radio.

6. Si la función Indicación de canal libre está activada, escuchará un tono de alerta corto en el momento en el que el radioteléfono transmisor suelte el botón **PTT**, indicando así que puede utilizarse el canal. Para responder, pulse el botón **PTT**.

Si no hay actividad de voz durante un periodo de tiempo predeterminado, la llamada finalizará. La radio regresa a la pantalla en la que se encontraba antes de iniciar la llamada.

Para las llamadas privadas, oirá un tono breve cuando finalice la llamada.

Consulte *Asignación de una entrada a una tecla numérica programada* en la página 88 para obtener detalles acerca de la asignación de una entrada a una tecla numérica del teclado.

Realización de llamadas telefónicas con el botón de teléfono programable

1 Pulse el botón de **teléfono** programado para acceder a la lista de entradas del teléfono.

2 ▲ o ▼ hasta llegar al alias o ID de suscriptor que desee y Pulse ⊞ para seleccionar.

Si el código de acceso no se ha preconfigurado en la lista de contactos, la pantalla muestra `Código de acceso:`. Introduzca el código de acceso y pulse pulse el botón ⊞ para continuar.

El indicador LED se ilumina en color verde fijo. El icono de llamada telefónica aparece en la esquina superior derecha. La primera línea de texto muestra el alias del suscriptor. La segunda línea de texto muestra el estado de la llamada.

Si el establecimiento de llamada es correcto, suena el tono DTMF. Se oye el tono de llamada del usuario del teléfono. La primera línea de texto muestra el alias del suscriptor. El icono de llamada telefónica permanece en la esquina superior derecha.La segunda línea de la pantalla muestra el estado de la llamada.

Si el establecimiento de llamada no es correcto, se oye un tono y la pantalla muestra `Llamada tel. fallida`. La radio vuelve a la pantalla de introducción del código de acceso. Si el código de acceso se ha preconfigurado en la lista de contactos, la radio vuelve a la pantalla en la que se encontraba antes de iniciar la llamada.

3 Mantenga la radio en posición vertical a una distancia de entre 2,5 y 5 cm (1-2 pulgadas) de la boca.

4 Pulse el botón **PTT** para hablar y suéltelo para escuchar.

5 Si la llamada telefónica requiere introducir dígitos adicionales, lleve a cabo una de las siguientes acciones.

- Pulse cualquier tecla del teclado para iniciar la introducción de dígitos adicionales. La primera línea de la pantalla muestra `Dígitos extra:`. La segunda línea de la pantalla muestra un cursor intermitente. Introduzca los dígitos adicionales y pulse pulse el botón para continuar. se oye el tono DTMF y la radio vuelve a la pantalla anterior.
- Pulse el botón de **acceso de marcación rápida**. se oye el tono DTMF. Si la entrada del botón de **acceso de marcación rápida** está vacía, se oye un tono indicador negativo.

6 Para finalizar la llamada, pulse .

Si el código no acceso no se ha preconfigurado en la lista de contactos, la primera línea de la pantalla muestra `Código no acceso:`. La segunda línea de la pantalla muestra un cursor intermitente.

Introduzca el código no acceso y pulse pulse el botón para continuar. La radio vuelve a la pantalla anterior.

Se oye el tono DTMF y la pantalla muestra `Finalizando llamada`.

Si la finalización de llamada es correcta suena un tono y la pantalla muestra `Llam. final.`

Si la finalización de la llamada no es correcta, la radio vuelve a la pantalla de llamada telefónica. Repita los pasos *4* y *6* o espere a que el usuario del teléfono finalice la llamada.

Al pulsar el botón **PTT** en la pantalla de contactos del teléfono, se oye un tono y la pantalla muestra `Pulse OK para realizar llmda`.

cuando el usuario del teléfono finaliza la llamada, se oye un tono y la pantalla muestra `Llam. final.`

Si la llamada finaliza mientras se están introduciendo los dígitos adicionales que requiere la llamada telefónica, la radio vuelve a la pantalla en la que se encontraba antes de iniciar la llamada.

Nota: durante el acceso al canal, pulse  para descartar el intento de llamada y se oirá un tono.

Durante la llamada, si pulsa el botón de **acceso de marcación rápida** con el código no acceso preconfigurado o introduce el código de finalización de acceso como dígitos adicionales, la radio intentará finalizar la llamada.

Nota: el código de acceso o no acceso no puede tener más de 10 caracteres.

Realización de llamadas telefónicas con el botón de marcado manual programable

Realización de llamadas privadas

1 Pulse el botón de **Marcdo. manual** para acceder a la pantalla de marcado manual.

2 Pulse ▲ o ▼ para ir a `Contacto radio` y

Pulse ⊞ para seleccionar.
La pantalla muestra `Núm.:`.

3 Utilice el teclado para introducir un nuevo alias de suscriptor.

4 Mantenga la radio en posición vertical a una distancia de entre 2,5 y 5 cm (1-2 pulgadas) de la boca.

5 Pulse el botón **PTT** para realizar la llamada.
El indicador LED se ilumina en color verde fijo. El icono de llamada privada aparece en la esquina superior derecha. La primera línea de texto muestra el alias del suscriptor. La segunda línea de texto muestra el estado de la llamada.

6 Espere hasta que acabe el tono Permitir hablar (si está activado) y hable con claridad al micrófono.

7 Suelte el botón **PTT** para escuchar.

Cuando la radio a la que se llama responda, el indicador LED parpadeará en verde.

8 Si la función Indicación de canal libre está habilitada, se oirá un breve tono de alerta en el momento en que la radio de destino libere el botón **PTT,** lo que indica que el canal está disponible para contestar. Para responder, pulse el botón **PTT**.

Si no hay actividad de voz durante un periodo de tiempo predeterminado, la llamada finalizará. Se

oye un tono breve. La pantalla muestra `Llam. final.`

Realización de llamadas telefónicas

1 Pulse el botón de **Marcdo. manual** para acceder a la pantalla de marcado manual.

2 Pulse ▲ o ▼ para ir a `Contacto tel.` y Pulse ⊞ para seleccionar.
La pantalla muestra `Núm.:`.

3 Utilice el teclado para introducir un alias de suscriptor

Si el código de acceso no se ha preconfigurado en la lista de contactos, la pantalla muestra `Código de acceso:`. Introduzca el código de acceso y

pulse pulse el botón ⊞ para continuar.

El indicador LED se ilumina en color verde fijo. El icono de llamada telefónica aparece en la esquina superior derecha. La primera línea de texto muestra el alias del suscriptor. La segunda línea de texto muestra el estado de la llamada.

Si el establecimiento de llamada es correcto, suena el tono DTMF. Se oye el tono de llamada del usuario del teléfono. La primera línea de texto muestra el alias del suscriptor. El icono de llamada telefónica permanece en la esquina superior derecha.

Si el establecimiento de llamada no es correcto, `suena un tono y la pantalla muestra Llamada tel. fallida.` La radio vuelve a la pantalla de introducción del código de acceso. Si el código de acceso se ha preconfigurado en la lista de contactos, la radio vuelve a la pantalla en la que se encontraba antes de iniciar la llamada.

4 Mantenga la radio en posición vertical a una distancia de entre 2,5 y 5 cm (1-2 pulgadas) de la boca.

5 Pulse el botón **PTT** para hablar y suéltelo para escuchar.

6 Si la llamada telefónica requiere introducir dígitos adicionales, lleve a cabo una de las siguientes acciones.

- Pulse cualquier tecla del teclado para iniciar la introducción de dígitos adicionales. Introduzca los dígitos adicionales y pulse pulse el botón

para continuar. se oye el tono DTMF y la radio vuelve a la pantalla anterior.

- Pulse el botón de **acceso de marcación rápida**. se oye el tono DTMF. Si la entrada del botón de **acceso de marcación rápida** está vacía, se oye un tono indicador negativo.

7 Para finalizar la llamada, pulse  .

Si el código no acceso no se ha preconfigurado en la lista de contactos, la pantalla muestra `Código no acceso:`. Introduzca el código no acceso y

pulse pulse el botón para continuar. La radio vuelve a la pantalla anterior.

Se oye el tono DTMF y la pantalla muestra `Finalizando llamada`.

Si la finalización de llamada es correcta suena un tono y la pantalla muestra `Llam. final.`

Si la finalización de la llamada no es correcta, la radio vuelve a la pantalla de llamada telefónica. Repita el paso *7* o espere a que el usuario del teléfono finalice la llamada.

Al pulsar el botón **PTT** en la pantalla de contactos del teléfono, se oye un tono y la pantalla muestra `Pulse OK para realizar llmda`.

cuando el usuario del teléfono finaliza la llamada, se oye un tono `y la pantalla muestra Llam. final.`

Si la llamada finaliza mientras se están introduciendo los dígitos adicionales que requiere la llamada telefónica, la radio vuelve a la pantalla en la que se encontraba antes de iniciar la llamada.

Nota: Durante el acceso al canal, pulse  para descartar el intento de llamada y se oirá un tono.

Nota: Durante la llamada, si pulsa el botón de **acceso de marcación rápida** con el código no acceso preconfigurado o introduce el código de finalización de acceso como dígitos adicionales, la radio intentará finalizar la llamada.

Nota: el código de acceso o no acceso no puede tener más de 10 caracteres.

Interrupción de una llamada de radio

Esta función permite detener una llamada privada o de grupo con el fin de liberar el canal para la transmisión. Por ejemplo, si una radio experimenta un problema de "micrófono atascado" cuando el usuario pulsa accidentalmente el botón **PTT**.

La radio debe estar programada para que pueda utilizarse esta función.

1 Pulse el botón **Desconexión remota de Interrupción/Transmisión** programado cuando esté situado en el canal correspondiente.

2 Espere la confirmación.

Si se realiza correctamente, la radio emite un tono indicador positivo y la pantalla muestra el mensaje `Desc. rem. correcta`, lo que indica que el canal ahora está libre..

Si no se realiza correctamente, la radio emite un tono indicador negativo y la pantalla muestra `Error desc. rem.`

En la radio interrumpida, la pantalla de la radio remota muestra `Llamd. interrump.`, y la radio reproduce un tono indicador negativo hasta que suelte el botón PTT , si este está transmitiendo una llamada interrumpible que se detiene por medio de esta función.

Modo directo

Puede seguir comunicándose cuando el repetidor no esté funcionando, o cuando la radio esté fuera del alcance del repetidor pero dentro de la cobertura de otras radios.

A esto se le llama "modo directo".

Nota: esta función no se aplica a Capacity Plus y Linked Capacity Plus.

La configuración del modo directo se mantiene incluso después de haber apagado la radio.

Puede alternar entre los modos directo y repetidor pulsando el botón programado **Repetidor/Modo directo** o usando el menú de la radio como se indica a continuación.

1  para acceder al menú.

2 ▲ o ▼ para ir a `Herramientas` y Pulse ⊞ para seleccionar.

3 ▲ o ▼ para ir a `Config. radio` y Pulse ⊞ para seleccionar.

4 ▲ o ▼ para ir a `Modo directo` y Pulse ⊞ para seleccionar.

También puede utilizar ◀ o ▶ para cambiar la opción seleccionada.

5 Pulse ⊞ para habilitar/deshabilitar el modo directo.

La pantalla muestra ✓ junto a Habilitado.

Desaparece ✓ junto a Habilitado.

Funciones de monitorización

Monitorización de un canal

Utilice la función de monitorización para asegurarse de que un canal está libre antes de transmitir.

esta función no se aplica a Capacity Plus y Linked Capacity Plus.

1 Mantenga pulsado el botón de **monitorización** programado y compruebe si hay alguna actividad.

El icono de monitorización se muestra en la pantalla y el indicador LED se ilumina en amarillo fijo. Oirá actividad en la radio o silencio total, dependiendo de cómo esté programada la radio. Esto indica que el canal está en uso.

2 Pulse el botón **PTT** para hablar y suéltelo para escuchar.

Monitorización permanente

Utilice la función de Monitor permanente para supervisar de manera continua la actividad de un canal seleccionado.

Nota: esta función no se aplica a Capacity Plus y Linked Capacity Plus.

1 Pulse el botón **Monitor permanente** programado para activar la monitorización permanente del canal.
Suena un tono de alerta en la radio, el indicador LED se ilumina en amarillo fijo y la pantalla

muestra `Permanent Monitor On` (Monitor perman. enc). El icono de monitor aparece en la pantalla.

2 Pulse el botón que ha programado previamente como **Monitor permanente** para salir del modo de monitorización permanente.
Suena un tono de alerta en la radio, el indicador LED se apaga y la pantalla muestra`Monitor perman. apag.`

Funciones avanzadas en modo no Connect Plus

Verificación de radio

Si está activada, esta función le permite determinar si hay otra radio activa en un sistema sin tener que molestar al usuario de dicha radio. No se muestran notificaciones visuales ni sonoras en la radio de destino.

Envío de una verificación de radio

1 Acceso a la función de verificación de radio.

Control de radio	Pasos
Botón Verif. de radio programado	1 Pulse el botón **Verif. de radio** programado. 2 ▲ o ▼ hasta llegar al alias o ID de suscriptor que desee y Pulse OK para seleccionar.
Menú	1 OK para acceder al menú. 2 ▲ o ▼ para ir a `Contactos` y Pulse OK para seleccionar. 3 Siga uno de los pasos que se describe a continuación para seleccionar el alias o ID de suscriptor: • Seleccione el alias o ID de suscriptor directamente. • ▲ o ▼ hasta llegar al alias o ID de suscriptor que desee y Pulse OK para seleccionar. • Utilice el menú `Marcdo. manual`. • ▲ o ▼ para ir a `Marcdo. manual` y

Control de radio	Pasos
	Pulse ⊞ para seleccionar. • ▲ o ▼ para ir a Núm. radio y Pulse ⊞ para seleccionar. • Si había un ID de suscriptor marcado previamente, el ID aparecerá junto con un cursor intermitente. De lo contrario, la primera línea de la pantalla muestra Núm. radio: y la segunda línea muestra un cursor parpadeante. Utilice el teclado para introducir/ editar el ID y Pulse ⊞ para seleccionar.

Control de radio	Pasos
	4 ▲ o ▼ para ir a Verif. de radio y Pulse ⊞ para seleccionar.

La pantalla mostrará un pequeño aviso de transición que indica que la solicitud está en curso. El indicador LED se ilumina en color verde fijo.

2 Espere la confirmación.

Si se pulsa el botón ↩ mientras la radio espera la confirmación, sonará un tono y la radio finalizará todos los reintentos y saldrá del modo Verif. de radio.

Si la Verif. de radio se realiza correctamente, suena un tono indicador positivo y la pantalla muestra un pequeño aviso positivo.

Si la Verif. de radio no se realiza correctamente, la radio emite un tono indicador negativo y la pantalla muestra un pequeño aviso negativo.

La radio vuelve a la pantalla de alias o ID de suscriptor.

Monitor remoto

Utilice la función Monitor remoto para encender el micrófono de una radio de destino (solo el alias o ID de suscriptor). El LED verde parpadeará una vez en el suscriptor de destino. Se puede utilizar esta función para supervisar de manera remota toda la actividad audible alrededor de la radio de destino.

La radio debe estar programada para que pueda utilizarse esta función.

Iniciación del monitor remoto

1 Acceder a la función Monitor remoto.

Control de radio	Pasos
Botón Monitor remoto programado	**1** Pulse el botón **Monitor remoto** programado. **2** ▲ o ▼ hasta llegar al alias o ID de suscriptor que desee y Pulse ⊞ para seleccionar.
Menú	**1** ⊞ para acceder al menú **2** ▲ o ▼ para ir a `Contactos` y Pulse ⊞ para seleccionar **3** Siga uno de los pasos que se describe a continuación para seleccionar el alias o ID de suscriptor • seleccione el alias o ID de suscriptor directamente • ▲ o ▼ hasta llegar al alias o ID de suscriptor que desee y Pulse ⊞ para seleccionar. • utilice el menú `Marcdo. manual`

Control de radio	Pasos
	• ▲ o ▼ para ir a Marcdo. manual y Pulse ⊞ para seleccionar. • ▲ o ▼ para ir a Núm. radio y Pulse ⊞ para seleccionar. • Si había un ID de suscriptor marcado previamente, el ID aparecerá junto con un cursor intermitente. De lo contrario, la primera línea de la pantalla muestra Núm. radio: y la segunda línea muestra un cursor parpadeante. Introduzca el alias o ID de suscriptor y pulse ⊞ para seleccionar.

Control de radio	Pasos
	4 ▲ o ▼ para ir a Mon. rem. y Pulse ⊞ para seleccionar.

La pantalla muestra un pequeño aviso de transición que indica que la solicitud está en curso. El indicador LED se ilumina en color verde fijo.

2 Espere la confirmación.

Si se realiza correctamente, suena un indicador positivo y la pantalla muestra un aviso pequeño positivo. La radio comienza a reproducir el audio de la radio que se supervisa durante la duración programada y la pantalla muestra Monitor remoto. Cuando el temporizador indica que se ha agotado el tiempo, la radio emite un tono de alerta y el indicador LED se apaga.

Si no se realiza correctamente, la radio emite un tono indicador negativo y en la pantalla aparece un aviso pequeño negativo.

Listas de rastreo

Las listas de rastreo se crean y asignan a canales/grupos individuales. La radio se desplaza por la lista de rastreo programada para el canal actual en busca de actividad de voz. En cada canal del ciclo, la radio también se desplaza por la lista de grupo de dicho canal.

La radio admite hasta 250 listas de rastreo, con un máximo de 16 miembros por lista.

Puede añadir, eliminar o dar prioridad a los canales al editar la lista de rastreo.

Puede adjuntar una nueva lista de rastreo a su radio a través de la Programación del panel frontal.

Nota: esta función no se aplica a Capacity Plus y Linked Capacity Plus.

Visualización de una entrada en la lista de rastreo

1 para acceder al menú.

2 o para ir a `Rastreo` y Pulse para seleccionar.

3 o para ir a `Ver/editar lista` y Pulse para seleccionar.

4 Utilice o para ver todos los miembros de la lista.

Si está configurado, el icono de prioridad aparece a la izquierda del alias de miembro para indicar si el miembro se encuentra en una lista de canal de Prioridad 1 o de Prioridad 2. **No puede** tener varios canales de Prioridad 1 o Prioridad 2 en una lista de rastreo.

No se muestra ningún icono de prioridad si la prioridad se define como **Ninguno**.

Visualización de una entrada en la lista de rastreo por búsqueda de alias

1 para acceder al menú.

2 o para ir a `Rastreo` y Pulse para seleccionar.

3 ▲ o ▼ para ir a `Ver/editar lista` y Pulse ⊞ para seleccionar.

4 Introduzca el primer carácter del alias que desee. Aparece un cursor intermitente.

5 Utilice el teclado para escribir el alias que desee.

Pulse ◀ para desplazarse un espacio hacia la izquierda. Pulse ▶ para desplazarse un espacio hacia la derecha. Pulse la tecla * para borrar cualquier carácter no deseado.

la primera línea de la pantalla muestra los caracteres introducidos. La segunda línea de la pantalla muestra un alias que coincide con lo que ha introducido.

la búsqueda de alias no distingue entre mayúsculas y minúsculas. Si hay dos o más entradas con el mismo nombre, la radio muestra la entrada que está en la primera posición de la lista de rastreo.

Edición de la lista de rastreo

Adición de una nueva entrada a la lista de rastreo

1 ⊞ para acceder al menú.

2 ▲ o ▼ para ir a `Rastreo` y Pulse ⊞ para seleccionar.

3 ▲ o ▼ para ir a `Ver/editar lista` y Pulse ⊞ para seleccionar.

4 ▲ o ▼ para ir a `Añadir miembro` y Pulse ⊞ para seleccionar.

5 Seleccione el alias o ID que desee llevando cabo una de las acciones siguientes:

Control de radio	Pasos
Botones de navegación de la radio	▲ o ▼ para ir al alias o ID deseado.
Teclado	Introduzca el primer carácter del alias que desee.

Control de radio	Pasos
	Aparece un cursor intermitente. Pulse ◀ para desplazarse un espacio hacia la izquierda. Pulse ▶ para desplazarse un espacio hacia la derecha. Pulse la tecla *< para borrar cualquier carácter no deseado. Mantenga pulsado #⇧ para cambiar el método de introducción de texto. la primera línea de la pantalla muestra los caracteres introducidos. Las líneas siguientes de la pantalla muestran los resultados de búsqueda preseleccionados. la búsqueda de alias no distingue entre mayúsculas y minúsculas. Si hay dos o más alias con el mismo nombre, la radio muestra el alias

Control de radio	Pasos
	que está en la primera posición de la lista.

6 Pulse ⊞ para seleccionar.

7 ▲ o ▼ para ir al nivel de prioridad que desee y Pulse ⊞ para seleccionar.
La pantalla muestra `Entry Saved` (Entrada guardada), seguido inmediatamente de `Add Another?` (¿Añadir otro?).

8 Lleve a cabo una de las siguientes acciones:

- ▲ o ▼ para ir a `Sí` y Pulse ⊞ para seleccionar, y repita los pasos *5* a *7*.
- ▲ o ▼ para ir a `No` y pulse ⊞ para guardar la lista actual.

Eliminación de una entrada de la lista de rastreo

1 ⊞ para acceder al menú.

2 ▲ o ▼ para ir a `Rastreo` y Pulse ⊞ para seleccionar.

3 ▲ o ▼ para ir a `Ver/editar lista` y Pulse ⊞ para seleccionar.

4 Seleccione el alias o ID que desee llevando cabo una de las acciones siguientes:

Control de radio	Pasos
Botones de navegación de la radio	▲ o ▼ para ir al alias o ID deseado.
Teclado	Introduzca el primer carácter del alias que desee. Aparece un cursor intermitente. Pulse ◀ para desplazarse un espacio hacia la izquierda. Pulse ▶ para desplazarse un espacio hacia la derecha. Pulse la tecla ✱ para borrar cualquier carácter no deseado. Mantenga pulsado #⇧ para cambiar el método de introducción de texto. la primera línea de la pantalla muestra los caracteres introducidos. Las líneas siguientes de la pantalla muestran los resultados de búsqueda preseleccionados. la búsqueda de alias no distingue entre mayúsculas y minúsculas. Si hay dos o más alias con el mismo nombre, la radio muestra el alias que está en la primera posición de la lista.

5 Pulse ⊞ para seleccionar.

6 ▲ o ▼ para ir a Borrar y Pulse ⊞ para seleccionar.

7 Lleve a cabo una de las siguientes acciones:

- En Delete Entry? (¿Borrar entrada?), ▲ o ▼ para ir a Sí y presione ⊞ para borrar la entrada. La pantalla muestra Entrada eliminada.
- ▲ o ▼ para ir a No y pulse ⊞ para volver a la pantalla anterior.

8 Repita los pasos *4* al *7* para borrar otras entradas. Una vez que haya borrado todos los ID o alias que desee, mantenga pulsado ⌂ para volver a la pantalla de inicio.

Configuración y edición de la prioridad de una entrada en la lista de rastreo

1 ⊞ para acceder al menú.

2 ▲ o ▼ para ir a Rastreo y Pulse ⊞ para seleccionar.

3 ▲ o ▼ para ir a Ver/editar lista y Pulse ⊞ para seleccionar.

4 Seleccione el alias o ID que desee llevando cabo una de las acciones siguientes:

Control de radio	Pasos
Botones de navegación de la radio	▲ o ▼ para ir al alias o ID deseado.
Teclado	Introduzca el primer carácter del alias que desee. Aparece un cursor intermitente. Pulse ◀ para desplazarse un espacio hacia la izquierda. Pulse ▶ para desplazarse un espacio hacia la derecha. Pulse la tecla

Control de radio	Pasos
	para borrar cualquier carácter no deseado. Mantenga pulsado para cambiar el método de introducción de texto. la primera línea de la pantalla muestra los caracteres introducidos. Las líneas siguientes de la pantalla muestran los resultados de búsqueda preseleccionados. la búsqueda de alias no distingue entre mayúsculas y minúsculas. Si hay dos o más alias con el mismo nombre, la radio muestra el alias que está en la primera posición de la lista.

5 Pulse para seleccionar.

6 o para ir a `Edit. prioridad` y Pulse para seleccionar.

7 o para ir al nivel de prioridad que desee y Pulse para seleccionar.
La pantalla muestra `Entrada guardada` antes de volver a la pantalla anterior.

Nota: El icono de prioridad aparece a la izquierda del nombre del miembro.

No se muestra ningún icono de prioridad si la prioridad se define como **Ninguno**.

Escaneo

Al comenzar un rastreo, la radio se desplaza por la lista de rastreo programada para el canal actual en busca de actividad de voz.

El LED parpadea en amarillo y se mostrará el icono Rastreo.

Hay dos formas de iniciar el rastreo:

- **Rastreo de canal principal (manual)**: la radio rastrea todos los canales/grupos de la lista de

rastreo. Al iniciar el rastreo, la radio puede (según la configuración) empezar automáticamente en el canal/grupo "activo" en el que se realizó el último rastreo o en el canal en el que se inició el rastreo.

- **Rastreo automático (automático)**: la radio empieza el rastreo automáticamente al seleccionar un canal/grupo que tiene activado el rastreo automático.

Nota: esta función no se aplica a Capacity Plus y Linked Capacity Plus.

Configuración de una Lista de exploración activa

1 para acceder al menú.

2 o para ir a `Rastreo` y Pulse para seleccionar.

3 o para ir a `Conf. lista act.` y Pulse para seleccionar.

4 o para ir a la lista deseada y Pulse para seleccionar.

La lista seleccionada será la lista de exploración activa.

Inicio y detención del rastreo

Mientras realiza el rastreo, la radio solo aceptará datos (por ejemplo: mensajes de texto, ubicación, telemetría o datos de PC) si los recibe en el canal seleccionado.

1 para acceder al menú.

2 o para ir a `Rastreo` y Pulse para seleccionar.

- La pantalla muestra `Encender` si el rastreo está deshabilitado.
- La pantalla muestra `Apagar` si el rastreo está habilitado.

3 Pulse para seleccionar.

- EL LED parpadea en amarillo y aparece el icono de rastreo cuando el rastreo está activado.

- El indicador LED se apaga y no aparece el icono de rastreo cuando el rastreo está desactivado.

Respuesta a una transmisión durante un rastreo

Durante el rastreo, la radio se detiene en un canal/grupo en el que detecte actividad. La radio desactiva el silencio y las llamadas entrantes suenan a través del altavoz de la radio.La radio se mantendrá en ese canal mientras persista la actividad y durante un periodo de tiempo programado conocido como “tiempo de vuelo”.

1 Mantenga la radio en posición vertical a una distancia de entre 2,5 y 5 cm (1-2 pulgadas) de la boca.

Si la función Indicación de canal libre está activada, escuchará un tono de alerta corto en el momento en el que el radioteléfono transmisor suelte el botón **PTT**, indicando así que puede utilizarse el canal.

2 Pulse el botón **PTT** durante el tiempo muerto. El indicador LED se ilumina en color verde fijo.

3 Espere hasta que acabe el tono Permitir hablar (si está activado) y hable con claridad al micrófono.

4 Suelte el botón **PTT** para escuchar.

Si no responde dentro del periodo de tiempo muerto, la radio vuelve a realizar el rastreo de otros canales/grupos.

Eliminación de canales con ruido

Si un canal produce llamadas no deseadas o ruidos de forma continua (lo que se llama un canal "con ruido"), se puede eliminar temporalmente de la lista de rastreo.

Esta posibilidad no se aplica al canal designado como canal seleccionado.

Solo es posible eliminar un canal "con ruido" mediante el botón **Elimin. canal de ruido** programado. **No** se puede acceder a esta función a través del menú.

1 Cuando la radio "se acopla" a un canal no deseado o con ruido, pulse el botón **Elimin. canal de ruido** programado hasta que escuche un tono.

2 Suelte el botón **Elimin. canal de ruido**.

El canal con ruido se elimina.

Restauración de canales con ruido

Para restaurar un canal con ruido eliminado, realice una de las siguientes acciones:

- Apague la radio y vuelva a encenderla.
- Detenga y reinicie el rastreo mediante el botón o menú **Rastreo** programado.
- Cambie el canal o la zona.

Configuración de contactos

La función Contactos proporciona a la radio una "agenda". Cada entrada corresponde a un alias o ID que utiliza para realizar una llamada.

Dependiendo del contexto, cada entrada se asocia con **uno** de cinco tipos de llamadas: llamada de grupo, llamada privada, llamada a todos, llamada de PC o llamada de despacho.

La llamada de PC o la llamada de despacho están relacionadas con los datos. Solo están disponibles con las aplicaciones. Consulte la documentación de las aplicaciones de datos para obtener más información.

Nota: si está activada la función Privacidad en un canal, podrá realizar llamadas de grupo, llamadas privadas y llamadas a todos con la privacidad activada en dicho canal. Solo las radios de destino con la misma Clave de privacidad O BIEN con el mismo Valor de clave e ID de clave que su radio podrán descifrar la transmisión.

consulte *Privacidad* en la página 127 para obtener más información.

Además, el menú Contactos le permite asignar a cada entrada una o más teclas numéricas programadas en el con teclado. Si una entrada está asignada a una tecla numérica, la radio puede realizar un marcado rápido de la entrada.

La radio admite un máximo de 1 000 entradas en la lista de Contactos.

Cada entrada dentro de Contactos muestra la siguiente información:

- Tipo de llamada.
- Alias de llamada.
- ID de llamada.

Nota: puede agregar o editar los ID de suscriptor para la lista de Contactos digitales.

Realización de una llamada de grupo desde Contactos

1 para acceder al menú.

2 o para ir a Contactos y Pulse para seleccionar.
Las entradas están ordenadas alfabéticamente.

3 o para ir al alias o ID de grupo deseado.

4 Mantenga la radio en posición vertical a una distancia de entre 2,5 y 5 cm (1-2 pulgadas) de la boca.

5 Pulse el botón **PTT** para realizar la llamada.
El indicador LED se ilumina en color verde fijo. La primera línea muestra el alias o ID de suscriptor. La segunda línea muestra Llamd. privad. y el icono de Llamd. privad.

6 Espere hasta que acabe el tono Permitir hablar (si está activado) y hable con claridad al micrófono.

7 Suelte el botón **PTT** para escuchar.
Cuando algún usuario del grupo responda, el indicador LED parpadeará en verde, la pantalla mostrará el ID de usuario transmisor, se activará el sonido de la radio y la respuesta se oirá a través del altavoz de la radio.

8 Si la función Indicación de canal libre está activada, escuchará un tono de alerta corto en el momento en el que el radioteléfono transmisor suelte el botón **PTT**, indicando así que puede utilizarse el canal. Para responder, pulse el botón **PTT**.
Si no hay actividad de voz durante un periodo de tiempo predeterminado, la llamada finalizará.

9 Se oye un tono breve. La pantalla muestra Llam. final.

Realización de una llamada privada desde Contactos

1 para acceder al menú.

2 o para ir a Contactos y Pulse para seleccionar.
Las entradas están ordenadas alfabéticamente.

3 Siga uno de los pasos que se describe a continuación para seleccionar el alias o ID de suscriptor:

- seleccione el alias o ID de suscriptor directamente
  - ▲ o ▼ hasta llegar al alias o ID de suscriptor que desee y Pulse ⊞ para seleccionar.
- utilice el menú `Marcdo. manual`
  - ▲ o ▼ para ir a `Marcdo. manual` y Pulse ⊞ para seleccionar.
  - ▲ o ▼ para ir a `Núm. radio` y Pulse ⊞ para seleccionar.
  - Si ya se había marcado un ID con anterioridad, el ID aparecerá junto con un cursor intermitente. De lo contrario, la primera línea de la pantalla muestra `Núm. radio:` y la segunda línea muestra un cursor parpadeante. Utilice el teclado para editar/introducir el ID. Pulse ⊞ para seleccionar.

4 Mantenga la radio en posición vertical a una distancia de entre 2,5 y 5 cm (1-2 pulgadas) de la boca.

5 Pulse el botón **PTT** para realizar la llamada.
El indicador LED se ilumina en color verde fijo. La primera línea muestra el alias o ID de suscriptor. La segunda línea muestra el mensaje `Llamd. privad.` y el icono de llamada privada.

6 Espere hasta que acabe el tono Permitir hablar (si está activado) y hable con claridad al micrófono.

7 Suelte el botón **PTT** para escuchar.
Cuando la radio a la que se llama responda, el indicador LED parpadeará en verde y la pantalla mostrará el ID del usuario que transmite. se activará el sonido de la radio y la respuesta se oirá a través del altavoz de la radio.

8 Si la función Indicación de canal libre está activada, escuchará un tono de alerta corto en el momento en el que el radioteléfono transmisor suelte el botón **PTT**, indicando así que puede utilizarse el canal. Para responder, pulse el botón **PTT**.

Si no hay actividad de voz durante un periodo de tiempo predeterminado, la llamada finalizará.

La pantalla muestra `Llam. final.`

Realización de una llamada telefónica desde Contactos

1 Ⓜ para acceder al menú.

2 ▲ o ▼ para ir a `Contactos` y Pulse Ⓜ para seleccionar.

Las entradas están ordenadas alfabéticamente.

3 Siga uno de los pasos que se describe a continuación para seleccionar el alias o ID de suscriptor:

- seleccione el alias o ID de suscriptor directamente
  - ▲ o ▼ hasta llegar al alias o ID de suscriptor que desee y Pulse Ⓜ para seleccionar.
- utilice el menú `Marcdo. manual`
  - ▲ o ▼ para ir a `Marcdo. manual` y Pulse Ⓜ para seleccionar.
  - ▲ o ▼ para ir a `Núm. teléfono` y Pulse Ⓜ para seleccionar.
  - La primera línea de la pantalla muestra `Núm. teléfono:` y la segunda línea muestra un cursor parpadeante. Utilice el teclado para introducir un número de teléfono y Pulse Ⓜ para seleccionar el número introducido.

Si la entrada seleccionada está vacía, se oye un tono indicador negativo y la pantalla muestra `Phone Call Invalid #` (Número de llamada de teléfono no válido).

Al pulsar el botón **PTT** en la pantalla de contactos del teléfono, se oye un tono indicador negativo y la pantalla muestra `Pulse OK para realizar llmda.`

4 ▲ o ▼ para ir a `Llamada tel.` y Pulse Ⓜ para seleccionar.

5 Si el código de acceso no se ha preconfigurado en la lista de contactos, la primera línea de la pantalla muestra `Código de acceso:` . La segunda línea de la pantalla muestra un cursor intermitente.

Introduzca el código de acceso y pulse para continuar.

Durante el acceso al canal, pulse para descartar el intento de llamada y se oirá un tono indicador negativo. La radio vuelve a la pantalla de llamada telefónica.

El código de acceso no puede tener más de 10 caracteres.

La primera línea de la pantalla muestra `Llamando`. La segunda línea de la pantalla muestra el alias o ID de suscriptor y el icono de llamada telefónica.

Si es correcta, se oye el tono DTMF. Se oye el tono de llamada del usuario del teléfono. La primera línea de la pantalla muestra el ID o alias del suscriptor y el icono de RSSI. La segunda línea de la pantalla muestra `Llmda. teléf.` y el icono de llamada telefónica.

Si no es correcta, se oye un tono y la pantalla muestra `Llamada tel. fallida`. La radio vuelve a la pantalla de introducción del código de acceso. Si el código de acceso se ha preconfigurado en la lista de contactos, la radio vuelve a la pantalla en la que se encontraba antes de iniciar la llamada.

6 Mantenga la radio en posición vertical a una distancia de entre 2,5 y 5 cm (1-2 pulgadas) de la boca.

7 Lleve a cabo una de las siguientes acciones:

- Pulse el botón **PTT** para hablar y suéltelo para escuchar.

  Nota: el icono de RSSI desaparece durante la transmisión.

  Si la llamada telefónica requiere introducir dígitos adicionales, pulse cualquier tecla para iniciar la introducción de los dígitos. La primera línea de la pantalla muestra `Dígitos extra:` . La segunda línea de la pantalla muestra un cursor intermitente. Introduzca los dígitos adicionales y pulse para continuar. se oye el tono DTMF y la radio vuelve a la pantalla anterior.

Si la llamada finaliza mientras se están introduciendo los dígitos adicionales que requiere la llamada telefónica, la radio vuelve a la pantalla en la que se encontraba antes de iniciar la llamada.

- Pulse el botón de **acceso de marcación rápida**.

  Nota: se oye el tono DTMF.

  Si la entrada del botón de **acceso de marcación rápida** está vacía, se oye un tono indicador negativo.

Durante la llamada, si pulsa el botón de **acceso de marcación rápida** con el código no acceso preconfigurado o introduce el código de finalización de acceso como dígitos adicionales, la radio intentará finalizar la llamada.

8 Para finalizar la llamada, pulse .

9 Si el código no acceso no se ha preconfigurado en la lista de contactos, la primera línea de la pantalla muestra `Código no acceso:`. La segunda línea de la pantalla muestra un cursor intermitente.

Introduzca el código no acceso y pulse para continuar.

El código de no acceso no puede tener más de 10 caracteres.

Se oye el tono DTMF y la pantalla muestra `Finalizando llamada`.

Si es correcta, se oye un tono y la pantalla muestra `Llam. final.` La radio vuelve a la pantalla de llamada telefónica.

Si no es correcta, la radio vuelve a la pantalla de llamada telefónica. Repita los pasos *8* y *9* o espere a que el usuario del teléfono finalice la llamada.

cuando el usuario del teléfono finaliza la llamada, se oye un tono `y la pantalla muestra Llam. final.`

Realización de una búsqueda de alias de llamada

También puede utilizar la búsqueda de alias o alfanumérica para recuperar el alias de suscriptor que desee.

Esta función solo se puede aplicar si se encuentra en Contactos.

Nota: pulse el botón o para salir de la búsqueda de alias.

Si suelta el botón **PTT** mientras la radio configura la llamada, se sale sin ninguna indicación y se vuelve a la pantalla anterior.

Puede que la radio esté programada para realizar una verificación de presencia de radio antes de configurar la llamada privada. Si la radio de destino no está disponible, oirá un tono breve y verá un aviso pequeño negativo en la pantalla.

1 para acceder al menú.

2 o para ir a Contactos y Pulse para seleccionar.

Las entradas están ordenadas alfabéticamente.

3 Introduzca el primer carácter del alias que desee. Aparece un cursor intermitente.

4 Utilice el teclado para escribir el alias que desee.

Pulse para desplazarse un espacio hacia la izquierda. Pulse para desplazarse un espacio hacia la derecha. Pulse la tecla para borrar cualquier carácter no deseado. Mantenga pulsado para cambiar el método de introducción de texto.

la primera línea de la pantalla muestra los caracteres introducidos. Las siguientes líneas de la pantalla muestran los resultados de búsqueda preseleccionados. la búsqueda de alias no distingue entre mayúsculas y minúsculas. Si hay dos entradas o más con el mismo nombre, la radio muestra la entrada que figura primero en la lista de Contactos.

5 Mantenga la radio en posición vertical a una distancia de entre 2,5 y 5 cm (1-2 pulgadas) de la boca.

6 Pulse el botón **PTT** para realizar la llamada.
El indicador LED se ilumina en color verde fijo. La pantalla muestra el alias del destino.

7 Espere hasta que acabe el tono Permitir hablar (si está activado) y hable con claridad al micrófono.

8 Suelte el botón **PTT** para escuchar.

Cuando la radio de destino responda, el indicador LED parpadeará en verde, se activará el sonido de la radio y la respuesta se oirá a través del altavoz de la radio.

9 Si la función Indicación de canal libre está activada, escuchará un tono de alerta corto en el momento en el que el radioteléfono transmisor suelte el botón **PTT**, indicando así que puede utilizarse el canal. Para responder, pulse el botón **PTT**.

Si no hay actividad de voz durante un periodo de tiempo predeterminado, la llamada finalizará.

La pantalla muestra `Llam. final.`

Realización de una llamada de grupo, privada, telefónica o a todos mediante la búsqueda del alias

También puede utilizar la búsqueda de alias o alfanumérica para recuperar el alias de suscriptor que desee.

Esta función solo se puede aplicar si se encuentra en Contactos.

Nota: pulse el botón o para salir de la búsqueda de alias.

Si suelta el botón **PTT** mientras la radio configura la llamada, se sale sin ninguna indicación y se vuelve a la pantalla anterior.

Puede que la radio esté programada para realizar una verificación de presencia de radio antes de configurar la llamada privada. Si la radio de destino no está disponible, suena un tono corto y la pantalla muestra `Unidad no disponible`; la radio vuelve al menú anterior en el que estaba antes de empezar la verificación de presencia de radio.

1 para acceder al menú.

2 o para ir a `Contactos` y Pulse para seleccionar.

Las entradas están ordenadas alfabéticamente.

3 Introduzca el primer carácter del alias que desee. Aparece un cursor intermitente.

4 Utilice el teclado para escribir el alias que desee.

Pulse para desplazarse un espacio hacia la izquierda. Pulse para desplazarse un espacio

hacia la derecha. Pulse la tecla para borrar cualquier carácter no deseado.

la primera línea de la pantalla muestra los caracteres introducidos. La segunda línea de la pantalla muestra un alias que coincide con lo que ha introducido. la búsqueda de alias no distingue entre mayúsculas y minúsculas. Si hay dos entradas o más con el mismo nombre, la radio muestra la entrada que figura primero en la lista de Contactos.

5 ▲ o ▼ para desplazarse hasta la entrada que desee, si es necesario.

6 Mantenga la radio en posición vertical a una distancia de entre 2,5 y 5 cm (1-2 pulgadas) de la boca.

7 Pulse el botón **PTT** para realizar la llamada.
El indicador LED se ilumina en color verde fijo. La primera línea muestra el ID de la radio de destino. La segunda línea muestra el tipo de llamada y el icono de llamada.

8 Espere hasta que acabe el tono Permitir hablar (si está activado) y hable con claridad al micrófono.

9 Suelte el botón **PTT** para escuchar.
Cuando la radio a la que se llama responda, el indicador LED parpadeará en verde.

10 Si la función Indicación de canal libre está habilitada, se oirá un breve tono de alerta en el momento en que la radio de destino libere el botón **PTT,** lo que indica que el canal está disponible para contestar. Para responder, pulse el botón **PTT**.

Si no hay actividad de voz durante un periodo de tiempo predeterminado, la llamada finalizará.

Se oye un tono breve. La pantalla muestra `Llam. final.`

Asignación de una entrada a una tecla numérica programada

Nota: consulte *Realización de una llamada de grupo, privada o a todos con la tecla numérica programable* en la página 59 para obtener más detalles de la realización de llamadas de grupo, privadas o a todos con las teclas numéricas programadas.

1 ⊞ para acceder al menú.

2 ▲ o ▼ para ir a `Contactos` y Pulse ⊞ para seleccionar.

Las entradas están ordenadas alfabéticamente.

3 ▲ o ▼ hasta llegar al alias o ID que desee y Pulse ⊞ para seleccionar.

4 ▲ o ▼ para ir a `Program Tecla` y Pulse ⊞ para seleccionar.

5 ▲ o ▼ a la tecla numérica deseada Pulse ⊞ para seleccionar.

Si la tecla numérica ya se ha asignado a otra entrada, la pantalla mostrará el mensaje `La tecla ya está asignada` y, a continuación, la primera línea de la pantalla muestra el mensaje `¿Reemplazar?`. Lleve a cabo una de las siguientes acciones.

- ▲ o ▼ para ir a `Sí` y pulse ⊞ para reemplazar la asignación de la tecla numérica.
- ▲ o ▼ para ir a `No` y pulse ⊞ para volver al paso anterior.

Cada entrada puede asociarse a distintas teclas numéricas. Verá ✓ delante de cada tecla numérica que esté asignada a una entrada. Si ✓ está delante de `Vacío`, esa tecla numérica no está asignada.

Si se ha asignado una tecla numérica a una entrada en modo determinado, esta función no estará soportada cuando mantenga pulsada la tecla numérica en otro modo.

La radio emite un tono indicador positivo y la pantalla muestra `Contacto guardado`.

La pantalla vuelve automáticamente al menú anterior.

Eliminación de la asociación entre la entrada y la tecla numérica programada

1 Acceda al alias o ID que desee a través de:

Control de radio	Pasos
Tecla numérica programada	Mantenga pulsada la tecla numérica programada hasta el ID o el alias que desee; Pulse ⊞ para seleccionar.
Menú	1 ⊞ para acceder al menú. 2 ▲ o ▼ para ir a `Contactos` y Pulse ⊞ para seleccionar. Las entradas están ordenadas alfabéticamente. 3 ▲ o ▼ hasta llegar al alias o ID de suscriptor que desee y Pulse ⊞ para seleccionar.

2 ▲ o ▼ para ir a `Program Tecla` y Pulse ⊞ para seleccionar.

3 ▲ o ▼ para ir a `Vacío` y Pulse ⊞ para seleccionar.

La primera línea de la pantalla muestra el mensaje `¿Borrar teclas?` .

4 ▲ o ▼ para ir a `Sí` y Pulse ⊞ para seleccionar.

Nota: Cuando se elimina una entrada, la asociación entre esta y sus teclas numéricas programadas también se elimina.

La radio emite un tono indicador positivo y la pantalla muestra `Contacto guardado`.

La pantalla vuelve automáticamente al menú anterior.

Adición de un nuevo contacto

1 ⊞ para acceder al menú.

2 ▲ o ▼ para ir a `Contactos` y Pulse ⊞ para seleccionar.

3 ▲ o ▼ para ir a `Nuevo contacto` y Pulse ⊞ para seleccionar.

4 ▲ o ▼ hasta el tipo de contacto que desee, ya sea Contacto radio o Contacto tel., y Pulse ⊞ para seleccionar.

5 Utilice el teclado para introducir el número de contacto y pulse ⊞ para confirmar.

6 Utilice el teclado para introducir el nombre del contacto y pulse ⊞ para confirmar.

7 Al añadir un contacto de radio, ▲ o ▼ hasta el tipo de timbre que desee y Pulse ⊞ para seleccionar.
La radio emite un tono indicador positivo y la pantalla muestra un aviso pequeño positivo.

Envío de un mensaje a un Contacto

1 ⊞ para acceder al menú.

2 ▲ o ▼ para ir a Contactos y Pulse ⊞ para seleccionar.

3 ▲ o ▼ para ir a Nuevo contacto y Pulse ⊞ para seleccionar.

4 ▲ o ▼ hasta el tipo de contacto que desee, ya sea Contacto radio o Contacto tel., y Pulse ⊞ para seleccionar.

5 ▲ o ▼ hasta el alias que desee y Pulse ⊞ para seleccionar.

6 ▲ o ▼ para ir a Enviar mensaje y Pulse ⊞ para seleccionar.

7 Pulse ⊞ para enviar el mensaje.

Configuración del indicador de llamada

Activación y desactivación de Timbres de llamada para Alertas de llamada

Puede seleccionar, activar o desactivar los tonos de timbre para una alerta de llamada recibida.

1 ⊞ para acceder al menú.

2 ▲ o ▼ para ir a `Herramientas` y Pulse ⊞ para seleccionar.

3 ▲ o ▼ para ir a `Config. radio` y Pulse ⊞ para seleccionar.

4 ▲ o ▼ para ir a `Tonos/Alertas` y Pulse ⊞ para seleccionar.

5 ▲ o ▼ para ir a `Timbres llamd.` y Pulse ⊞ para seleccionar.

6 ▲ o ▼ para ir a `Alerta llamd.` y Pulse ⊞ para seleccionar.

El tono actual queda indicado por un ✓.

7 ▲ o ▼ para ir al tono deseado y Pulse ⊞ para seleccionar.

También puede utilizar ◀ o ▶ para cambiar la opción seleccionada.

Aparece ✓ junto al tono seleccionado.

Activación y desactivación de timbres de llamada para llamadas privadas

Puede activar o desactivar los tonos de timbre de una llamada privada recibida.

1 ⊞ para acceder al menú.

2 ▲ o ▼ para ir a `Herramientas` y Pulse ⊞ para seleccionar.

3 ▲ o ▼ para ir a `Config. radio` y Pulse ⊞ para seleccionar.

4 ▲ o ▼ para ir a `Tonos/Alertas` y Pulse ⊞ para seleccionar.

5 ▲ o ▼ para ir a `Timbres llamd.` y Pulse ⊞ para seleccionar.

6 ▲ o ▼ para ir a `Llamd. privad.` y Pulse (⊞) para seleccionar.

También puede utilizar ◀ o ▶ para cambiar la opción seleccionada.

7 Pulse (⊞) para habilitar/deshabilitar los Timbres de llamada privada.

La pantalla muestra ✓ junto a Habilitado, si los Timbres de llamada privada están habilitados.

✓ desaparece junto a Habilitado, si los Timbres de llamada privada están deshabilitados.

Activación y desactivación de timbres de llamada para los mensajes de texto

Puede activar o desactivar los tonos de timbre para un mensaje de texto recibido.

1 (⊞) para acceder al menú.

2 ▲ o ▼ para ir a `Herramientas` y Pulse (⊞) para seleccionar.

3 ▲ o ▼ para ir a `Config. radio` y Pulse (⊞) para seleccionar.

4 ▲ o ▼ para ir a `Tonos/Alertas` y Pulse (⊞) para seleccionar.

5 ▲ o ▼ para ir a `Timbres llamd.` y Pulse (⊞) para seleccionar.

6 ▲ o ▼ para ir a `Mensaje txt.` y Pulse (⊞) para seleccionar.
El tono actual queda indicado por un ✓.

7 ▲ o ▼ para ir al tono deseado y Pulse (⊞) para seleccionar.
Aparece ✓ junto al tono seleccionado.

Activación y desactivación de los timbres de llamada para el estado de telemetría con texto

Puede activar o desactivar los tonos de llamada para un estado de telemetría con texto recibido.

1 para acceder al menú.

2 ▲ o ▼ para ir a `Herramientas` y Pulse para seleccionar.

3 ▲ o ▼ para ir a `Config. radio` y Pulse para seleccionar.

4 ▲ o ▼ para ir a `Tonos/Alertas` y Pulse para seleccionar.

5 ▲ o ▼ para ir a `Timbres llamd.` y Pulse para seleccionar.

6 ▲ o ▼ para ir a `Telemetría` y Pulse para seleccionar.

El tono actual queda indicado por un ✓.

7 Lleve a cabo una de las siguientes acciones:

- ▲ o ▼ hasta el tono que desee y Pulse para seleccionar. En la pantalla aparecerá `Tono <Número> selecc.` y un ✓ a la izquierda del tono seleccionado.
- ▲ o ▼ hasta `Apagar` y Pulse para seleccionar. En la pantalla aparecerá `Timbre telemet. apag.` y un ✓ a la izquierda de `Apagar`.

Asignación de tipos de timbre

Puede programar la radio para que utilice el sonido de uno de los diez tonos de llamada predefinidos cuando reciba una alerta de llamada o un mensaje de texto de un contacto determinado.

La radio reproducirá todos los tipos de timbre al ir desplazándose por la lista.

1 para acceder al menú.

2 ▲ o ▼ para ir a `Contactos` y Pulse para seleccionar.

Las entradas están ordenadas alfabéticamente.

3 ▲ o ▼ hasta llegar al alias o ID que desee y Pulse para seleccionar.

4 ▲ o ▼ para ir a Ver/Editar y Pulse ⊞ para seleccionar.

5 ▲ o ▼ para Timbre (Editar tono de timbre) y Pulse ⊞ para seleccionar.

6 ▲ o ▼ para ir a tipo de timbre deseado y Pulse ⊞ para seleccionar.
Un ✓ indica el tono seleccionado actual.

7 ▲ o ▼ para ir al tono deseado y Pulse ⊞ para seleccionar. Aparece ✓ junto al tono seleccionado. En la pantalla aparecerá Contacto guardado.

Todos los tonos

1 ⊞ para acceder al menú.

2 ▲ o ▼ para ir a Herramientas y Pulse ⊞ para seleccionar.

3 Vaya a Config. radio. SeleccioneTonos/ Alertas. Seleccione Todos tonos. Active o desactive Todos tonos.

Selección del tipo de tono de alerta

Puede programar las llamadas de radio para una única llamada de vibración predeterminada. Si el estado Todos tonos está deshabilitado, la radio mostrará el icono de Silencio de Todos tonos.

Si el estado Todos tonos está habilitado, se mostrará el tipo de tono de alerta relacionado.

La radio emite una vibración si se trata de un estilo de timbre momentáneo. La radio vibrará repetidamente si se trata de un estilo de timbre repetitivo. Cuando se ajuste en Tono y vibración, la radio emitirá un tono de llamada específico si hay una transacción de radio entrante (es decir, una Alerta de llamada, un Mensaje o una Ficha de trabajo). Suena como un tono de clave alta o una llamada perdida. Si la lista de notificaciones no está vacía, la radio repetirá una vibración cada 5 minutos.

1 ⊞ para acceder al menú.

2 ▲ o ▼ para ir a Herramientas y Pulse ⊞ para seleccionar.

3 Vaya a Config. radio. Seleccione Tonos/ Alertas. Seleccione Tono de alerta.

4 Elija uno de los siguientes:

- Timbre
- Vibración
- Vibración y timbre
- Silencio

Aumento del volumen del tono de alarma

Puede programar su radio para que le avise continuamente cada vez que una llamada de radio se quede sin responder. Esto se realiza mediante un aumento automático y progresivo del volumen del tono de alarma. Esta función se conoce como Escalert.

Funciones del registro de llamadas

La radio realiza el seguimiento de todas las llamadas privadas recientes: salientes, respondidas y perdidas.

Utilice la función de registro de llamada para visualizar y gestionar las llamadas recientes.

Puede realizar las siguientes tareas en cada una de las listas de llamadas:

- Guardar un ID en los contactos
- Delete
- Ver detalles

Visualización de llamadas recientes

Las listas son Perdidos, Respondidas y Salientes.

1 ⊞ para acceder al menú.

2 ▲ o ▼ para ir a Reg. llamd. y Pulse ⊞ para seleccionar.

3 ▲ o ▼ para ir a la lista que desee y Pulse ⊞ para seleccionar.
La pantalla muestra la entrada más reciente en la parte superior de la lista.

4 ▲ o ▼ para ver la lista.

Pulse el botón **PTT** para iniciar una llamada privada con el ID o alias seleccionado actualmente.

Pantalla de llamada perdida

Cuando hay una llamada perdida, la radio muestra un mensaje de llamada perdida en la lista de notificaciones. La pantalla mostrará `Llamadas perdidas`.

Lleve a cabo una de las siguientes acciones:

- Pulse para ver el ID de la llamada perdida. La lista de registro de llamadas perdidas aparece en pantalla.
- Pulse para almacenar o eliminar la entrada.

Almacenamiento de un alias desde una lista de llamadas

También puede almacenar un ID aunque no tenga alias.

1 para acceder al menú.

2 o para ir a `Reg. llamd.` y Pulse para seleccionar.

3 o para ir a la lista deseada y Pulse para seleccionar.

4 o para ir a `Almacenados` y Pulse para seleccionar.

Aparece un cursor intermitente. Si es necesario, introduzca el alias de ese ID y pulse . La pantalla muestra un aviso pequeño positivo.

Eliminación de una llamada de la lista de llamadas

1 para acceder al menú.

2 o para ir a `Reg. llamd.` y Pulse para seleccionar.

3 o para ir a la lista deseada y Pulse para seleccionar.

Si selecciona una lista de llamadas y no contiene ninguna entrada, en la pantalla aparece `Lista vacía` y suena un tono bajo si los tonos de teclas están activados (consulte *Encendido y apagado de los tonos del teclado* en la página 148).

4 ▲ o ▼ hasta llegar al alias o ID que desee y Pulse ⊞ para seleccionar.

5 ▲ o ▼ para ir a `Delete Entry?` (¿Borrar entrada?) y Pulse ⊞ para seleccionar.

6 Lleve a cabo una de las siguientes acciones:

- Pulse ⊞ para seleccionar `Sí` y borrar la entrada. La pantalla muestra `Entry Deleted` (Entrada eliminada).
- ▲ o ▼ para ir a `No` y pulse el botón ⊞ para volver a la pantalla anterior.

Visualización de detalles desde una lista de llamadas

1 ⊞ para acceder al menú.

2 ▲ o ▼ para ir a `Reg. llamd.` y Pulse ⊞ para seleccionar.

3 ▲ o ▼ para ir a la lista deseada y Pulse ⊞ para seleccionar.

4 ▲ o ▼ hasta llegar al alias o ID que desee y Pulse ⊞ para seleccionar.

5 ▲ o ▼ para ir a `Ver detalles` y Pulse ⊞ para seleccionar.
La pantalla muestra los detalles.

Funcionamiento de las alertas de llamada

Los avisos de alertas de llamada le permiten avisar a un usuario determinado de radio para que vuelva a llamarle cuando pueda.

Esta función solamente se aplica a los alias o ID de suscriptor y se puede acceder a ella a través del menú mediante Contactos o la marcación manual.

Recepción y respuesta a una alerta de llamada

Cuando reciba un aviso de alerta de llamada, verá la lista de notificaciones que muestra en la pantalla una alerta de llamada con el ID o el alias de la radio que realiza la llamada, .

Cuando se oye un tono repetitivo y el indicador LED parpadea en amarillo, realice una de las siguientes acciones:

- Pulse el botón **PTT** mientras que la pantalla aún muestra la alerta de llamada en la lista de notificaciones para responder con una llamada privada.
- Pulse  para salir de la lista de notificaciones. La alerta se mueve al registro de llamadas perdidas.

Consulte Lista de notificaciones en la página 146 para obtener más información sobre la lista de notificaciones.

Consulte Funciones del registro de llamadas en la página 96 para obtener más detalles sobre la lista de llamadas perdidas.

Realización de una alerta de llamada desde la lista de contactos

1  para acceder al menú.

2 ▲ o ▼ para ir a `Contactos` y Pulse  para seleccionar.

3 Siga uno de los pasos que se describe a continuación para seleccionar el alias o ID de suscriptor:

- seleccione el alias o ID de suscriptor directamente
  - ▲ o ▼ hasta llegar al alias o ID de suscriptor que desee y Pulse  para seleccionar.
- utilice el menú `Marcdo. manual`
  - ▲ o ▼ para ir a `Marcdo. manual` y Pulse  para seleccionar.
  - Pulse ▲ o ▼ para ir a `Contacto radio` y Pulse  para seleccionar.

- La primera línea de la pantalla muestra `Núm. radio:` y la segunda línea muestra un cursor parpadeante. Introduzca el ID de suscriptor que desee localizar y pulse .

4 o para ir a `Alerta llamd.` y Pulse para seleccionar.

La pantalla muestra `Alerta llamd.` y alias o ID del suscriptor, para indicar que se ha enviado la alerta de llamada.

El indicador LED se ilumina en color verde fijo cuando la radio envía la alerta de llamada.

Si se recibe la confirmación de la alerta de llamada, la pantalla muestra un aviso pequeño positivo.

Si no se recibe la confirmación de la alerta de llamada, la pantalla muestra un aviso pequeño negativo.

Realización de una alerta de llamada con el botón de acceso de marcación rápida

Pulse el botón programado **Acceso de marcación rápida** para realizar una alerta de llamada a un alias o ID predefinidos.

La pantalla muestra `Alerta llamd.` y alias o ID del suscriptor, para indicar que se ha enviado la alerta de llamada.

El indicador LED se ilumina en color verde cuando la radio envía la alerta de llamada.

Si se recibe la confirmación de la alerta de llamada, la pantalla muestra un pequeño positivo.

Si no se recibe la confirmación de la alerta de llamada, la pantalla muestra un aviso pequeño negativo.

Funcionamiento de emergencia

Una alarma de emergencia se utiliza para indicar una situación crítica. Se pueden iniciar en cualquier momento desde cualquier pantalla incluso si hay actividad en el canal actual.

Su distribuidor puede establecer la duración de la pulsación del botón **Emergencia** programado, excepto para la pulsación larga, que es similar a la del resto de botones:

Pulsación corta	Entre 0,05 y 0,75 segundos.
Mantenga pulsado	Entre 1,00 y 3,75 segundos.

El botón **Emergencia** se asigna junto con la función Emergencia en./ap. Póngase en contacto con su distribuidor para obtener información acerca del funcionamiento asignado al botón **Emergencia**.

Nota: si la pulsación corta del botón **Emergencia** está asignada a la activación del modo de emergencia, la pulsación larga del botón **Emergencia** se asignará a la salida del modo de emergencia.

Si la pulsación larga del botón **Emergencia** está asignada a la activación del modo de emergencia, la pulsación corta del botón **Emergencia** se asignará a la salida del modo de emergencia.

La radio soporta **tres** alarmas de emergencia:

- Alarma de emergencia.
- Alarma de emergencia con llamada.
- Alarma de emergencia con transmisión de voz posterior.

Nota: solo se puede asignar **UNA** de las alarmas de emergencia anteriores al botón **Emergencia** programado.

Además, todas las alarmas tienen los siguientes tipos:

- **Normal**: la radio transmite una señal de alarma y utiliza indicadores visuales o sonoros.
- **Silencio**: la radio transmite una señal de alarma sin utilizar ningún indicador sonoro ni visual. La radio recibe llamadas sin ningún sonido a través del altavoz de la radio hasta que se pulsa el botón **PTT** para iniciar la llamada.
- **Silencio con Voz**: la radio transmite una señal de alarma sin ningún indicador sonoro ni visual, pero permite que las llamadas entrantes suenen a través del altavoz de la radio.

Recepción de una alarma de emergencia

Al recibir una alarma de emergencia, aparece el icono de emergencia, se emite un tono, el indicador LED parpadea en rojo y la radio muestra el alias de la persona que realiza la llamada de emergencia. Si se recibe más de una alarma, todos los alias de las

personas que realizaron una llamada de emergencia se muestran en la Lista de alarmas.

1 Al recibir una alarma de emergencia, lleve a cabo una de las siguientes acciones:

- Si se muestra un alias de llamada de emergencia único, pulse para ver más detalles. pulse de nuevo para ver los detalles de la acción.
- Si en la lista de alarmas se muestran varios alias de personas que realizaron llamadas de emergencia. o hasta llegar al alias deseado y pulse para ver más detalles.

  Pulse de nuevo para ver los elementos de acción.

2 Pulse y seleccione Sí para salir de la lista de alarmas. Para volver a ver la lista de alarmas, pulse para acceder al menú y seleccione `Lista alar.`

Respuesta a una alarma de emergencia

1 En Lista alar., pulse o hasta llegar al alias que desee.

2 Mantenga la radio en posición vertical a una distancia de entre 2,5 y 5 cm (1-2 pulgadas) de la boca.

Si la función Indicación de canal libre está habilitada, se oirá un breve tono de alerta en el momento en que se libere el botón **PTT** de la radio transmisora, lo que indica que el canal estará entonces disponible para su uso.

3 Pulse el botón **PTT** para transmitir el mensaje de voz de no emergencia al mismo grupo al que se envió la alarma de emergencia.

El mensaje de voz de emergencia solo puede transmitirse mediante la radio que inicia la emergencia. Todas las demás radios (incluida la radio que recibe la emergencia) transmiten mensajes de voz de no emergencia.

El indicador LED se ilumina en color verde fijo. La radio se mantiene en el modo de emergencia.

4 Espere hasta que acabe el tono Permitir hablar (si está activado) y hable con claridad al micrófono.

5 Suelte el botón **PTT** para escuchar.
Cuando la radio que inicia la emergencia responde, el indicador LED parpadea en verde, el indicador LED parpadea en verde, se activa el sonido de la radio y la respuesta se oye a través del altavoz de la radio. Se muestra en la pantalla el icono de llamada de grupo, el ID de grupo y el ID de la radio transmisora.

6 La radio muestra la lista de alarmas.

Envío de una alarma de emergencia

Esta función permite enviar una alarma de emergencia, una señal que no sea de voz, que activa una indicación de alerta en un grupo de radios.

Si la radio está configurada en Silencio, no mostrará ningún indicador sonoro o visual durante el modo de emergencia.

Pulse el botón **Emergen. enc.** programado.

La pantalla muestra `Alarma Tx` y el alias de destino. El indicador LED se ilumina en color verde fijo y aparece el icono de emergencia en la pantalla de inicio.

Cuando se recibe la confirmación de una Alarma de emergencia, el tono de Emergencia suena y el indicador LED parpadea en verde. La pantalla muestra `Alarma enviada`.

Si la radio no recibe una confirmación de acuse de recibo de alarma de emergencia, una vez que se hayan agotado todos los reintentos sonará un y la pantalla mostrará `Alarma fallida`.

La radio sale del modo de alarma de emergencia y vuelve a la pantalla de inicio.

Envío de una alarma de emergencia con llamada

Esta función permite enviar una alarma de emergencia a un grupo de radios. Tras el reconocimiento de una radio que esté dentro del grupo, el grupo de radios puede comunicarse a través de un canal de emergencia programado.

Si la radio está configurada en Silencio, no mostrará ningún indicador sonoro o visual durante el modo de emergencia ni permitirá que ninguna llamada recibida suene a través del altavoz de la radio hasta que pulse el botón **PTT** para iniciar la llamada.

Si la radio está configurada en Silencio con Voz, no mostrará ningún indicador sonoro o visual durante el modo de emergencia, pero permite que las llamadas entrantes suenen a través del altavoz de la radio. Los indicadores solo aparecen cuando se pulsa el botón **PTT** para iniciar o responder la llamada.

1 Pulse el botón **Emergencia en.** programado.

La pantalla muestra `Alarma Tx` y el alias de destino. El indicador LED se ilumina en color verde fijo y aparece el icono de emergencia en la pantalla de inicio.

Cuando se recibe la confirmación de una Alarma de emergencia, el tono de Emergencia suena y el indicador LED parpadea en verde. La pantalla muestra `Alarma enviada`.

2 Mantenga la radio en posición vertical a una distancia de entre 2,5 y 5 cm (1-2 pulgadas) de la boca.

3 Pulse el botón **PTT** para realizar la llamada.
El indicador LED se ilumina en color verde fijo y aparece el icono de grupo en la pantalla.

4 Espere hasta que acabe el tono Permitir hablar (si está activado) y hable con claridad al micrófono.

5 Suelte el botón **PTT** para escuchar.
Si la función Indicación de canal libre está activada, escuchará un tono de alerta corto en el momento en el que el radioteléfono transmisor suelte el botón **PTT**, indicando así que puede utilizarse el canal.

6 Para responder, pulse el botón **PTT**.

7 Una vez finalizada la llamada, pulse el botón **Emergencia ap.** para salir del modo de emergencia.
La radio volverá a la pantalla de inicio.

Envío de una alarma de emergencia con transmisión de voz posterior

Esta función permite enviar una alarma de emergencia a un grupo de radios. El micrófono de la radio se activa de manera automática y le permite comunicarse con el grupo de radios sin tener que pulsar el botón **PTT**.

El estado de micrófono activado también se conoce como “micrófono de emergencia”.

Si la radio tiene el modo de ciclo de emergencias habilitado, las repeticiones de micrófono de emergencia y el periodo de recepción se realizan con una duración programada. durante el modo de ciclo de emergencias, las llamadas recibidas suenan a través del altavoz de la radio.

Si pulsa el botón **PTT** durante el periodo de recepción programados, y escuchará un tono de prohibición que indica que debe soltar el botón **PTT**. La radio ignora la pulsación de PTT y permanece en el modo de Emergencia.

Nota: si pulsa el botón **PTT** mientras está conectado el micrófono de emergencia y sigue pulsándolo después de que haya terminado esta conexión, la radio seguirá transmitiendo hasta que suelte el botón **PTT**.

Si la radio está configurada en Silencio, no mostrará ningún indicador sonoro o visual durante el modo de emergencia ni permitirá que ninguna llamada recibida suene a través del altavoz de la radio hasta que finalice el período de transmisión programado con el micrófono de emergencia y pulse el botón **PTT**.

Si la radio está configurada en Silencio, no mostrará ningún indicador sonoro o visual durante el modo de emergencia cuando realice la llamada con el micrófono de emergencia, pero permite el sonido a través del altavoz de la radio cuando la radio de recepción responda una vez finalizado el período programado de transmisión con el micrófono de emergencia. Los indicadores solo aparecerán al pulsar el botón **PTT**.

Nota: si se produce un error en la solicitud de la alarma de emergencia, la radio no intenta enviar de nuevo la solicitud y entra directamente en el estado de micrófono de emergencia.

1 Pulse el botón programable **Emergencia en.**. La pantalla mostrará `Alarma Tx` y el alias de destino. El indicador LED se ilumina en color verde fijo y aparece el icono de emergencia.

2 Cuando la pantalla muestre `Alarma enviada`, hable con claridad al micrófono.

Cuando se haya habilitado el micrófono de emergencia, la radio automáticamente empieza a transmitir sin necesidad de pulsar un botón **PTT** y hasta que termine la conexión del micrófono de emergencia. Durante la transmisión, el indicador LED se ilumina en color verde fijo y aparece el icono de emergencia en la pantalla.

3 La radio se detiene automáticamente cuando caduca la duración del ciclo entre el micrófono de emergencia y las llamadas recibidas, si el modo de ciclo de emergencia está habilitado.

4 Cuando expira la duración del micrófono de emergencia, la radio deja automáticamente de transmitir. Para volver a transmitir, pulse el botón **PTT**.

Reinicio del modo de emergencia

Nota: Esta función solo se aplica a la radio que envía la alarma de emergencia.

Esto puede ocurrir en dos casos:

- Si cambia de canal mientras la radio se encuentra en modo de emergencia. Esto finaliza el modo de emergencia. Si está habilitada la alarma de emergencia en este canal nuevo, la radio vuelve a iniciar la emergencia.
- Si pulsa el botón que ha programado como **Emergencia enc.** durante un estado de transmisión/inicio de emergencia. Esto provoca que la radio salga de este estado y vuelva a iniciar la emergencia.

Salida del modo de emergencia tras enviar la alarma de emergencia

La radio sale del modo de emergencia cuando se da una de las siguientes circunstancias:

- Si se recibe la conformación de alarma de emergencia (solo para **Alarma emerg.**).
- Si se han agotado todos los intentos de enviar la alarma.
- Se pulsa el botón **Emergencia ap.**

Nota: Si la radio se apaga, saldrá del modo de emergencia. La radio no volverá a iniciar automáticamente el modo de Emergencia cuando se vuelva a encender.

Si cambia los canales cuando la radio se encuentra en el modo de Emergencia a un canal que no tiene el sistema de emergencia configurado, en la pantalla aparecerá el mensaje `No emergencia`.

Características de mensajería

La radio puede recibir datos como, por ejemplo, un mensaje de texto, de otra radio o una aplicación de correo electrónico.

La longitud **máxima** de caracteres de un mensaje de texto, incluida la línea del asunto (que aparece al recibir un mensaje de una aplicación de correo electrónico), es de **140** mientras que para la recepción es de 280 caracteres.

Nota: mantenga pulsado , en cualquier momento, para volver a la pantalla de inicio.

Escritura y envío de mensajes de texto

1 Acceder a la función **Mensaje de texto**.

Controles de la radio	Pasos
Botón Mensaje txt. programado	Pulse el botón **Mensaje txt.** programado.
Menú	1 para acceder al menú. 2 o para ir a Mensajes y Pulse para seleccionar.

2 o para ir a (Escribir)Redac. y Pulse para seleccionar.

Aparece un cursor intermitente.

3 Utilice el teclado para escribir el mensaje.

Pulse para desplazarse un espacio hacia la izquierda. Pulse o la tecla para desplazarse un espacio hacia la derecha. Pulse la tecla para borrar cualquier carácter no deseado. Mantenga pulsado para cambiar el método de introducción de texto.

4 Pulse cuando termine de redactar el mensaje.

5 En función de si desea enviar, guardar, editar o borrar el nuevo mensaje, lleve a cabo una de las siguientes acciones.

- o para ir a Enviar y pulse para enviar el mensaje.
- o para ir a Guardar y pulse para guardar el mensaje en la carpeta Borrador.
- para editar el mensaje.

- de nuevo para seleccionar entre borrar el mensaje o guardarlo en la carpeta Borrador.

La pantalla muestra un aviso pequeño de transición, que confirma que se está enviando su mensaje.

Si el mensaje se ha enviado correctamente, suena un tono y la pantalla muestra un aviso pequeño positivo.

Si el mensaje no se puede enviar, suena un tono bajo y la pantalla muestra un aviso pequeño negativo.

Si no se ha podido enviar el mensaje, la radio regresa a la pantalla de la opción `Reenviar` (consulte *Gestión de mensajes de texto que no se han podido enviar* en la página 112).

Envío de mensajes de texto rápidos

La radio admite un máximo de 50 mensajes de texto con notas rápidas, que es la configuración programada por el distribuidor.

Mientras se predefinen los mensajes de texto rápido, puede editar cada mensaje antes de enviarlo.

1 Acceder a la función **Mensaje de texto**.

Controles de la radio	Pasos
Botón Mensaje txt. programado	Pulse el botón **Mensaje txt.** programado.
Menú	1 para acceder al menú. 2 o para ir a `Mensajes` y Pulse para seleccionar.

2 o para ir a `Notas ráp.` y Pulse para seleccionar.

3 o para ir hasta el mensaje Notas y Pulse para seleccionar.

4 Si es necesario, utilice el teclado para editar el mensaje.

Pulse para desplazarse un espacio hacia la izquierda. Pulse o la tecla para

desplazarse un espacio hacia la derecha. Pulse la tecla * para borrar cualquier carácter no deseado. Mantenga pulsado # para cambiar el método de introducción de texto.

5 Pulse OK cuando termine de redactar el mensaje.

6 En función de si desea enviar, guardar, editar o borrar el nuevo mensaje, lleve a cabo una de las siguientes acciones.

- ▲ o ▼ para ir a `Enviar` y pulse OK para enviar el mensaje.
- ▲ o ▼ para ir a `Guardar` y pulse OK para guardar el mensaje en la carpeta Borrador.
- ↩ para editar el mensaje.
- ↩ de nuevo para seleccionar entre borrar el mensaje o guardarlo en la carpeta Borrador.

7 Si envía el mensaje, seleccione el destinatario mediante

- ▲ o ▼ hasta llegar al alias o ID que desee y Pulse OK para seleccionar.
- ▲ o ▼ para ir a `Marcdo. manual` y Pulse OK para seleccionar. La primera línea de la pantalla muestra `Núm. radio:`. La segunda línea de la pantalla muestra un cursor intermitente. Introduzca el ID o alias de suscriptor y pulse OK.

La pantalla muestra el pequeño aviso de transición para confirmar que se está enviando el mensaje.

Si el mensaje se ha enviado correctamente, suena un tono y la pantalla muestra el aviso pequeño positivo.

Si el mensaje no se puede enviar, se reproducirá un tono grave y la pantalla mostrará el aviso pequeño negativo.

Envío de un mensaje de texto con notas rápidas con el botón de acceso de marcación rápida

Pulse el botón programado **Acceso de marcación rápida** para enviar un mensaje predefinido a un alias o ID predeterminados.

La pantalla muestra el pequeño aviso de transición, para confirmar que se está enviando el mensaje.

Si el mensaje se ha enviado, se oye un tono y la pantalla muestra el pequeño aviso positivo.

Si el mensaje no se puede enviar, suena un tono grave y la pantalla muestra un aviso pequeño negativo.

Si no se ha podido enviar el mensaje, la radio regresa a la pantalla de la opción `Reenviar` (consulte *Gestión de mensajes de texto que no se han podido enviar* en la página 112).

Acceso a la carpeta Borrador

Puede guardar un mensaje de texto para enviarlo más adelante.

Si al pulsar el botón **PTT** o cambiar de modo, la radio sale de la pantalla de escritura/edición de mensajes de texto mientras está escribiendo o editando un mensaje de texto, el mensaje de texto actual se guardará automáticamente en la carpeta Borrador.

El último mensaje de texto guardado se añade siempre al principio de la lista Borrador.

La carpeta Borrador almacena los diez (10) últimos mensajes guardados como máximo. Cuando la carpeta está llena, el siguiente mensaje de texto que se guarde sustituirá automáticamente al mensaje de texto más antiguo de la carpeta.

Nota: mantenga pulsado  , en cualquier momento, para volver a la pantalla de inicio.

Visualización de mensajes de texto guardados

1 Acceder a la función **Mensaje de texto**.

Controles de la radio	Pasos
Botón Mensaje txt. programado	Pulse el botón **Mensaje txt.** programado.
Menú	**1**  para acceder al menú.

Controles de la radio	Pasos
	2 ▲ o ▼ para ir a Mensajes y Pulse ⊞ para seleccionar.

2 ▲ o ▼ para ir a Borrador y Pulse ⊞ para seleccionar.

3 ▲ o ▼ hasta el mensaje que desee y Pulse ⊞ para seleccionar.

Edición y envío de mensajes de texto guardados

1 Vuelva a pulsar ⊞ mientras visualiza el mensaje.

2 ▲ o ▼ para ir a Editar y Pulse ⊞ para seleccionar.
Aparece un cursor intermitente.

3 Utilice el teclado para escribir el mensaje.
Pulse ◀ para desplazarse un espacio hacia la izquierda. Pulse ▶ o la tecla #⇧ para desplazarse un espacio hacia la derecha. Pulse la tecla *⌫ para borrar cualquier carácter no deseado. Mantenga pulsado #⇧ para cambiar el método de introducción de texto.

4 Pulse ⊞ cuando termine de redactar el mensaje.

5 Seleccione el destinatario del mensaje mediante

- ▲ o ▼ hasta llegar al alias o ID que desee y Pulse ⊞ para seleccionar.
- ▲ o ▼ para ir a Marcdo. manual y Pulse ⊞ para seleccionar. La primera línea de la pantalla muestra Núm. radio:. La segunda línea de la pantalla muestra un cursor intermitente. Introduzca el ID o alias de suscriptor y pulse ⊞.

La pantalla muestra un aviso pequeño de transición, para confirmar que se está enviando el mensaje.

Si el mensaje se ha enviado correctamente, suena un tono y la pantalla muestra un aviso pequeño positivo.

Si el mensaje no se puede enviar, se reproducirá un tono grave y la pantalla mostrará un aviso pequeño negativo.

Si no se puede enviar el mensaje de texto, se moverá a la carpeta de elementos enviados y se marcará con un icono de error de envío.

Eliminación de un mensaje de texto guardado desde la carpeta Borrador

1 Acceder a la función **Mensaje de texto**.

Controles de la radio	Pasos
Botón Mensaje txt. programado	Pulse el botón **Mensaje txt.** programado.
Menú	1 para acceder al menú. 2 o para ir a Mensajes y Pulse para seleccionar.

2 o para ir a Borrador y Pulse para seleccionar.

3 o hasta el mensaje que desee y Pulse para seleccionar.

4 Vuelva a pulsar mientras visualiza el mensaje.

5 o para ir a Borrar y pulse para borrar el mensaje de texto.

Gestión de mensajes de texto que no se han podido enviar

Puede seleccionar una de las siguientes opciones mientras se encuentra en la pantalla de la opción Reenviar:

- Reenviar.
- Transferir.
- Editar.

Nota: Si el tipo de canal (es decir, digital convencional, Capacity Plus o Linked Capacity Plus) no coincide, solo podrá editar y transferir el mensaje que no se haya podido enviar.

Reenvío de mensajes de texto

Pulse ⊞ para volver a enviar el mismo mensaje al mismo alias o ID de grupo/suscriptor.

Si el mensaje se ha enviado correctamente, suena un tono y la pantalla muestra un aviso pequeño positivo.

Si no se puede enviar el mensaje, la pantalla mostrará un aviso pequeño negativo.

Transferencia de mensajes de texto

Seleccione `Transferir` para remitir el mensaje a otro ID o alias de suscriptor/grupo.

1 ▲ o ▼ para ir a `Transferir` y Pulse ⊞ para seleccionar.

2 Seleccione el destinatario del mensaje mediante

- ▲ o ▼ hasta llegar al alias o ID que desee y Pulse ⊞ para seleccionar.
- ▲ o ▼ para ir a `Marcdo. manual` y Pulse ⊞ para seleccionar. La primera línea de la pantalla muestra `Núm. radio:`. La segunda línea de la pantalla muestra un cursor intermitente. Introduzca el ID o alias de suscriptor y pulse ⊞.

La pantalla muestra `Mensaje de texto: <Alias o ID de suscriptor/grupo>`,, para confirmar que se está enviando el mensaje.

Si el mensaje se ha enviado correctamente, suena un tono y la pantalla muestra un aviso pequeño positivo.

Si el mensaje no se puede enviar, se reproducirá un tono grave y la pantalla mostrará un aviso pequeño negativo.

Edición de mensajes de texto

Elija `Editar` para modificar el mensaje antes de enviarlo.

Nota: si existe una línea de asunto (para los mensajes recibidos desde una aplicación de correo electrónico), no podrá editarla.

1 ▲ o ▼ para ir a `Editar` y Pulse ⊞ para seleccionar.

Aparece un cursor intermitente.

2 Utilice el teclado para editar el mensaje.

Pulse ◀ para desplazarse un espacio hacia la izquierda. Pulse ▶ o la tecla [#] para desplazarse un espacio hacia la derecha. Pulse la tecla [*] para borrar cualquier carácter no deseado. Mantenga pulsado [#] para cambiar el método de introducción de texto.

3 Pulse ⊞ cuando termine de redactar el mensaje.

4 En función de si desea enviar, guardar, editar o borrar el nuevo mensaje, lleve a cabo una de las siguientes acciones.

- ▲ o ▼ para ir a `Enviar` y pulse ⊞ para enviar el mensaje.
- ▲ o ▼ para ir a `Guardar` y pulse ⊞ para guardar el mensaje en la carpeta Borrador.
- [↩] para editar el mensaje.
- [↩] de nuevo para seleccionar entre borrar el mensaje o guardarlo en la carpeta Borrador.

5 Si envía el mensaje, seleccione el destinatario mediante

- ▲ o ▼ hasta llegar al alias o ID que desee y Pulse ⊞ para seleccionar.
- ▲ o ▼ para ir a `Marcdo. manual` y Pulse ⊞ para seleccionar. La primera línea de la pantalla muestra `Núm. radio:`. La segunda línea de la pantalla muestra un cursor intermitente. Introduzca el ID o alias de suscriptor y pulse ⊞.

La pantalla muestra `Mensaje de texto: <Alias o ID de suscriptor/grupo>` para confirmar que se está enviando el mensaje.

Si el mensaje se ha enviado correctamente, suena un tono y la pantalla muestra un aviso pequeño positivo.

Si el mensaje no se puede enviar, se reproducirá un tono grave y la pantalla mostrará un aviso pequeño negativo.

Gestión de mensajes de texto enviados

Cuando se envía un mensaje a otra radio, este se guarda en Enviados. El último mensaje de texto enviado se añade al principio de la lista de Enviados.

La carpeta de elementos enviados es capaz de almacenar los treinta (30) últimos mensajes enviados como máximo. Cuando esté llena, el siguiente mensaje de texto que se envíe sustituirá automáticamente al mensaje de texto más antiguo de la carpeta.

Nota: mantenga pulsado , en cualquier momento, para volver a la pantalla de inicio.

Visualización de mensajes de texto enviados

1 Acceda a la función de **mensaje de texto** mediante alguna de las acciones siguientes:

Controles de la radio	Pasos
Botón Mensaje txt. programado	Pulse el botón **Mensaje txt.** programado.
Menú	1 para acceder al menú. 2 o para ir a `Mensajes` y Pulse para seleccionar.

2 o para ir a `Enviados` y Pulse para seleccionar.

3 o para ir al mensaje correspondiente y Pulse para seleccionar.

Es posible que aparezca una línea de asunto si el mensaje procede de una aplicación de correo electrónico.

El icono situado en la esquina superior derecha de la pantalla indica el estado del mensaje (consulte *Iconos de Enviados* en la página 40).

Envío de un mensaje de texto enviado

Puede seleccionar una de las siguientes opciones mientras visualiza un mensaje de texto enviado:

- Reenviar
- Adelante
- Editar
- Delete

Nota: si el tipo de canal (es decir, digital convencional, Capacity Plus o Linked Capacity Plus) no coincide, solo podrá editar, transferir o borrar un mensaje enviado.

1 Vuelva a pulsar ⊞ mientras visualiza el mensaje.

2 ▲ o ▼ para ir a una de las siguientes funciones y Pulse ⊞ para seleccionar.

Opción	Pasos
Adelante	Seleccione Transferir para enviar el mensaje de texto seleccionado a otro alias o ID de grupo/suscriptor (consulte *Transferencia de mensajes de texto* en la página 113).
Editar	Seleccione Editar para editar el mensaje antes de enviarlo (consulte *Edición de mensajes de texto* en la página 113).
Delete	Seleccione Borrar para borrar el mensaje de texto.
Reenviar	Seleccione Reenviar para reenviar el mensaje de texto seleccionado al mismo ID o alias de grupo/suscriptor. La pantalla muestra un aviso pequeño de transición que confirma que se está enviando el mismo mensaje a la misma radio de destino. Si el mensaje se ha enviado correctamente, suena un tono y la pantalla muestra un aviso pequeño positivo. Si el mensaje no se puede enviar, se reproducirá un tono grave y la pantalla mostrará un aviso pequeño negativo.

Opción	Pasos
	Si no se ha podido enviar el mensaje, la radio regresa a la pantalla de la opción `Reenviar`. Pulse ⊞ para volver a enviar el mensaje al mismo alias o ID de grupo/suscriptor. **Nota:** si cambia el volumen y pulsa cualquier botón, excepto ⊞, ▲ o ▼, regresará al mensaje. la radio sale de la pantalla de la opción `Reenviar` si pulsa el botón **PTT** para iniciar una llamada privada o de grupo, o para responder a una llamada de grupo. La radio también saldrá de la pantalla al recibir un mensaje de texto o telemetría, una llamada o alarma de emergencia, o una alerta de llamada. aparece de nuevo la pantalla de la opción `Reenviar` si pulsa el botón **PTT** para responder a una llamada privada (excepto cuando la radio se encuentra en la pantalla de llamadas perdidas) y al final de una llamada a todos.

si sale de la pantalla de envío de mensajes mientras se envía el mensaje, la radio actualiza el estado del mensaje en la carpeta Enviados sin realizar ninguna indicación en la pantalla ni mediante un sonido.

si la radio cambia de modo o se apaga antes de que se actualice el estado del mensaje en la carpeta Enviados, la radio no puede terminar de enviar los mensajes en curso y los marca automáticamente con un icono de error de envío.

la radio admite un máximo de cinco (5) mensajes en curso al mismo tiempo. En este tiempo, la radio no puede enviar mensajes nuevos y los marca automáticamente con un icono de error de envío.

Eliminación de todos los mensajes de texto enviados de la carpeta Enviados

1 Acceda a la función de **mensaje de texto** mediante alguna de las acciones siguientes:

Controles de la radio	Pasos
Botón Mensaje txt. programado	Pulse el botón **Mensaje txt.** programado.
Menú	**1** ⊞ para acceder al menú. **2** ▲ o ▼ para ir a `Mensajes` y Pulse ⊞ para seleccionar.

2 ▲ o ▼ para ir a `Enviados` y Pulse ⊞ para seleccionar.

Si selecciona `Enviados` y no contiene ningún mensaje de texto, en la pantalla aparece `Lista vacía`, y suena un tono bajo si los tonos de teclas están activados (consulte *Encendido y apagado de los tonos del teclado* en la página 148).

3 ▲ o ▼ para ir a `Borrar todo` y Pulse ⊞ para seleccionar.

4 Seleccione una de las siguientes.

- ▲ o ▼ para ir a `Sí` y Pulse ⊞ para seleccionar. La pantalla muestra un aviso pequeño positivo.
- ▲ o ▼ para ir a `No` y pulse ⊞ para volver a la pantalla anterior.

Recepción de mensajes de texto

Cuando la radio recibe un mensaje, la pantalla muestra la alias o ID del remitente y el icono de mensaje en el extremo izquierdo de la pantalla.

Puede seleccionar Leer al recibir un mensaje de texto.

Nota: La radio sale de la pantalla de alerta de mensaje de texto y realiza una llamada privada o de grupo al remitente del mensaje si se pulsa el botón PTT cuando la radio muestra la pantalla de alerta.

Lectura de mensajes de texto

1 ▲ o ▼ para ir a `¿Leer?` y Pulse ⊞ para seleccionar.

Se abre el mensaje seleccionado en el buzón.

Es posible que aparezca una línea de asunto si el mensaje procede de una aplicación de correo electrónico.

2 Lleve a cabo una de las siguientes acciones:

- Pulse para volver a la bandeja de entrada.
- Pulse por segunda vez para responder, reenviar o eliminar el mensaje de texto.

Gestión de mensajes de texto recibidos

Utilice el buzón para gestionar sus mensajes de texto. El buzón puede almacenar un máximo de 30 mensajes.

Los mensajes de texto del buzón se ordenan por antigüedad.

La radio admite las siguientes opciones para los mensajes de texto:

- Responder
- Adelante
- Delete
- Eliminar todo

Nota: si el tipo de canal (es decir, digital convencional, Capacity Plus o Linked Capacity Plus) no coincide, solo podrá transferir, borrar o borrar todos los mensajes recibidos.

Nota: mantenga pulsado , en cualquier momento, para volver a la pantalla de inicio.

Visualización de mensajes de texto desde el buzón

1 para acceder al menú.

2 o para ir a Mensajes y Pulse para seleccionar.

3 o para ir a Buzón y Pulse para seleccionar.

4 o para ver los mensajes.

Es posible que aparezca una línea de asunto si el mensaje procede de una aplicación de correo electrónico.

5 Lleve a cabo una de las siguientes acciones:

- Pulse para seleccionar el mensaje actual y pulse de nuevo para responder, responder rápidamente, transferir o borrar el mensaje.
- Mantenga pulsado para volver a la pantalla de inicio.

Visualización de un mensaje de texto de estado de telemetría desde el buzón de entrada

1 para acceder al menú.

2 o para ir a `Mensajes` y Pulse para seleccionar.

3 o para ir a `Buzón` y Pulse para seleccionar.

4 o hasta el mensaje que desee y Pulse para seleccionar.

No puede responder a un mensaje de texto de estado de telemetría.

La pantalla muestra `Telemetría: <Mensaje de texto de estado>`.

5 Mantenga pulsado para volver a la pantalla de inicio.

Respuesta a los mensajes de texto desde el buzón

1 Acceder a la función **Mensaje de texto**.

Controles de la radio	Pasos
Botón Mensaje txt. programado	Pulse el botón **Mensaje txt.** programado.
Menú	1 para acceder al menú. 2 o para ir a `Mensajes` y Pulse para seleccionar.

2 o para ir a `Buzón` y Pulse para seleccionar.

3 ▲ o ▼ hasta el mensaje que desee y Pulse ⊞ para seleccionar.

Es posible que aparezca una línea de asunto si el mensaje procede de una aplicación de correo electrónico.

4 Pulse ⊞ una vez más para acceder al submenú.

5 Lleve a cabo una de las siguientes acciones:

- ▲ o ▼ para ir a `Responder` y Pulse ⊞ para seleccionar.
- ▲ o ▼ para ir a `Resp. ráp.` y Pulse ⊞ para seleccionar.

Aparece un cursor intermitente.

6 Utilice el teclado para escribir/editar el mensaje.

7 Pulse ⊞ cuando termine de redactar el mensaje.

La pantalla muestra pequeño aviso de transición, para confirmar que se está enviando el mensaje.

Si el mensaje se ha enviado correctamente, suena un tono y la pantalla muestra un aviso pequeño positivo.

Si el mensaje no se puede enviar, se reproducirá un tono grave y la pantalla mostrará un aviso pequeño negativo.

Si no se ha podido enviar el mensaje, la radio regresa a la pantalla de la opción `Reenviar` (consulte *Gestión de mensajes de texto que no se han podido enviar* en la página 112).

Eliminación de mensajes de texto desde el buzón

1 Acceda a la función **Mensaje txt.** mediante alguna de las acciones siguientes:

Controles de la radio	Pasos
Botón Mensaje txt. programado	Pulse el botón **Mensaje txt.** programado.
Menú	**1** ⊞ para acceder al menú.

Controles de la radio	Pasos
	2 ▲ o ▼ para ir a Mensajes y Pulse ⊞ para seleccionar.

2 ▲ o ▼ para ir a Buzón y Pulse ⊞ para seleccionar.

3 ▲ o ▼ hasta el mensaje que desee y Pulse ⊞ para seleccionar.

Es posible que aparezca una línea de asunto si el mensaje procede de una aplicación de correo electrónico.

4 Pulse ⊞ una vez más para acceder al submenú.

5 ▲ o ▼ para ir a Borrar y Pulse ⊞ para seleccionar.

6 ▲ o ▼ para ir a Sí y pulse ⊞ para seleccionar.

La pantalla muestra un aviso pequeño positivo y la pantalla vuelve al Buzón.

Eliminación de todos los mensajes de texto desde el buzón

1 Acceda a la función **Mensaje txt.** mediante alguna de las acciones siguientes:

Controles de la radio	Pasos
Botón Mensaje txt. programado	Pulse el botón **Mensaje txt.** programado.
Menú	1 ⊞ para acceder al menú. 2 ▲ o ▼ para ir a Mensajes y Pulse ⊞ para seleccionar.

2 ▲ o ▼ para ir a Buzón y Pulse ⊞ para seleccionar.

Si selecciona Buzón y no contiene ningún mensaje de texto, en la pantalla aparece Lista vacía y suena un tono bajo si los tonos de teclas

están activados (consulte *Encendido y apagado de los tonos del teclado* en la página 148).

3 ▲ o ▼ para ir a `Borrar todo` y Pulse ⊞ para seleccionar.

4 ▲ o ▼ para ir a `Sí` y pulse ⊞ para seleccionar.
La pantalla muestra un aviso pequeño positivo.

Asignaciones de tarea

La radio puede recibir Fichas de trabajo, que son mensajes del operador donde se enumeran las tareas pendientes de realizar.

Puede responder a las Fichas de trabajo con el fin de ordenarlas en las carpetas de Fichas de trabajo. De forma predeterminada, las carpetas son “Todas”, “Nueva”, “Empezada” y “Completada”. Consulte con su distribuidor o administrador del sistema para obtener 10 carpetas más.

La radio admite un máximo de 100 fichas de trabajo, que se pueden ver en su conjunto en la carpeta “Todas”. En primer lugar aparecen las Fichas de trabajo nuevas y las Fichas de trabajo con un cambio reciente de estado. Tras alcanzar el número máximo de Fichas de trabajo, la siguiente Ficha de trabajo sustituirá automáticamente a la última Ficha de trabajo de la radio.

Nota: Las Fichas de trabajo se conservan incluso después de apagar y volver a encender la radio.

La radio detectará y descartará automáticamente las Fichas de trabajo duplicadas con la misma línea de asunto.

Acceso a la carpeta de Fichas de trabajo

Acceda a la carpeta de Fichas de trabajo

Control de radio	Pasos
Botón Est. Trab. programado	**1** Pulse el botón **Est. Trab.** programado. **2** ▲ o ▼ para ir a la carpeta que desee y Pulse ⊞ para seleccionar. **Nota:** También puede pulsar # y la tecla numérica correspondiente (1–9) para

Control de radio	Pasos
	acceder a la carpeta que desee.
Menú	1 para acceder al menú. 2 ▲ o ▼ para ir a `Fichas de trabajo` y Pulse para seleccionar. 3 ▲ o ▼ para ir a la carpeta que desee y Pulse para seleccionar. **Nota:** También puede pulsar # y la tecla numérica correspondiente (1–9) para acceder a la carpeta que desee. 4 ▲ o ▼ para ir a la Ficha de trabajo que desee y Pulse para seleccionar.

Inicio y cierre de sesión en el servidor remoto

Esta función le permite iniciar y cerrar sesión en el servidor remoto utilizando su ID de usuario en el menú.

1 para acceder al menú.

2 ▲ o ▼ para ir a `Log In` (Iniciar sesión) y Pulse para seleccionar.

Si ya ha iniciado sesión, el menú muestra `Log Out` (Cerrar sesión).

La pantalla muestra un pequeño aviso de transición en el que se confirma que ha cerrado sesión correctamente.

Si no ha podido iniciar sesión, la pantalla muestra un pequeño aviso negativo.

Creación y envío de una ficha de trabajo

La radio puede crear fichas de trabajo, basadas en una plantilla de ficha de trabajo, y enviar las tareas que deben realizarse.

Nota: es necesario un software de programación de CPS para configurar la plantilla de la ficha de trabajo.

consulte con el distribuidor o administrador del sistema cómo se ha programado la radio.

1 para acceder al menú.

2 ▲ o ▼ para ir a `Fichas de trabajo` y Pulse para seleccionar.

3 ▲ o ▼ para ir a `Crear ficha` y Pulse para seleccionar.

4 En función de la configuración de la radio, lleve a cabo una de las siguientes acciones:

Si	Entonces
Si la radio está configurada con una plantilla de ficha de trabajo,	**1** Utilice el teclado para escribir el número de habitación que desee y Pulse para seleccionar. **2** ▲ o ▼ para ir a `Room Status` (Estado de la habitación) y Pulse para seleccionar. **3** ▲ o ▼ para ir a la opción que desee y Pulse para seleccionar.
Si la radio está configurada con más de una plantilla de ficha de trabajo,	▲ o ▼ para ir a la opción que desee y Pulse para seleccionar.

5 ▲ o ▼ para ir a `Enviar` y Pulse para seleccionar.

La pantalla muestra un aviso pequeño de transición, que confirma que se ha enviado su mensaje.

Si no se envía el mensaje, la pantalla mostrará un aviso pequeño negativo.

Respuesta a la Ficha de trabajo

1 para acceder al menú.

2 ▲ o ▼ para ir a `Fichas de trabajo` y Pulse para seleccionar.

3 ▲ o ▼ para ir a la carpeta que desee y Pulse para seleccionar.

También puede pulsar la tecla del número correspondiente (1-9) para acceder a la carpeta necesaria.

4 ▲ o ▼ para ir a la Ficha de trabajo que desee y Pulse para seleccionar.

5 Pulse una vez más para acceder al submenú.

También puede pulsar la tecla del número correspondiente (1-9) para dar una **respuesta rápida**.

6 ▲ o ▼ para ir a la Ficha de trabajo que desee y Pulse para seleccionar.

También puede pulsar la tecla del número correspondiente (1-9) para responder a la ficha de trabajo.

La pantalla muestra un aviso pequeño de transición, que confirma que se está enviando su mensaje.

Si el mensaje se ha enviado, suena un tono y la pantalla muestra un aviso pequeño positivo.

Si el mensaje no se ha enviado, suena un tono bajo y la pantalla muestra un aviso pequeño negativo.

Eliminación de una Ficha de trabajo

Borrar una Ficha de trabajo.

Control de radio	Pasos
Botón Est. Trab. programado	1 Pulse el botón **Est. Trab.** programado. 2 ▲ o ▼ para ir a `Todo` y Pulse para seleccionar.
Menú	1 para acceder al menú.

Control de radio	Pasos
	2 ▲ o ▼ para ir a `Fichas de trabajo` y Pulse ⊞ para seleccionar. 3 ▲ o ▼ para ir a `Todo` y Pulse ⊞ para seleccionar. 4 ▲ o ▼ para ir a la Ficha de trabajo que desee y Pulse ⊞ para seleccionar. **Nota:** En el paso 4, mientras visualiza la Ficha de trabajo, pulse *< para borrarla. 5 Pulse ⊞ de nuevo mientras visualiza la Ficha de trabajo. 6 ▲ o ▼ para ir a `Borrar` y Pulse ⊞ para seleccionar.

Control de radio	Pasos
	Nota: También puede pulsar *< para borrar.

Privacidad

Si está habilitada, esta función ayuda a evitar que los usuarios no autorizados escuchen conversaciones en un canal mediante el uso de una solución de cifrado basada en software. Las partes de señalización e identificación de usuario de una transmisión no se mezclan.

La radio debe tener la privacidad habilitada en el canal para enviar una transmisión con la privacidad habilitada, aunque no es un requisito necesario para recibir una transmisión. Mientras se encuentra en un canal con la privacidad habilitada, la radio puede recibir transmisiones claras (descodificadas).

La radio soporta dos tipos de privacidad:

- Privacidad básica
- Privacidad mejorada

Solo se puede asignar a la radio uno de los tipos de privacidad mencionados anteriormente.

Para descodificar una llamada o una transmisión de datos que tiene la privacidad activada, la radio debe estar programada para tener la misma clave de privacidad (para Privacidad básica) o, el mismo valor de clave e ID de clave (para Privacidad mejorada) que la radio transmisora.

Si la radio recibe una llamada cifrada con una clave de privacidad distinta o bien, un valor de clave e ID de clave distintos, el usuario oirá una transmisión distorsionada (Privacidad básica) o nada en absoluto (Privacidad mejorada).

Si la radio tiene un tipo de privacidad asignado, la pantalla inicial muestra el icono de seguridad activada o el de seguridad desactivada, excepto cuando la radio envíe o reciba una llamada o alarma de emergencia.

El indicador LED se ilumina en color verde fijo mientras la radio transmite y parpadea rápidamente en verde cuando recibe una transmisión con la función de privacidad habilitada.

Puede acceder a esta función mediante alguna de las acciones siguientes:

- Pulse el botón **Privacidad** programado para activar o desactivar esta función.
- El uso del menú de la radio, como se describe en los pasos que aparecen a continuación.

Nota: Puede que algunos modelos de radio no ofrezcan esta función de privacidad. Póngase en contacto con el distribuidor o el administrador del sistema para obtener más información.

1 para acceder al menú.

2 o para ir a `Herramientas` y Pulse para seleccionar.

3 o para ir a `Config. radio` y Pulse para seleccionar.

4 o para ir a `Privac.` y Pulse para seleccionar.

También puede utilizar o para cambiar la opción seleccionada.

5 Pulse para habilitar/deshabilitar la privacidad.

La pantalla muestra ✓ junto a Habilitado.

Desaparece ✓ junto a Habilitado.

Modo oculto

La radio dispone de un modo oculto. En el modo oculto, se bloquean todos los accesos del teclado numérico y de los botones programados. Cuando se habilita, se desactivan todas las indicaciones visuales (la pantalla, los indicadores LED y la luz de fondo).

Esta función únicamente permite audio o tonos a través de un accesorio con cable o de un accesorio Bluetooth.

Acceso al Modo oculto

Pulse el botón ⊞ seguido de las teclas numéricas 2, 5 y 8 una detrás de la otra en la pantalla de inicio.

Salida del Modo oculto

Para salir del Modo oculto, lleve a cabo una de las siguientes acciones:

- Pulse el botón ⊞ seguido de las teclas numéricas 2, 5 y 8 una detrás de la otra. La radio volverá al modo normal.
- Apague y encienda la radio con el botón de Encendido/Apagado.

Multifrecuencia de doble tono (DTMF)

La función Multifrecuencia de doble tono (DTMF) permite que la radio funcione en el marco del sistema de radiofrecuencia con un interfaz al sistema telefónico.

1 Mantenga pulsado el botón **PTT** para iniciar una llamada DTMF.

2 Introduzca el número que desee, pulse * o #.

El tono DTMF puede desactivarse inhabilitando todos los tonos y todas las alertas del radioteléfono (consulte *Encendido y apagado de tonos/alertas de la radio* en la página 151).

Controles de varios sitios

Estas funciones están disponibles cuando el canal actual de la radio forma parte de una configuración de conexión del sitio IP o Linked Capacity Plus.

Consulte *IP Site Connect* en la página 44 y *Linked Capacity Plus* en la página 45 para obtener más información acerca de esas configuraciones.

Inicio de una búsqueda de sitio automática

Nota: La radio **solo** rastrea un nuevo sitio si la señal actual es débil o cuando la radio no puede detectar ninguna señal procedente del sitio actual. Si el valor RSSI es fuerte, la radio permanece en el sitio actual.

Iniciar una búsqueda de sitio automática mediante

Controles de la radio	Pasos
Botón **Activar/ desactivar bloqueo de sitio**	Pulse el botón programable **Activar/desactivar bloqueo de sitio** para activar el inicio/detener la búsqueda automática del sitio.

Controles de la radio	Pasos
Menú de la radio	1 para acceder al menú. 2 ▲ o ▼ para ir a `Herramientas` y Pulse para seleccionar. 3 ▲ o ▼ para ir a `Config. radio` y Pulse para seleccionar. 4 ▲ o ▼ para ir a `Roaming` y Pulse para seleccionar. 5 ▲ o ▼ para ir a `Bloq. sitio` y Pulse para seleccionar.

Si el canal actual es un canal de varios sitios con una lista de navegación adjunta y está fuera del alcance, la radio realiza una búsqueda de sitios automática (el sitio se desbloquea):

- al pulsar el botón **PTT**.

- durante la transmisión de datos.

Suena un tono y la pantalla muestra `Site Unlocked` (Sitio desbloq.).

La radio vuelve a la pantalla de inicio. La pantalla muestra el alias del canal y el icono de roaming.

El indicador LED amarillo parpadea rápidamente cuando la radio está buscando un nuevo sitio y se apaga en el momento en el que lo encuentra.

Interrupción de una búsqueda de sitio automática

Cuando la radio está buscando de forma activa un nuevo sitio, puede detener la búsqueda mediante

Controles de la radio	Pasos
Botón **Activar/ desactivar bloqueo de sitio**	Pulse el botón programable **Activar/desactivar bloqueo de sitio** para iniciar/detener la búsqueda automática del sitio.
Menú de la radio	**1** para acceder al menú. **2** ▲ o ▼ para ir a `Herramientas` y Pulse para seleccionar. **3** ▲ o ▼ para ir a `Config. radio` y Pulse para seleccionar. **4** ▲ o ▼ para ir a `Roaming` y Pulse para seleccionar. **5** ▲ o ▼ para ir a `Bloq. sitio` y Pulse para seleccionar.

Suena un tono y la pantalla muestra `Site Locked (Sitio bloq.)`.

La radio vuelve a la pantalla de inicio. El indicador LED se apaga y la pantalla muestra el alias del canal.

Inicio de una búsqueda de sitio manual

Iniciar una búsqueda de sitio manual mediante

Controles de la radio	Pasos
Botón **Nav. man. sit.**	Pulse el botón programable **Navegación manual de sitios** para iniciar la búsqueda de sitio manual.
Menú de la radio	**1** ⊞ para acceder al menú. **2** ▲ o ▼ para ir a `Herramientas` y Pulse ⊞ para seleccionar. **3** ▲ o ▼ para ir a `Config. radio` y Pulse ⊞ para seleccionar. **4** ▲ o ▼ para ir a `Roaming` y Pulse ⊞ para seleccionar. **5** ▲ o ▼ para ir a `Búsq. activa` y Pulse ⊞ para seleccionar.

Suena un tono, la pantalla muestra `Buscando sitio`, y el indicador LED parpadea en verde.

Si se encuentra un nuevo sitio, suena un tono y el indicador LED se apaga. La pantalla muestra `Sitio <Alias> localizado`.

Si no se encuentra ningún sitio nuevo dentro de la cobertura, suena un tono y el indicador LED se apaga. La pantalla muestra `Fuera de cobert`.

Si hay un sitio nuevo dentro de la cobertura, pero la radio no es capaz de conectarse con él, suena un tono y el indicador LED se apaga. La pantalla muestra `Canal ocupado`.

La radio volverá a la pantalla de inicio.

Seguridad

Puede habilitar o deshabilitar cualquier radio del sistema. Por ejemplo, puede que quiera deshabilitar una radio robada para evitar que el ladrón la utilice y luego activarla cuando la recupere.

Nota: las funciones Deshabilitar radio y Habilitar radio están restringidas a las radios que tengan activadas estas funciones. Póngase en contacto con

el distribuidor o el administrador del sistema para obtener más información.

Deshabilitar radio

1 Acceda a esta función mediante

Controles de la radio	Pasos
Botón **Deshab. radio**	**1** Pulse el botón **Deshab. radio** programado. **2** ▲ o ▼ hasta llegar al alias o ID que desee y Pulse ⊞ para seleccionar.

Menú de la radio	**1** ⊞ para acceder al menú.
	2 ▲ o ▼ para ir a `Contactos` y Pulse ⊞ para seleccionar. Las entradas están ordenadas alfabéticamente.
	3 Siga uno de los pasos que se describe a continuación para seleccionar el alias o ID de suscriptor:
	• Seleccione el alias o ID que desee directamente.
	  • ▲ o ▼ hasta llegar al alias o ID que desee y Pulse ⊞ para seleccionar.
	• Utilice el menú `Marcdo. manual`.
	  • ▲ o ▼ para ir a `Marcdo. manual` y Pulse ⊞ para seleccionar.
	  • ▲ o ▼ para ir a `Núm. radio` y Pulse ⊞ para seleccionar.
	  • La primera línea de la pantalla muestra `Núm. radio:`. la segunda línea

Controles de la radio	Pasos
	de la pantalla muestra un cursor intermitente. Utilice el teclado para introducir el alias de suscriptor o ID y pulse .
	4 ▲ o ▼ para ir a `Deshab. radio` y Pulse para seleccionar.

La pantalla muestra `Habilitar radio: <ID o alias de suscriptor>` y el indicador LED se ilumina en color verde fijo.

2 Espere la confirmación.

Si se realiza correctamente, la radio emite un tono indicador positivo y la pantalla muestra un pequeño aviso positivo.

Si no se realiza correctamente, la radio emite un tono indicador negativo y la pantalla muestra un pequeño aviso negativo.

No pulse durante el funcionamiento de la opción Deshab. radio, ya que no obtendrá ningún mensaje de confirmación.

Habilitar radio

1 Acceda a esta función mediante

Controles de la radio	Pasos
Botón **Habilitar radio**	**1** Pulse el botón **Habilitar radio** programado. **2** ▲ o ▼ hasta llegar al alias o ID que desee y Pulse para seleccionar.
Menú de la radio	**1** para acceder al menú. **2** ▲ o ▼ para ir a `Contactos` y Pulse para seleccionar. Las entradas están ordenadas alfabéticamente.

Controles de la radio	Pasos
	3 Siga uno de los pasos que se describe a continuación para seleccionar el alias o ID de suscriptor • seleccione el alias o ID que desee directamente • ▲ o ▼ hasta llegar al alias o ID que desee y Pulse ⊞ para seleccionar. • utilice el menú `Marcdo. manual` • ▲ o ▼ para ir a `Marcdo. manual` y Pulse ⊞ para seleccionar.

Controles de la radio	Pasos
	• ▲ o ▼ para ir a `Núm. radio` y Pulse ⊞ para seleccionar. • La primera línea de la pantalla muestra `Núm. radio:`. la segunda línea de la pantalla muestra un cursor intermitente. Utilice el teclado para introducir el alias de suscriptor o ID y pulse ⊞. **4** ▲ o ▼ para ir a `Habilitar radio` y Pulse ⊞ para seleccionar.

La pantalla muestra `Habilitar radio: <ID o alias de suscriptor>` y el indicador LED se ilumina en color verde fijo.

2 Espere la confirmación.

Si se realiza correctamente, la radio emite un tono indicador positivo y la pantalla muestra un pequeño aviso positivo.

Si no se realiza correctamente,la radio emite un tono indicativo negativo y la pantalla muestra un pequeño aviso negativo.

No pulse  durante el funcionamiento de la opción Habilitar radio, ya que no obtendrá ningún mensaje de confirmación.

Operario aislado

Esta función envía un mensaje de emergencia si no hay actividad del usuario durante un periodo de tiempo predefinido, como cualquier pulsación de un botón de la radio o activación del selector de canales.

Antes de enviar el mensaje de emergencia, cuando el temporizador de inactividad se agota, la radio avisa al usuario mediante un indicador de audio.

Si el usuario todavía no ha confirmado la recepción del aviso antes de que finalice el recordatorio predefinido del temporizador, la radio iniciará una Alarma de emergencia.

Únicamente una de las siguientes alarmas de emergencia se puede asignar a esta función:

- Alarma de emergencia.
- Alarma de emergencia con llamada.
- Alarma de emergencia con transmisión de voz posterior.

La radio permanece en el estado de emergencia permitiendo que se emitan mensajes de voz hasta que se realice una acción. Consulte *Funcionamiento de emergencia* en la página 100 para obtener información sobre las formas de salir de Emergencia.

Nota: Esta función se limita a las radios con esta función activada. Póngase en contacto con el distribuidor o el administrador del sistema para obtener más información.

Funciones de bloqueo por contraseña

Si está habilitada, esta función solo le permite acceder a la radio si introduce la contraseña correcta al encenderla.

Acceso a la radio mediante contraseña

1 Encienda la radio.

Oirá un tono continuo.

2 Lleve a cabo una de las siguientes acciones:

- Introduzca su contraseña de cuatro dígitos actual con el teclado de la radio. En la segunda línea de la pantalla se mostrará ••••. Pulse (⊞) para continuar.
- Introduzca su contraseña de cuatro dígitos actual. Pulse ◀ o ▶ para editar el valor numérico de cada dígito. Cada dígito cambia a •. Pulse ▶ para pasar al siguiente dígito. Pulse (⊞) para confirmar la selección.

Oirá un tono indicador positivo cada vez que pulse un dígito. Pulse ◀ para borrar el último • de la pantalla. Oirá un tono indicador negativo si pulsa ◀ cuando la segunda línea de la pantalla esté vacía o si pulsa más de cuatro dígitos.

Si la contraseña es correcta, la radio se enciende. Consulte el *Encendido de la radio* en la página 23.

Si la contraseña es incorrecta, la pantalla muestra `Wrong Password`.Repita los pasos *1* y *2*. Una contraseña con menos de cuatro dígitos será incorrecta.

La tercera vez que introduce una contraseña incorrecta, la pantalla mostrará `Contraseña incorr.` y, a continuación, muestra `Radio bloqueada`. Suena un tono y el indicador LED parpadea dos veces en amarillo.

La radio entra en estado de bloqueo durante 15 minutos y solo responde cuando se pulsa el botón **botón de encendido/apagado** y el botón **Luz fondo** programado.

Nota: En estado bloqueado, la radio no puede recibir ninguna llamada, ni siquiera llamadas de emergencia.

Desbloqueo de la radio en estado de bloqueo

1 Encienda la radio si se ha apagado después de la situación de bloqueo.
Suena un tono y el indicador LED parpadea dos veces en amarillo. La pantalla muestra `Radio bloqueada`.

2 Espere 15 minutos.

La radio reinicia el temporizador de 15 minutos del estado de bloqueo cuando enciende la radio.

3 Repita los pasos *1* y en la sección *Acceso a la radio mediante contraseña* en la página 136.

Activación o desactivación del bloqueo por contraseña

1 para acceder al menú.

2 o para ir a `Herramientas` y Pulse para seleccionar.

3 o para ir a `Config. radio` y Pulse para seleccionar.

4 o para ir a `Bloq. contras.` y Pulse para seleccionar.

5 Introduzca la contraseña de cuatro dígitos. Consulte el paso *2* en *Acceso a la radio mediante contraseña* en la página 136.

6 Pulse para continuar.

Si la contraseña es incorrecta, la pantalla muestra `Contraseña incorr.` y automáticamente vuelve al menú anterior.

7 Si la contraseña introducida en el paso anterior es correcta, pulse para habilitar o deshabilitar el bloqueo por contraseña.

La pantalla muestra ✓ junto a Habilitado.

Desaparece ✓ junto a Habilitado.

Cambio de la contraseña

1 para acceder al menú.

2 o para ir a `Herramientas` y Pulse para seleccionar.

3 o para ir a `Config. radio` y Pulse para seleccionar.

4 o para ir a `Bloq. contras.` y Pulse para seleccionar.

5 Introduzca la contraseña de cuatro dígitos.

Consulte el paso *2* en *Acceso a la radio mediante contraseña* en la página 136.

6 Pulse ⊞ para continuar.
Si la contraseña es incorrecta, la pantalla muestra `Contraseña incorr.` y automáticamente vuelve al menú anterior.

7 Si la contraseña introducida en el paso anterior es correcta, ▲ o ▼ para ir a `Camb. contras.` y

Pulse ⊞ para seleccionar.

8 Introduzca una nueva contraseña de cuatro dígitos.

Consulte el paso *2* en *Acceso a la radio mediante contraseña* en la página 136.

9 Vuelva a escribir la contraseña de cuatro dígitos introducida previamente. Consulte el paso *2* en *Acceso a la radio mediante contraseña* en la página 136.

10 Pulse ⊞ para continuar.

Si la contraseña que ha vuelto a escribir se corresponde con la que había introducido previamente, la pantalla mostrará `Contraseña cambiada`.

Si la contraseña que ha vuelto a escribir **NO** coincide con la nueva contraseña introducida previamente, la pantalla mostrará `Contraseñas no coinciden`.

La pantalla vuelve automáticamente al menú anterior.

Funcionamiento de Bluetooth

Nota: Si se desactiva a través de CPS, se deshabilitarán todas las funciones relacionadas con Bluetooth y se eliminará la base de datos del dispositivo Bluetooth.

Esta función permite utilizar la radio con un dispositivo habilitado para Bluetooth (accesorio) mediante una conexión Bluetooth. La radio soporta dispositivos habilitados para Bluetooth de Motorola y COTS (disponibles en el mercado).

La conexión Bluetooth funciona dentro de un rango de 10 metros (32 pies) de la línea de visión. Esta es una línea sin obstáculos entre la radio y el dispositivo habilitado para Bluetooth.

No es aconsejable dejar la radio lejos y esperar que el dispositivo habilitado para Bluetooth funcione con un alto grado de fiabilidad cuando están separados.

Al llegar a las zonas de recepción limítrofes, la calidad de la voz y del tono empezará a sonar “distorsionada” o “entrecortada”. Para corregir este problema, basta con acercar más la radio y el dispositivo habilitado para Bluetooth entre sí (dentro del alcance definido de 10 metros/32 pies) para volver a recibir el audio con claridad. La función Bluetooth de la radio cuenta con una potencia máxima de 2,5 mW (4 dBm) en el alcance de 10 metros/32 pies.

La radio puede soportar hasta 3 conexiones Bluetooth simultáneas con dispositivos habilitados para Bluetooth de tipos únicos. Por ejemplo, un auricular, un escáner y un dispositivo de PTT solo (POD). Las múltiples conexiones con dispositivos habilitados para Bluetooth del mismo tipo no están soportadas.

Consulte el manual de usuario del dispositivo habilitado para Bluetooth correspondiente para obtener más información sobre todas sus capacidades.

Encendido y apagado de la función Bluetooth

1 para acceder al menú.

2 o para ir a `Bluetooth` y Pulse para seleccionar.

3 o para ir a `Mi estado` y Pulse para seleccionar.
La pantalla muestra `On` (Encendido) y `Off` (Apagado). El estado actual se indica mediante ✓.

4 Lleve a cabo una de las siguientes acciones:

- o para ir a `Encendido` y Pulse para seleccionar. La pantalla muestra `Encendido` y aparece ✓ a la izquierda del estado seleccionado.
- o para ir a `Apagado` y Pulse para seleccionar. La pantalla muestra `Apagado` y aparece ✓ a la izquierda del estado seleccionado.

Búsqueda y conexión con un dispositivo Bluetooth

No apague el dispositivo habilitado para Bluetooth ni pulse durante las operaciones de búsqueda y conexión, ya que la operación se cancelaría.

1 Encienda el dispositivo habilitado para Bluetooth y colóquelo en modo de acoplamiento. Consulte el manual del usuario del dispositivo habilitado para Bluetooth correspondiente.

2 En la radio, pulse para acceder al menú.

3 o para ir a `Bluetooth` y Pulse para seleccionar.

4 o para ir a `Disposit.` y Pulse para seleccionar.

5 Lleve a cabo una de las siguientes acciones:

- o para ir al dispositivo que desee y Pulse para seleccionar.
- o para `Buscar dispos.` y encontrar los dispositivos disponibles. o para ir al dispositivo que desee y Pulse para seleccionar.

6 o para ir a `Conectar` y Pulse para seleccionar.
La pantalla muestra `Conectando a <nombre dis>`. Su dispositivo habilitado para Bluetooth puede requerir pasos adicionales para que se complete el acoplamiento. Consulte el manual del usuario del dispositivo habilitado para Bluetooth correspondiente.

Si se realiza correctamente, la pantalla de la radio muestra `<nombre dis> conectado`. Suena un tono y aparece ✓ junto al dispositivo conectado. El icono de Bluetooth conectado aparece en la barra de estado.

Si no funciona, la pantalla de radio muestra `Error conexión`.

Nota: Si se necesita código PIN, utilice el mismo método de entrada que en el paso *2* en *Acceso a la radio mediante contraseña* en la página 136.

Búsqueda y conexión desde un dispositivo Bluetooth (modo visible)

No desactive el Bluetooth ni apague la radio durante la búsqueda y conexión, ya que podría cancelar la operación.

1 Active Bluetooth.
Consulte el *Encendido y apagado de la función Bluetooth* en la página 140.

2 ⊞ para acceder al menú.

3 ▲ o ▼ para ir a `Bluetooth` y Pulse ⊞ para seleccionar.

4 ▲ o ▼ hasta `Encontrarme` y Pulse ⊞ para seleccionar.
Otros dispositivos habilitados para Bluetooth pueden detectar ahora la radio durante un tiempo programado. Esto se denomina modo visible.

5 Encienda el dispositivo habilitado para Bluetooth y acóplelo con la radio.
Consulte el manual del usuario del dispositivo habilitado para Bluetooth correspondiente.

Conexión a un dispositivo Bluetooth emparejado

No apague el dispositivo habilitado para Bluetooth ni pulse ⌂ durante la operación de conexión, ya que esta podría cancelarse.

La radio se conecta automáticamente al dispositivo compatible con Bluetooth emparejado. Si no funciona, siga el procedimiento que se describe más adelante.

1 Encienda el dispositivo habilitado para Bluetooth.
Consulte el manual del usuario del dispositivo habilitado para Bluetooth correspondiente.

2 En la radio, pulse ⊞ para acceder al menú.

3 ▲ o ▼ para ir a `Bluetooth` y Pulse ⊞ para seleccionar.

4 ▲ o ▼ para ir a `Disposit.` y Pulse ⊞ para seleccionar.

5 ▲ o ▼ para ir al dispositivo que desee y Pulse ⊞ para seleccionar.

6 ▲ o ▼ para ir a `Conectar` y Pulse ⊞ para seleccionar.
La pantalla muestra `Conectando a <nombre dis>`.

Si se realiza correctamente, la pantalla de la radio muestra `<Device>Connected` (<Nombre dis> conectado). Suena un tono y aparece ✓ junto al dispositivo conectado. El icono de Bluetooth conectado aparece en la barra de estado.

Si la conexión no se realiza correctamente, la pantalla de la radio muestra `Error conexión`.

Desconexión de un dispositivo Bluetooth

1 En la radio, pulse ⊞ para acceder al menú.

2 ▲ o ▼ para ir a `Bluetooth` y Pulse ⊞ para seleccionar.

3 ▲ o ▼ para ir a `Disposit.` y Pulse ⊞ para seleccionar.

4 ▲ o ▼ para ir al dispositivo que desee y Pulse ⊞ para seleccionar.

5 ▲ o ▼ para ir a `Desconectar` y Pulse ⊞ para seleccionar.
La pantalla muestra `Descon. de <Nombre dis>.`
El dispositivo habilitado para Bluetooth puede requerir pasos adicionales para que se complete la desconexión. Consulte el manual del usuario del dispositivo habilitado para Bluetooth correspondiente.

La pantalla del radioteléfono muestra `<Device> Disconnected` (<Disposit.> desconectado). Suena un tono indicador positivo y ✓ desaparece junto al dispositivo conectado. Desaparece el icono de Bluetooth conectado de la barra de estado

Cambio de salida de audio

Puede alternar la salida de audio entre el altavoz interno de la radio y el accesorio externo habilitado para Bluetooth.

Pulse el botón programado **Camb. audio BT**.

- Suena un tono y la pantalla muestra `Redirig. audio a radio`.
- Suena un tono y la pantalla muestra `Redirig. audio a Bluetooth`.

Visualización de detalles del dispositivo

1.  para acceder al menú.
2. ▲ o ▼ para ir a `Bluetooth` y Pulse  para seleccionar.
3. ▲ o ▼ para ir a `Disposit.` y Pulse  para seleccionar.
4. ▲ o ▼ para ir al dispositivo que desee y Pulse  para seleccionar.
5. ▲ o ▼ para ir a `Ver detalles` y Pulse  para seleccionar.

Edición de nombre de dispositivo

Puede editar el nombre de los dispositivos habilitados para Bluetooth disponibles.

1.  para acceder al menú.
2. ▲ o ▼ para ir a `Bluetooth` y Pulse  para seleccionar.
3. ▲ o ▼ para ir a `Disposit.` y Pulse  para seleccionar.
4. ▲ o ▼ para ir al dispositivo que desee y Pulse  para seleccionar.
5. ▲ o ▼ para ir a `Editar nombre` y Pulse  para seleccionar.
6. Pulse ◀ para desplazarse un espacio hacia la izquierda. Pulse ▶ para desplazarse un espacio hacia la derecha. Pulse  para borrar los

caracteres no deseados. Mantenga pulsado # para cambiar el método de introducción de texto.

Aparece un cursor intermitente. Utilice el teclado para escribir la zona que desee.

7 La pantalla muestra `Nombre disp. guardado`.

Eliminación del nombre del dispositivo

Puede eliminar un dispositivo desconectado de la lista de dispositivos habilitados para Bluetooth.

1 Menú para acceder al menú.

2 ▲ o ▼ para ir a `Bluetooth` y Pulse Menú para seleccionar.

3 ▲ o ▼ para ir a `Disposit.` y Pulse Menú para seleccionar.

4 ▲ o ▼ para ir al dispositivo que desee y Pulse Menú para seleccionar.

5 ▲ o ▼ para ir a `Borrar` y Pulse Menú para seleccionar.
La pantalla muestra `Disposit. eliminado`.

Ganancia de micrófono Bluetooth

Permite controlar el valor de ganancia del micrófono del dispositivo habilitado para Bluetooth conectado.

1 Menú para acceder al menú.

2 ▲ o ▼ para ir a `Bluetooth` y Pulse Menú para seleccionar.

3 ▲ o ▼ para ir a `Gan. micro BT` y Pulse Menú para seleccionar.

4 ▲ o ▼ para ir al tipo Gan. micro BT y los valores actuales.

Para editar los valores, Pulse Menú para seleccionar.

5 ▲ o ▼ para aumentar o disminuir los valores y Pulse ⊞ para seleccionar.

Modo Bluetooth visible permanentemente

Nota: El modo Bluetooth visible permanentemente solo puede habilitarse en MOTOTRBO CPS. Si está habilitado, el elemento `Bluetooth` **no** se mostrará en el Menú y **no** podrá utilizar las funciones de botones programables para Bluetooth.

Otros dispositivos habilitados para Bluetooth podrán localizar la radio pero no se podrán conectar a la misma. Esto permite que los dispositivos dedicados utilicen la posición de la radio en procesos de localización basados en Bluetooth.

Lista de notificaciones

La radio dispone de una lista de notificaciones que incluye todos los elementos “sin leer”, como los mensajes de texto no leídos, mensajes de telemetría y llamadas perdidas. Las fichas de trabajo no leídas también se almacenan en la lista de notificaciones.

El icono de notificación aparece en la barra de estado cuando la lista de notificaciones tiene uno o más eventos.

Para eventos de notificación de llamada/alerta de llamada perdida y SMT, el número máximo son 30 SMT y 10 llamadas/alertas de llamada perdidas. El número máximo depende de la capacidad de la lista de funciones individual (fichas de trabajo o SMT o llamadas/alertas de llamada perdidas).

Nota: Una vez leídos los eventos, se eliminan de la lista de notificaciones.

Acceso a la lista de notificaciones

1 ⊞ para acceder al menú.

2 ▲ o ▼ para ir a `Notificación` y Pulse ⊞ para seleccionar.

3 ▲ o ▼ para ir al evento deseado y Pulse ⊞ para seleccionar.

Mantenga pulsado ↩ para volver a la pantalla de inicio.

Programación a través del interfaz aire (OTAP)

El distribuidor puede actualizar la radio de forma remota, mediante OTAP, sin necesidad de estar conectado físicamente. Además, algunos ajustes también se pueden configurar mediante OTAP.

Mientras se ejecuta OTAP, el indicador LED parpadea en verde.

Nota: Cuando la radio está recibiendo datos de gran volumen, aparece el icono de datos de gran volumen y el canal está ocupado. Si pulsa el botón **PTT** en este momento, podría oírse un tono negativo.

Una vez que termina la programación, en función de la configuración de la radio:

- Se oye un tono, la pantalla muestra `Actualizando Reiniciando` y la radio se reinicia (se apaga y se enciende de nuevo).
- Seleccione entre `Reiniciar ahora` o `Posponer`. Si se selecciona Posponer, la radio vuelve a la pantalla anterior, con un icono de temporizador OTAP visible, durante un tiempo antes del reinicio automático.

Cuando se enciende después del reinicio automático, la pantalla muestra `Actual. soft. completada` si la actualización de OTAP se ha realizado correctamente o `Actual. soft. fallida` si la actualización de OTAP no se ha realizado correctamente.

Consulte Actualización del software en la página 177 para la versión actualizada del software.

Herramientas

Bloqueo y desbloqueo del teclado

Puede bloquear el teclado de la radio para evitar pulsar alguna tecla de forma involuntaria.

Para bloquear/desbloquear el teclado de la radio.

Opción	Pasos
Bloqueo del teclado	1 ⊞ para acceder al menú. 2 ▲ o ▼ para ir a `Herramientas` y Pulse ⊞ para seleccionar.

Opción	Pasos
	3 ▲ o ▼ para ir a `Config. radio` y Pulse ⊞ para seleccionar. 4 ▲ o ▼ para ir a `Teclado bloq.` y Pulse ⊞ para seleccionar. También puede utilizar ◀ o ▶ para cambiar la opción seleccionada.
Desbloqueo del teclado	Pulse ⊞ seguido de *<.

Cuando se bloquea el teclado, la pantalla muestra `Teclado bloq.` y vuelve a la pantalla de inicio.

Cuando se desbloquea el teclado, la pantalla muestra `Teclado desbloq.` y vuelve a la pantalla de inicio.

Encendido y apagado de los tonos del teclado

Puede habilitar y deshabilitar los tonos del teclado siempre que sea necesario.

1. ⊞ para acceder al menú.
2. ▲ o ▼ para ir a `Herramientas` y Pulse ⊞ para seleccionar.
3. ▲ o ▼ para ir a `Config. radio` y Pulse ⊞ para seleccionar.
4. ▲ o ▼ para ir a `Tonos/Alertas` y Pulse ⊞ para seleccionar.
5. ▲ o ▼ para ir a `Tonos teclado` y Pulse ⊞ para seleccionar.

   También puede utilizar ◀ o ▶ para cambiar la opción seleccionada.
6. Pulse ⊞ para habilitar/deshabilitar los tonos del teclado.

La pantalla muestra ✓ junto a Habilitado.

Desaparece ✓ junto a Habilitado.

Activación o desactivación de las funciones de tarjeta opcional

Un canal puede soportar un máximo de 6 funciones de la tarjeta opcional. Póngase en contacto con el distribuidor o el administrador del sistema para obtener más información.

Pulse el botón de función programado **Función de tarjeta opcional** para activar o desactivar la función.

Identificación del tipo de cable

Puede seleccionar el tipo de cable que utiliza la radio.

1 Ⓜ para acceder al menú.

2 ▲ o ▼ para ir a `Herramientas` y Pulse Ⓜ para seleccionar.

3 ▲ o ▼ para ir a `Config. radio` y Pulse Ⓜ para seleccionar.

4 ▲ o ▼ para ir a `Tipo de cable` y Pulse Ⓜ para seleccionar.

También puede utilizar ◀ o ▶ para cambiar la opción seleccionada.

5 El tipo de cable actual aparece con un símbolo ✓.

Activación o desactivación de la función de transmisión activada por voz (VOX)

Esta función le permite iniciar una llamada de manos libres en un canal programado. La radio transmite automáticamente, durante un periodo de tiempo programado, cuando el micrófono del accesorio VOX detecta la voz.

Si se pulsa el botón **PTT** durante el funcionamiento de la radio, se desactivará la función VOX. Para volver a activar la función VOX, realice una de las siguientes acciones:

- Apague la radio y enciéndala de nuevo.
- Pulse el botón VOX programado para activar o desactivar la función.

- Siga los pasos que se describen a continuación para acceder a esta función a través del menú de la radio.

Nota: La activación y desactivación de esta función está limitada a las radios que tengan esta función activada. Póngase en contacto con el distribuidor o el administrador del sistema para obtener más información.

1 ⊞ para acceder al menú.

2 ▲ o ▼ para ir a `Herramientas` y Pulse ⊞ para seleccionar.

3 ▲ o ▼ para ir a `Config. radio` y Pulse ⊞ para seleccionar.

4 ▲ o ▼ para ir a `VOX` y Pulse ⊞ para seleccionar.

5 Pulse ⊞ para habilitar/deshabilitar VOX.

La pantalla muestra ✓ junto a Habilitado.

Desaparece ✓ junto a Habilitado.

Configuración del temporizador de la luz de fondo de la pantalla

Puede establecer el temporizador de la luz de fondo de la pantalla de la radio según sea necesario. La configuración también afecta a los botones de navegación por el menú y a la luz de fondo del teclado, según corresponda.

Pulse el botón programado **Luz fondo** para modificar la configuración de la luz de fondo o siga el procedimiento que se describe a continuación para acceder a esta función a través del menú de la radio.

La luz de fondo de la pantalla y la luz de fondo del teclado se apagan automáticamente si los indicadores LED están desactivados (consulte *Encendido y apagado del indicador LED* en la página 158).

1 ⊞ para acceder al menú.

2 ▲ o ▼ para ir a `Herramientas` y Pulse ⊞ para seleccionar.

3 ▲ o ▼ para ir a `Config. radio` y Pulse ⊞ para seleccionar.

4 ▲ o ▼ para ir a `Pantalla` y Pulse ⊞ para seleccionar.

5 ▲ o ▼ para ir a `Temp. de luz de fondo` y Pulse ⊞ para seleccionar.

Puede utilizar ◀ o ▶ para cambiar la opción seleccionada.

Encendido y apagado de tonos/alertas de la radio

Puede habilitar y deshabilitar los tonos y alertas de la radio (excepto el tono de alerta de emergencia entrante) siempre que lo necesite.

Pulse el botón programable **Todos los tonos/ alertas.** para activar o desactivar todos los tonos o siga el procedimiento que se describe a continuación para acceder a esta función a través del menú de la radio.

1 ⊞ para acceder al menú.

2 ▲ o ▼ para ir a `Herramientas` y Pulse ⊞ para seleccionar.

3 ▲ o ▼ para ir a `Config. radio` y Pulse ⊞ para seleccionar.

4 ▲ o ▼ para ir a `Tonos/Alertas` y Pulse ⊞ para seleccionar.

5 ▲ o ▼ para ir a `Todos los tonos` y Pulse ⊞ para seleccionar.

6 Pulse ⊞ para habilitar/deshabilitar todos los tonos y alertas.

La pantalla muestra ✓ junto a Habilitado.

Desaparece ✓ junto a Habilitado.

Configuración del nivel de diferencia de volumen del tono de alerta

Si es necesario, puede ajustar el nivel de diferencia de volumen del tono de alerta. Esta función ajusta el

volumen de los tonos/alertas, permitiendo que sea más alto o más bajo que el volumen de voz.

1 para acceder al menú.

2 o para ir a `Herramientas` y Pulse para seleccionar.

3 o para ir a `Config. radio` y Pulse para seleccionar.

4 o para ir a `Tonos/Alertas` y Pulse para seleccionar.

5 Pulse o hasta `Dif. volumen` yPulse para seleccionar.

6 o hasta el valor de volumen que desee. La radio emite un tono de respuesta con cada valor de volumen correspondiente.

7 Lleve a cabo una de las siguientes acciones:

- Pulse para mantener el valor de volumen que desee que aparezca.
- Pulse para salir sin cambiar la configuración actual de diferencia de volumen.
- Repita el paso *6* para seleccionar el valor de volumen.

Activación o desactivación del tono Permiso para hablar

Puede activar y desactivar el tono Permiso para hablar siempre que sea necesario.

1 para acceder al menú.

2 o para ir a `Herramientas` y Pulse para seleccionar.

3 o para ir a `Config. radio` y Pulse para seleccionar.

4 o para ir a `Tonos/Alertas` y Pulse para seleccionar.

5 ▲ o ▼ para ir a `Permitir hablar` y Pulse ⊞ para seleccionar.

También puede utilizar ◀ o ▶ para cambiar la opción seleccionada.

6 Pulse ⊞ para habilitar/deshabilitar el tono de Permitir hablar.

La pantalla muestra ✓ junto a Habilitado.

Desaparece ✓ junto a Habilitado.

Configuración del tono de alerta de mensaje de texto

Puede personalizar el tono de alerta de mensaje de texto de la radio de cada una de las entradas de la lista de contactos para que sea momentáneo o repetitivo.

1 ⊞ para acceder al menú.

2 ▲ o ▼ para ir a `Contactos` y Pulse ⊞ para seleccionar.

3 ▲ o ▼ hasta llegar al alias o ID de suscriptor que desee y Pulse ⊞ para seleccionar.

4 ▲ o ▼ para ir a `Alerta mensaje` y Pulse ⊞ para seleccionar.
La pantalla muestra `Momentáneo` y `Repetitivo`.

También puede utilizar ◀ o ▶ para cambiar la opción seleccionada.

5 ▲ o ▼ hasta la configuración que desee y pulse ⊞ para activar.
✓ aparece junto al ajuste seleccionado.

Cambio del modo de pantalla

Es posible cambiar el modo de pantalla de la radio entre Día o Noche, según sea necesario. Esto afecta a la gama de colores de la pantalla.

Cambiar el modo de pantalla:

Control de radio	Pasos
Botón Modo de pantalla programado	Pulse el botón **Modo de pantalla** programado.
Menú	**1** ⊞ para acceder al menú. **2** ▲ o ▼ para ir a `Herramientas` y Pulse ⊞ para seleccionar. **3** ▲ o ▼ para ir a `Config. radio` y Pulse ⊞ para seleccionar. **4** ▲ o ▼ para ir a `Pantalla` y Pulse ⊞ para seleccionar. La pantalla muestra `Modo día` y `Modo noche`. **Nota:** También puede utilizar ◀ o ▶ para cambiar la opción seleccionada.

Control de radio	Pasos
	5 ▲ o ▼ hasta la configuración que desee y pulse ⊞ para activar. ✓ aparece junto al ajuste seleccionado.

Ajuste del brillo de la pantalla

Puede ajustar el brillo de la pantalla de la radio según sea necesario.

Nota: Si la opción “Brillo automático” está habilitada, no se podrá ajustar el brillo de la pantalla.

Ajuste el brillo de la pantalla

Control de radio	Pasos
Botón Brillo programado de la pantalla	**1** Pulse el botón **Brillo**. **2** Pulse ◀ para disminuir el brillo de la pantalla o pulse ▶ para

Control de radio	Pasos
	aumentar el brillo de la pantalla. Seleccione desde la configuración 1 a la 8. Pulse para confirmar la selección.
Menú	**1** para acceder al menú. **2** ▲ o ▼ para ir a `Herramientas` y Pulse para seleccionar. **3** ▲ o ▼ para ir a `Config. radio` y Pulse para seleccionar. **4** ▲ o ▼ para ir a `Brillo` y Pulse para seleccionar. La pantalla muestra una barra de progreso.

Control de radio	Pasos
	5 Pulse ◀ para disminuir el brillo de la pantalla o pulse ▶ para aumentar el brillo de la pantalla. Seleccione desde la configuración 1 a la 8. Pulse para confirmar la selección.

Modo Papel tapiz

La radio muestra el Papel tapiz de fondo en la pantalla de inicio. El usuario puede elegir entre 5 papeles tapiz predeterminados.

1	para acceder al menú.
2	▲ o ▼ para ir a `Herramientas` y Pulse para seleccionar.

3 ▲ o ▼ para ir a `Config. radio` y Pulse ⊞ para seleccionar.

4 ▲ o ▼ para ir a `Pantalla` y Pulse ⊞ para seleccionar.

5 ▲ o ▼ para ir a `Papel tapiz` y Pulse ⊞ para seleccionar.

También puede utilizar ◀ o ▶ para cambiar la opción seleccionada.

Modo Salvapantallas

La función de salvapantallas permite que la radio ahorre batería. Se utiliza una `Duración predeterminada del salvapantallas` para realizar un seguimiento de las actividades de la radio antes de que entre en el modo de salvapantallas.

Al encenderse, la radio inicia la `Duración predeterminada del salvapantallas`. La radio entra en el modo de salvapantallas cuando se agota la `Duración predeterminada del salvapantallas` en el temporizador; la radio sale del modo de salvapantallas y responde con normalidad a las transacciones relacionadas cuando un usuario realiza una entrada o se produce actividad inalámbrica.

Cuando un usuario realiza una entrada o se produce actividad inalámbrica, la radio reinicia la `Duración predeterminada del salvapantallas`. Después de estar 5 segundos en el modo de Salvapantallas, el teclado de la radio entra en estado de bloqueo automáticamente. Al conectar cualquier accesorio Bluetooth o de audio, se habilita el modo de ahorro de batería y la radio entra en el modo de salvapantallas.

Si un usuario realiza una entrada o se produce actividad inalámbrica, la radio saldrá del modo de salvapantallas y responderá a la interacción del usuario. Cuando la `Duración predeterminada del salvapantallas` se agota, esta se reinicia y la radio vuelve al modo de salvapantallas.

Nota: el modo de salvapantallas sirve para aumentar la duración de la batería.

Accesorio de audio

El accesorio de sonido tiene dos modos: normal y ahorro de batería. Cuando se enchufa el accesorio de audio y la radio está configurada en modo Ahorro

batería, la radio reinicia el temporizador y entra en modo de salvapantallas. En estas condiciones, si un usuario realiza una entrada (incluidas las entradas de usuario en la radio y la conexión/desconexión de accesorios) o si recibe una alarma/llamada de emergencia, la radio saldrá del modo de salvapantallas y responderá con normalidad al evento del usuario. Cuando el tiempo asignado se agota, el temporizador del salvapantallas se reinicia y la radio vuelve al modo de salvapantallas.

Bloqueo automático del teclado

Puede habilitar/deshabilitar el bloqueo automático del teclado numérico de la radio para evitar pulsar accidentalmente una tecla.

1. Pulse el botón de menú para acceder al menú.
2. Pulse ▲ o ▼ para ir a `Herramientas` y Pulse el botón de menú para seleccionar.
3. Pulse ▲ o ▼ para ir a `Config. radio` y Pulse el botón de menú para seleccionar.
4. Pulse ▲ o ▼ para ir a `Bloq. teclado auto.` y Pulse el botón de menú para seleccionar.
5. Lleve a cabo una de las siguientes acciones:
   - Pulse el botón de menú para activar el Bloqueo automático del teclado La pantalla muestra ✓ junto a Habilitado.
   - Pulse el botón de menú para desactivar el Bloqueo automático del teclado Desaparece ✓ junto a Habilitado.

Idioma

Puede configurar la pantalla de la radio para que aparezca en el idioma que desee.

1. Pulse el botón de menú para acceder al menú.
2. Pulse ▲ o ▼ para ir a `Herramientas` y Pulse el botón de menú para seleccionar.
3. Pulse ▲ o ▼ para ir a `Config. radio` y Pulse el botón de menú para seleccionar.

4 ▲ o ▼ para ir a `Idiomas` y Pulse ⊞ para seleccionar.

5 ▲ o ▼ hasta el idioma que desee y ⊞ para activar. Aparece ✓ junto al idioma seleccionado.

Encendido y apagado del indicador LED

Puede habilitar y deshabilitar el indicador LED siempre que sea necesario.

1 ⊞ para acceder al menú.

2 ▲ o ▼ para ir a `Herramientas` y Pulse ⊞ para seleccionar.

3 ▲ o ▼ para ir a `Config. radio` y Pulse ⊞ para seleccionar.

4 ▲ o ▼ para ir a `Indicador LED` y Pulse ⊞ para seleccionar.

También puede utilizar ◀ o ▶ para cambiar la opción seleccionada.

5 Pulse ⊞ para habilitar/deshabilitar los indicadores LED.

La pantalla muestra ✓ junto a Habilitado.

Desaparece ✓ junto a Habilitado.

Activación o desactivación del indicador de voz

Nota: La función de indicador de voz solo puede habilitarse en MOTOTRBO CPS. Si está activada, la función de reconocimiento de voz se desactiva automáticamente, y viceversa.

Esta función permite a la radio indicar de forma sonora o mediante la pulsación de botón programable la zona o el canal que el usuario ha asignado. Este indicador de audio puede personalizarse según los requisitos del cliente. Esto es especialmente útil cuando el usuario tiene dificultades para leer el contenido que se muestra en la pantalla.

Activar o desactivar el Anuncio de voz.

Control de radio	Pasos
Botón An. voz programado	Pulse el botón **An. voz** programado.
Menú	**1** Ⓜ para acceder al menú. **2** ▲ o ▼ para ir a `Herramientas` y Pulse Ⓜ para seleccionar. **3** ▲ o ▼ para ir a `Config. radio` y Pulse Ⓜ para seleccionar. **4** ▲ o ▼ para ir a `Indicador de voz` y Pulse Ⓜ para seleccionar. **Nota:** También puede utilizar ◀ o ▶ para cambiar la opción seleccionada. **5** Lleve a cabo una de las siguientes acciones: • Pulse Ⓜ para activar Anuncio de voz. La pantalla muestra ✓ junto a Habilitado. • Pulse Ⓜ para desactivar Anuncio de voz. La marca ✓ desaparece junto a Habilitado.

Configuración de la función de reconocimiento de voz

Nota: La función de reconocimiento de voz solo puede habilitarse en MOTOTRBO CPS. Si está activada, la función de indicador de voz se desactiva automáticamente, y viceversa.

Esta función permite que la radio indique acústicamente lo siguiente:

- Canal actual.
- Zona actual.
- Función de botón programable activada o desactivada.

- Contenido de los mensajes de texto recibidos.
- Contenido de las fichas de trabajo recibidas.

Este indicador de audio puede personalizarse según los requisitos del cliente. Esto es especialmente útil cuando el usuario tiene dificultades para leer el contenido que se muestra en la pantalla.

1 Ⓜ para acceder al menú.

2 ▲ o ▼ para ir a `Herramientas` y Pulse Ⓜ para seleccionar.

3 ▲ o ▼ para ir a `Config. radio` y Pulse Ⓜ para seleccionar.

4 ▲ o ▼ para ir a `Indicador de voz` y Pulse Ⓜ para seleccionar.

5 ▲ o ▼ para ir a cualquiera de las siguientes funciones y Pulse Ⓜ para seleccionar.

También puede utilizar ◀ o ▶ para cambiar la opción seleccionada.

- `Todas`
- `Mensajes`
- `Asignaciones de tarea`
- `Canal`
- `Zona`
- `Botón programable`

Si está activado, la pantalla muestra ✓ junto a `Habilitado`.

Si está desactivado, ✓ no aparece junto a `Habilitado`.

Micrófono AGC digital (Mic AGC-D)

Esta función controla automáticamente la ganancia del micrófono de la radio mientras transmite en un sistema digital. Elimina el audio alto o mejora el audio claro para un valor predeterminado con el fin de ofrecer un nivel de audio constante.

1 Ⓜ para acceder al menú.

2 ▲ o ▼ para ir a `Herramientas` y Pulse Ⓜ para seleccionar.

3 ▲ o ▼ para ir a `Config. radio` y Pulse ⊞ para seleccionar.

También puede utilizar ◀ o ▶ para cambiar la opción seleccionada.

4 Pulse ▲ o ▼ para ir a `Mic AGC-D` (Mic AGC digital) y Pulse ⊞ para seleccionar.

5 Lleve a cabo una de las siguientes acciones:

- Pulse ⊞ para habilitar **Mic AGC-D** (Mic AGC digital). La pantalla muestra ✓ junto a Habilitado.
- Pulse ⊞ para deshabilitar **Mic AGC-D** (Mic AGC digital). La marca ✓ desaparece junto a Habilitado.

Cambio de la salida de audio a través del botón programable

Puede alternar la salida de audio entre el altavoz interno de la radio y el altavoz del accesorio con cables siempre que:

- El accesorio con cables con altavoz esté conectado.
- El audio no se dirija a un accesorio externo con Bluetooth.
- La radio no esté en modo oculto.

Si se apaga la radio o se quita el accesorio, se restablece la salida de audio en el altavoz interno de la radio.

Pulse el botón programable **Conmutación de audio** para alternar la salida de audio entre el altavoz interno de la radio y el altavoz del accesorio con cables.

Audio inteligente

La radio puede ajustar automáticamente el volumen de audio para superar el ruido de fondo del entorno, incluidas todas las fuentes de ruido estacionario y no estacionario. Esta función es de solo recepción y no afecta a la transmisión de audio.

Nota: esta función no está disponible durante una sesión Bluetooth.

Activar o desactivar el Audio inteligente.

Control de radio	Pasos
Botón Audio inteligente programado	Pulse el botón **Audio inteligente** programado.
Menú	**1** ⊞ para acceder al menú. **2** ▲ o ▼ para ir a `Config. radio` y Pulse ⊞ para seleccionar. **3** ▲ o ▼ para ir a `Config. radio` y Pulse ⊞ para seleccionar. **4** ▲ o ▼ para ir a `Audio inteligente` y Pulse ⊞ para seleccionar. **Nota:** También puede utilizar ◀ o ▶ para cambiar la opción seleccionada. **5** Lleve a cabo una de las siguientes acciones:

Control de radio	Pasos
	• Pulse ⊞ para habilitar el Audio inteligente. La pantalla muestra ✓ junto a Habilitado. • Pulse ⊞ para deshabilitar el Audio inteligente. Desaparece ✓ junto a Habilitado.

Activación y desactivación del supresor de respuesta acústica

Esta función le permite minimizar la respuesta acústica de las llamadas recibidas.

Active o desactive el supresor de respuesta acústica mediante alguna de las siguientes acciones:

Control de radio	Pasos
Botón Supresor de respuesta acústica programado	Pulse el botón **Supresor de respuesta acústica programado**.
Menú	**1** ⊞ para acceder al menú. **2** ▲ o ▼ para ir a `Herramientas` y Pulse ⊞ para seleccionar. **3** ▲ o ▼ para ir a `Config. radio` y Pulse ⊞ para seleccionar. **4** ▲ o ▼ para ir a `Supresor de AF` y Pulse ⊞ para seleccionar. **Nota:** También puede utilizar ◀ o ▶ para cambiar la opción seleccionada.

Control de radio	Pasos
	5 Lleve a cabo una de las siguientes acciones: • Pulse ⊞ para habilitar el supresor de respuesta acústica. La pantalla muestra ✓ junto a Habilitado. • Pulse ⊞ para deshabilitar el supresor de respuesta acústica. Desaparece ✓ junto a Habilitado.

Activación o desactivación de la mejora del sonido

Puede activar esta función cuando esté hablando en un idioma que contenga muchas pronunciaciones alveolares.

Pulse el botón programable de **activación o desactivación de la mejora del sonido** para activar esta función.

1 Pulse para acceder al menú.

2 Pulse ▲ o ▼ para ir a `Herramientas` y Pulse para seleccionar.

3 Pulse ▲ o ▼ para ir a `Config. radio` y Pulse para seleccionar.

4 Pulse ▲ o ▼ para ir a `Mejora sonido` y Pulse para seleccionar.

5 Pulse para habilitar/deshabilitar la mejora del sonido.

La pantalla muestra ✓ junto a Habilitado.

Desaparece ✓ junto a Habilitado.

Configuración del entorno de audio

Puede establecer el entorno de audio de la radio en `Predeterminado`, `Alto`, o `Grupo de trabajo`, según el ambiente.

1 Pulse para acceder al menú.

2 Pulse ▲ o ▼ para ir a `Herramientas` y Pulse para seleccionar.

3 Pulse ▲ o ▼ para ir a `Config. radio` y Pulse para seleccionar.

4 Pulse ▲ o ▼ para ir a `Entorno audio` y Pulse para seleccionar.

5 Pulse ▲ o ▼ hasta llegar a la configuración que desee y Pulse para seleccionar.

También puede utilizar ◀ o ▶ para cambiar la opción seleccionada.

Aparece ✓ junto a la configuración seleccionada.

La pantalla vuelve al menú anterior.

Configuración de los perfiles de audio

Puede personalizar los perfiles de audio de su radio según sus preferencias.

`Predeterminado` desactiva el perfil de audio seleccionado previamente y el perfil de audio de la radio vuelve a su estado normal.

Nivel 1, Nivel 2 y Nivel 3 son perfiles de audio destinados a compensar pérdida auditiva provocada por el ruido, algo típico en adultos de 40, 50, 60 o más años.

Aumento agudos, Aumento medio y Aumento graves son para un sonido más metálico, más nasal y más profundo.

1 para acceder al menú.

2 o para ir a Herramientas y Pulse para seleccionar.

3 o para ir a Config. radio y Pulse para seleccionar.

4 o para ir a Perfiles audio y Pulse para seleccionar.

5 o hasta llegar a la configuración que desee y Pulse para seleccionar.

También puede utilizar o para cambiar la opción seleccionada.

Aparece ✓ junto a la configuración seleccionada.

La pantalla vuelve al menú anterior.

Configuración de la introducción de texto

Puede configurar los siguientes ajustes para introducir texto en la radio:

- Predicción de palabras
- Palabra correcta
- Frase en mayúscula
- Mis palabras

La radio es compatible con los siguientes métodos de introducción de texto:

- Números
- Simbología
- Predictivo o multipulsación
- Idioma (si está programado)

Nota: Pulse en cualquier momento para volver a la pantalla anterior o mantenga pulsado unos segundos para volver a la pantalla de inicio. la radio sale de la pantalla actual cuando el temporizador de inactividad se agota.

Predicción de palabras

La radio puede aprender secuencias de palabras comunes que introduce con frecuencia. A continuación, predice la siguiente palabra que quizás desee utilizar después de introducir la primera letra de una secuencia de palabras comunes en el editor de texto.

1 Ⓜ para acceder al menú.

2 ▲ o ▼ para ir a `Herramientas` y Pulse Ⓜ para seleccionar.

3 ▲ o ▼ para ir a `Config. radio` y Pulse Ⓜ para seleccionar.

4 ▲ o ▼ para ir a `Entrada texto` y Pulse Ⓜ para seleccionar.

5 ▲ o ▼ para ir a `Pred. palabras` y Pulse Ⓜ para seleccionar.

También puede utilizar ◀ o ▶ para cambiar la opción seleccionada.

6 Lleve a cabo una de las siguientes acciones:

- Pulse Ⓜ para activar Predicción de palabras. La pantalla muestra ✓ junto a Habilitado.
- Pulse Ⓜ para desactivar Predicción de palabras. Desaparece ✓ junto a Habilitado.

Palabra correcta

Ofrece opciones de palabras alternativas cuando el diccionario integrado no reconoce la palabra introducida en el editor de texto.

1 Ⓜ para acceder al menú.

2 ▲ o ▼ para ir a `Herramientas` y Pulse Ⓜ para seleccionar.

3 ▲ o ▼ para ir a `Config. radio` y Pulse Ⓜ para seleccionar.

4 ▲ o ▼ para ir a `Entrada texto` y Pulse Ⓜ para seleccionar.

5 ▲ o ▼ para ir a `Palabra correcta` y Pulse ⊞ para seleccionar.

También puede utilizar ◀ o ▶ para cambiar la opción seleccionada.

6 Lleve a cabo una de las siguientes acciones:

- Pulse ⊞ para activar Palabra correcta. La pantalla muestra ✓ junto a Habilitado.
- Pulse ⊞ para desactivar Palabra correcta. Desaparece ✓ junto a Habilitado.

Frase en mayúscula

Activa automáticamente el uso de mayúscula en la primera letra de la primera palabra de cada frase nueva.

1 ⊞ para acceder al menú.

2 ▲ o ▼ para ir a `Herramientas` y Pulse ⊞ para seleccionar.

3 ▲ o ▼ para ir a `Config. radio` y Pulse ⊞ para seleccionar.

4 ▲ o ▼ para ir a `Entrada texto` y Pulse ⊞ para seleccionar.

5 ▲ o ▼ para ir a `Frase mayús.` y Pulse ⊞ para seleccionar.

6 Lleve a cabo una de las siguientes acciones:

- Pulse ⊞ para activar la frase en mayúscula. La pantalla muestra ✓ junto a Habilitado.
- Pulse ⊞ para desactivar la frase mayúscula. Desaparece ✓ junto a Habilitado.

Visualización de palabras personalizadas

Puede añadir sus propias palabras personalizadas al diccionario integrado de la radio. La radio mantiene una lista que contiene estas palabras.

1 ⊞ para acceder al menú.

2 ▲ o ▼ para ir a `Herramientas` y Pulse ⊞ para seleccionar.

3 ▲ o ▼ para ir a `Config. radio` y Pulse ⊞ para seleccionar.

4 ▲ o ▼ para ir a `Entrada texto` y Pulse ⊞ para seleccionar.

5 ▲ o ▼ para ir a `Mis palabras` y Pulse ⊞ para seleccionar.

6 ▲ o ▼ para ir a la `List of Words` (Lista de palabras) y Pulse ⊞ para seleccionar.
La pantalla muestra la lista de palabras personalizadas.

Edición de palabras personalizadas

Puede editar las palabras personalizadas guardadas en la radio.

1 ⊞ para acceder al menú.

2 ▲ o ▼ para ir a `Herramientas` y Pulse ⊞ para seleccionar.

3 ▲ o ▼ para ir a `Config. radio` y Pulse ⊞ para seleccionar.

4 ▲ o ▼ para ir a `Entrada texto` y Pulse ⊞ para seleccionar.

5 ▲ o ▼ para ir a `Mis palabras` y Pulse ⊞ para seleccionar.

6 ▲ o ▼ para ir a la `List of Words` (Lista de palabras) y Pulse ⊞ para seleccionar.
La pantalla muestra la lista de palabras personalizadas.

7 ▲ o ▼ para ir a la palabra requerida y Pulse ⊞ para seleccionar.

8 ▲ o ▼ para ir a `Editar` y Pulse ⊞ para seleccionar.

9 Utilice el teclado para editar la palabra personalizada.

Pulse ◀ para desplazarse un espacio hacia la izquierda. Pulse ▶ [#] o la tecla para desplazarse un espacio hacia la derecha. Pulse la tecla [*] para borrar cualquier carácter no deseado. Mantenga pulsado [#] para cambiar el método de introducción de texto. Pulse ⊞ cuando haya terminado la palabra personalizada.

La pantalla muestra un pequeño aviso de transición, que confirma que se ha guardado la palabra personalizada.

Si se guarda la palabra personalizada, suena un tono y la pantalla muestra un pequeño aviso positivo.

Si no se guarda la palabra personalizada, suena un tono bajo y la pantalla muestra un pequeño aviso negativo.

Adición de palabras personalizadas

Puede añadir sus propias palabras personalizadas al diccionario integrado de la radio.

1 ⊞ para acceder al menú.

2 ▲ o ▼ para ir a `Herramientas` y Pulse ⊞ para seleccionar.

3 ▲ o ▼ para ir a `Config. radio` y Pulse ⊞ para seleccionar.

4 ▲ o ▼ para ir a `Entrada texto` y Pulse ⊞ para seleccionar.

5 ▲ o ▼ para ir a `Mis palabras` y Pulse ⊞ para seleccionar.

6 ▲ o ▼ para ir `Nueva palabra` y Pulse ⊞ para seleccionar.
La pantalla muestra la lista de palabras personalizadas.

7 Utilice el teclado para editar la palabra personalizada.

Pulse ◀ para desplazarse un espacio hacia la izquierda. Pulse ▶ [#] o la tecla para desplazarse un espacio hacia la derecha. Pulse la tecla [*] para borrar cualquier carácter no deseado. Mantenga pulsado [#] para cambiar el método de introducción de texto. Pulse ⊞ cuando haya terminado la palabra personalizada.

La pantalla muestra un pequeño aviso de transición, que confirma que se ha guardado la palabra personalizada.

Si se guarda la palabra personalizada, suena un tono y la pantalla muestra un pequeño aviso positivo.

Si no se guarda la palabra personalizada, suena un tono bajo y la pantalla muestra un pequeño aviso negativo.

Eliminación de una palabra personalizada

Puede eliminar las palabras personalizadas guardadas en la radio.

1 ⊞ para acceder al menú.

2 ▲ o ▼ para ir a `Herramientas` y Pulse ⊞ para seleccionar.

3 ▲ o ▼ para ir a `Config. radio` y Pulse ⊞ para seleccionar.

4 ▲ o ▼ para ir a `Entrada texto` y Pulse ⊞ para seleccionar.

5 ▲ o ▼ para ir a `Mis palabras` y Pulse ⊞ para seleccionar.

6 ▲ o ▼ para ir a la palabra requerida y Pulse ⊞ para seleccionar.

7 ▲ o ▼ para ir a `Borrar` y Pulse ⊞ para seleccionar.

8 Seleccione una de las siguientes.

- En `Delete Entry?` (¿Borrar entrada?), Pulse ⊞ para seleccionar `Sí`. La pantalla muestra `Entrada eliminada`.

- ▲ o ▼ para ir a No y pulse ⊞ para volver a la pantalla anterior.

Eliminación de todas las palabras personalizadas

Puede eliminar todas las palabras personalizadas del integrado de la radio.

1 ⊞ para acceder al menú.

2 ▲ o ▼ para ir a Herramientas y Pulse ⊞ para seleccionar.

3 ▲ o ▼ para ir a Config. radio y Pulse ⊞ para seleccionar.

4 ▲ o ▼ para ir a Entrada texto y Pulse ⊞ para seleccionar.

5 ▲ o ▼ para ir a Mis palabras y Pulse ⊞ para seleccionar.

6 ▲ o ▼ para ir a Borrar todo y Pulse ⊞ para seleccionar.

7 Seleccione una de las siguientes.

- En Delete Entry? (¿Borrar entrada?), Pulse ⊞ para seleccionar Sí. La pantalla muestra Entrada eliminada.
- ▲ o ▼ para ir a No y pulse ⊞ para volver a la pantalla anterior.

Lista de recepción flexible

La lista de recepción flexible es una función solo digital (admitida en la actualidad en Capacity Plus y Linked Capacity Plus) que le permite agregar, eliminar o editar miembros en la lista del grupo de conversación de recepción. La radio puede admitir un máximo de 16 miembros en la lista.

Activación y desactivación de la lista de recepción flexible

Puede habilitar o deshabilitar la lista de recepción flexible si es necesario.

Habilite la Lista de recepción flexible mediante alguna de las acciones siguientes:

Control de radio	Pasos
Botón Lista de recepción flexible programado	Pulse el botón **Lista de recepción flexible** programado.
Menú	1 ⊞ para acceder al menú. 2 ▲ o ▼ para ir a `Lista Rx flexible` y Pulse ⊞ para seleccionar. 3 Pulse ⊞ para habilitar o deshabilitar la función de lista de recepción flexible.

Pantalla anterior	Pantalla actual
`Activar`	`Lista de recepción flexible activada`

Pantalla anterior	Pantalla actual
`Desactivar`	`Lista de recepción flexible desactivada`

Adición de una nueva entrada a la lista de rastreo flexible

1. ⊞ para acceder al menú.
2. ▲ o ▼ para ir a `Herramientas` y Pulse ⊞ para seleccionar.
3. ▲ o ▼ para ir a `Config. radio` y Pulse ⊞ para seleccionar.
4. ▲ o ▼ para ir a `Lista Rx flexible` y Pulse ⊞ para seleccionar.
5. ▲ o ▼ para ir a `Ver/editar lista` y Pulse ⊞ para seleccionar.

6 ▲ o ▼ para ir a `Añadir miembro` y Pulse ⊞ para seleccionar.

7 Seleccione el alias o ID que desee llevando cabo una de las acciones siguientes:

Control de radio	Pasos
Botones de navegación de la radio	▲ o ▼ hasta llegar al alias o ID que desee.
Teclado	Introduzca el primer carácter del alias que desee. Aparece un cursor intermitente. Pulse ◀ para desplazarse un espacio hacia la izquierda. Pulse ▶ para desplazarse un espacio hacia la derecha. Pulse la tecla *◁ para borrar cualquier carácter no deseado. Mantenga pulsado #⇧ para cambiar el método de introducción de texto. la primera línea de la pantalla muestra los caracteres introducidos. Las siguientes líneas de la pantalla muestran los resultados de búsqueda preseleccionados. la búsqueda de alias no distingue entre mayúsculas y minúsculas. Si hay dos o más alias con el mismo nombre, la radio muestra el alias que está en la primera posición de la lista.

8 Pulse ⊞ para seleccionar.
La pantalla muestra `¿Añadir otros?`

9 ▲ o ▼ para ir a `No` y Pulse ⊞ para seleccionar
La pantalla mostrará ✓.

Eliminación de una entrada de la lista de recepción flexible

1 Ⓜ para acceder al menú.

2 ▲ o ▼ para ir a `Herramientas` y Pulse Ⓜ para seleccionar.

3 ▲ o ▼ para ir a `Config. radio` y Pulse Ⓜ para seleccionar.

4 ▲ o ▼ para ir a `Lista Rx flexible` y Pulse Ⓜ para seleccionar.

5 ▲ o ▼ para ir a `Ver/editar lista` y Pulse Ⓜ para seleccionar.

6 Seleccione el alias o ID que desee llevando cabo una de las acciones siguientes:

Control de radio	Pasos
Botones de navegación de la radio	▲ o ▼ hasta llegar al alias o ID que desee.
Teclado	Introduzca el primer carácter del alias que desee. Aparece un cursor intermitente. Pulse ◀ para desplazarse un espacio hacia la izquierda. Pulse ▶ para desplazarse un espacio hacia la derecha. Pulse la tecla *◁ para borrar cualquier carácter no deseado. Mantenga pulsado #⇧ para cambiar el método de introducción de texto. la primera línea de la pantalla muestra los caracteres introducidos. Las siguientes líneas de la pantalla muestran los

Control de radio	Pasos
	resultados de búsqueda preseleccionados. la búsqueda de alias no distingue entre mayúsculas y minúsculas. Si hay dos o más alias con el mismo nombre, la radio muestra el alias que está en la primera posición de la lista.

7 Pulse ⊞ para seleccionar.

8 ▲ o ▼ para ir a `Borrar` y Pulse ⊞ para seleccionar.

9 ▲ o ▼ para ir a `Sí` y Pulse ⊞ para seleccionar.
La pantalla mostrará ✓.

Acceso a la información general de la radio

La radio contiene información sobre lo siguiente:

- Batería
- Alias e ID de radio
- Versiones de firmware y codeplug
- Información sobre software de código abierto
- Actualización del software
- Información del sitio

Pulse ↩ en cualquier momento para volver a la pantalla anterior o mantenga pulsado ↩ unos segundos para volver a la pantalla de inicio. la radio sale de la pantalla actual cuando el temporizador de inactividad se agota.

Acceso a la información de la batería

Se muestra la información de la batería de la radio.

1 ⊞ para acceder al menú.

2 ▲ o ▼ para ir a `Herramientas` y Pulse ⊞ para seleccionar.

3 ▲ o ▼ para ir a `Info. radio` y Pulse ⊞ para seleccionar.

4 ▲ o ▼ para ir a `Info. batería` y Pulse ⊞ para seleccionar.

En la pantalla aparece la información de la batería.

SOLO para baterías **IMPRES**: en la pantalla aparece `Reacondic. batería` si la batería debe reacondicionarse en un cargador IMPRES. Una vez finalizado el proceso de reacondicionamiento, en la pantalla aparece la información de la batería.

Verificación del alias e ID de radio

Esta función muestra el ID de la radio.

Pulse el botón **Alias e ID de radio** programado para verificar el alias y el ID de la radio. Oirá un tono indicador positivo.

Siga el procedimiento que se describe a continuación para acceder a esta función a través de la pantalla de la radio.

1 ⊞ para acceder al menú.

2 ▲ o ▼ para ir a `Herramientas` y Pulse ⊞ para seleccionar.

3 ▲ o ▼ para ir a `Info. radio` y Pulse ⊞ para seleccionar.

4 ▲ o ▼ para ir a `Mi ID` y Pulse ⊞ para seleccionar.
La primera línea de la pantalla muestra el alias de la radio. La segunda línea de la pantalla muestra el ID de la radio.

Verificación de la versión de firmware y de Codeplug

Muestra la versión del firmware de la radio.

1 ⊞ para acceder al menú.

2 ▲ o ▼ para ir a `Herramientas` y Pulse ⊞ para seleccionar.

3 ▲ o ▼ para ir a `Info. radio` y Pulse ⊞ para seleccionar.

4 ▲ o ▼ para ir a `Versiones` y Pulse ⊞ para seleccionar.
La pantalla muestra las versiones de firmware y de Codeplug actuales.

Verificación de la información del software de código abierto

Muestra la información del software de código abierto (OSS) de la radio.

1 ⊞ para acceder al menú.

2 ▲ o ▼ para ir a `Herramientas` y Pulse ⊞ para seleccionar.

3 ▲ o ▼ para ir a `Info. radio` y Pulse ⊞ para seleccionar.

4 ▲ o ▼ para ir a `Versiones` y Pulse ⊞ para seleccionar.
En la pantalla se mostrará la información de la Versión del firmware.

Actualización del software

Muestra la fecha y la hora de la última actualización de software llevada a cabo mediante la programación inalámbrica.

Nota: El menú de actualización del software solo está disponible después de que se haya producido al menos una sesión de OTAP correcta.

1 ⊞ para acceder al menú.

2 ▲ o ▼ para ir a `Herramientas` y Pulse ⊞ para seleccionar.

3 ▲ o ▼ para ir a `Info. radio` y Pulse ⊞ para seleccionar.

4 ▲ o ▼ para ir a `Actualiz. SW` y Pulse ⊞ para seleccionar.
La pantalla muestra la fecha y la hora de la última actualización de software.

Consulte Programación a través del interfaz aire (OTAP) en la página 147 para obtener más información sobre la sesión de OTAP.

Información del sitio

Muestra el nombre del sitio Linked Capacity Plus en el que está encendida la radio.

1 para acceder al menú.

2 o para ir a `Herramientas` y Pulse para seleccionar.

3 o para ir a `Info. radio` y Pulse para seleccionar.

4 o para ir a `Info. Sitio` y Pulse para seleccionar.
La pantalla muestra el nombre del sitio Linked Capacity Plus actual.

Consulte Linked Capacity Plus en la página 45 para obtener más detalles sobre Linked Capacity Plus.

Comprobación de los valores de RSSI

La radio muestra el icono del indicador de intensidad de la señal recibida (RSSI) en la parte superior de la pantalla. Esta función le permite ver los valores de RSSI.

En la pantalla principal, pulse tres veces e inmediatamente pulse , todo en cinco segundos. La pantalla muestra los valores de RSSI actuales.

Mantenga pulsado para volver a la pantalla de inicio.

ConsulteIconos de pantalla en la página 35para obtener más información sobre el icono de RSSI.

Operaciones Connect Plus

Controles de radio adicionales en el modo Connect Plus

Botón PTT (pulsar para hablar)

El botón **PTT** situado en un lateral de la radio (Ⓐ) tiene dos funciones principales:

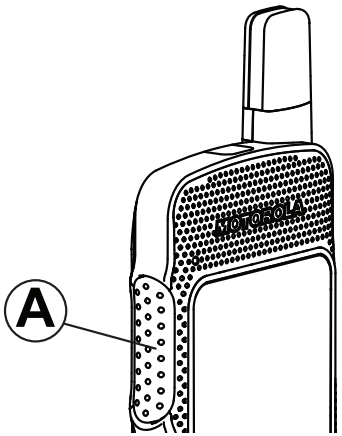

- En el transcurso de una llamada, el botón **PTT** permite que la radio transmita a las demás radios de la llamada.

  Mantenga pulsado el botón **PTT** para hablar. Suelte el botón **PTT** para escuchar.

  El micrófono se activa cuando se pulsa el botón **PTT.**
- Cuando no hay ninguna llamada en curso, el botón **PTT** se utiliza para realizar una nueva llamada (consulte *Realización de una llamada de radio* en la página 196).

Si el tono Permiso para hablar (consulte *Activación o desactivación del tono Permiso para hablar* en la página 152) está habilitado, espere a que finalice el breve tono de alerta antes de empezar a hablar.

Botones programables

Su distribuidor puede definir los botones programables como accesos directos a **funciones de la radio** según la duración de la pulsación del botón:

- Pulsación corta: consiste en pulsar y soltar el botón rápidamente.
- Pulsación larga: consiste en pulsar y mantener pulsado el botón durante la duración programada.
- Pulsación continua: consiste en dejar pulsado el botón.

Nota: La duración programada de pulsación de botones se puede aplicar a todas las funciones o configuraciones de la radio o herramientas

asignables. Consulte *Funcionamiento de emergencia* en la página 224 para obtener más información sobre la duración programada del botón de **Emergencia**.

Funciones asignables de la radio

Actions	Un botón programable para acceder a una lista de acciones programables del CPS.
Cambio audio® Bluetooth	Alterna la salida de audio entre el altavoz interno de la radio y el accesorio externo con tecnología Bluetooth.
Cancelar cola de ocupado	Sale del modo Ocupado tras iniciar una llamada de no emergencia en la Cola de espera. Las llamadas de emergencia, una vez aceptadas en la Cola de espera, no se pueden cancelar.
Registro de llamadas	Selecciona la lista del registro de llamadas.
con conexión a tierra	Proporciona acceso directo a la lista de contactos.
Emergencia en./ap.	Dependiendo de la programación, inicia o cancela una llamada o una alarma de emergencia.
Audio inteligente	Permite activar o desactivar el Audio inteligente.
Marcado manual	Dependiendo de la programación, inicia una llamada privada o telefónica al teclear cualquier ID de suscriptor o número de teléfono.
Acceso de marcación rápida	Inicia directamente una llamada privada predefinida, una alerta de llamada o un mensaje de texto rápido.
Privacidad	Activa o desactiva la privacidad.
Verificación de radio	Determina si una radio se encuentra activa en un sistema.
Habilitar radio	Permite activar de forma remota una radio de destino.
Deshabilitar radio	Permite desactivar de forma remota una radio de destino.

Monitor remoto	Enciende el micrófono de una radio de destino sin que proporcione ningún indicador.
Solicitud de itinerancia	Permite buscar un emplazamiento diferente.
Escaneo	Permite activar o desactivar el rastreo
Activar/ desactivar bloqueo de sitio	Al habilitarlo, la radio solo buscará el emplazamiento actual. Si se deshabilita, la radio busca otros emplazamientos además del actual.
Mensaje de texto	Selecciona el menú de mensajes de texto.
Anuncio de voz para canal	Reproduce mensajes de voz de anuncio de canal y de zona para el canal actual. Esta función no está disponible cuando el anuncio de voz está desactivado.
Activar/ Desactivar anuncio de voz	Activa o desactiva el anuncio de voz.
Zona	Permite seleccionar en una lista de zonas.

Funciones asignables de configuración o herramientas

Supresor AF	Activa o desactiva el supresor de respuesta acústica.
Todos los tonos/ alertas.	Activa y desactiva todos los tonos y alertas.
Retroiluminación	Activa o desactiva la luz de fondo de la pantalla.
Brillo	Permite ajustar el brillo mediante el modo de brillo manual o a través del fotosensor de la radio, que controla el brillo automático.
Modo de pantalla	Activa o desactiva el modo de pantalla día/noche.
Bloqueo de teclado	Bloquea y desbloquea el teclado.
Sin asignar	Indica que aún no se ha asignado una función al botón.

Fondo de pantalla	Se visualiza en la pantalla de inicio.

Identificación de los indicadores de estado en el modo Connect Plus

Iconos de pantalla

La radio tiene una pantalla panorámica de 2 pulgadas con una resolución QVGA (Quarter Video Graphics Array) en color de 16 bits.

Los elementos siguientes son iconos que aparecen en la pantalla de la radio. Los iconos se muestran , ordenados a la izquierda, en orden de aparición/uso

	**Indicador de intensidad de la señal recibida (RSSI)** El número de barras mostradas representa la intensidad de la señal de la radio. Cuatro barras indican la señal más intensa. Este icono solo se muestra durante la recepción.
	**Bluetooth no conectado** La función Bluetooth está activada, pero no hay conectado ningún dispositivo Bluetooth remoto.
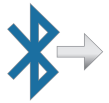	**Bluetooth conectado** La función Bluetooth está activada. El icono permanece iluminado cuando hay un dispositivo Bluetooth remoto conectado.
	La Lista de notificaciones tiene elementos que debe revisar.
	**Tarjeta opcional** La tarjeta opcional está habilitada. (Solo en modelos habilitados para la tarjeta opcional)
	**La tarjeta opcional no funciona** La tarjeta opcional está deshabilitada.
	**Escaneo** La función de rastreo está habilitada.

	**Emergencia** La radio está en modo Emergencia.
	**Seguro** La función Privacidad está habilitada.
	**Inseguro** La función Privacidad está deshabilitada.
	**Roaming** La función de roaming entre sitios está habilitada.
	**Batería** El número de barras (0-4) indica la carga restante en la batería. Parpadea cuando el nivel de la batería es bajo.
	**Estado de la carga de la batería** Muestra el estado de descarga de la batería.

	**Todos los tonos deshabilitados** No hay tonos de llamada disponibles.
	**Registro de llamadas** Registro de llamadas de radio.
	**con conexión a tierra** El contacto por radio está disponible.
	**Mensaje** Mensaje entrante.
	**Tono de silencio** El modo de tono de silencio está habilitado.
	**Solo sonar** El modo de tono de llamada está habilitado.
	**Vibración** El modo de vibración está habilitado.

	**Vibración y tono** El modo de vibración y tono está habilitado.

Iconos de llamada

Los siguientes iconos aparecen en la pantalla de la radio en el transcurso de una llamada. Estos iconos también aparecen en la lista Contactos para indicar el tipo de ID.

	**Llamada privada** Indica que hay una llamada privada en curso.
	**Llamada de grupo/a todos en sitio** Indica que hay en curso una llamada de grupo o una llamada a todos en sitio.
	**Llamada telefónica como una llamada privada** Indica que hay una llamada telefónica como una llamada privada en curso.
	**Llamada de despacho** El tipo de contacto Llamada de despacho se utiliza para enviar un mensaje de texto a un PC despachador a través de un servidor de mensajes de texto externo.

Iconos de Enviados

Los iconos que se indican a continuación aparecen en la esquina superior derecha de la pantalla de la radio en la carpeta de elementos enviados.

 O BIEN 	**Enviado correctamente** El mensaje de texto se ha enviado correctamente.

O BIEN	**Mensaje individual o de grupo leído** El mensaje de texto se ha leído.
O BIEN	**Mensaje individual o de grupo no leído** El mensaje de texto no se ha leído.
O BIEN	**Error de envío** El mensaje de texto no se ha enviado.

Indicador LED

El indicador LED (Ⓐ) muestra el estado de funcionamiento de la radio.

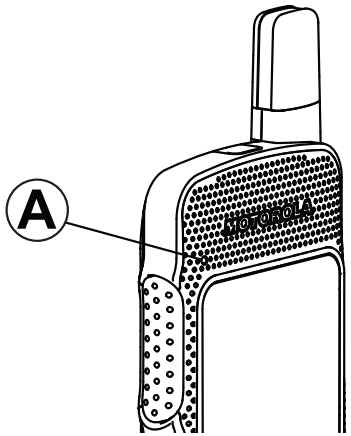

Rojo intermitente	La radio está transmitiendo con la batería baja o ha fallado la autocomprobación al encenderse, o bien está fuera del alcance si la radio está configurada con un sistema de repetición de rango automático.
Rojo intermitente rápido	La radio está recibiendo una transferencia de archivos a través de la interfaz aire (archivo de firmware de tarjeta opcional, archivo de frecuencia de red o archivo de conector de código de tarjeta opcional) o está actualizándose con

	un nuevo archivo de firmware de tarjeta opcional.
Verde y amarillo intermitentes	La radio está recibiendo una alerta de llamada, ha recibido un mensaje de texto o el rastreo está activado y recibe de forma activa.
Amarillo fijo	La radio está en modo de Bluetooth visible. También indica una buena carga de la batería al pulsar el botón programable.
Parpadeo doble en amarillo	La radio está buscando de forma activa un nuevo sitio.
Amarillo parpadeante	La radio está recibiendo una alerta de llamada o el rastreo está habilitado pero inactivo (la radio permanecerá en silencio para cualquier actividad).
Verde fijo	La radio está encendiéndose o transmitiendo. También indica la carga completa de la batería cuando se pulsa el botón programable.
Verde intermitente	La radio se está encendiendo, está recibiendo datos o una llamada sin la privacidad habilitada.
Parpadeo verde rápido	La radio está recibiendo una llamada con la privacidad habilitada.

Tonos de indicador

Tono agudo		Tono grave	

	Tono indicador positivo
	Tono indicador negativo

Tonos de audio

Los tonos de audio le proporcionan indicaciones sonoras del estado de la radio o de la respuesta de la radio a los datos recibidos.

Tono continuo 	Un sonido monótono. Suena continuadamente hasta que finaliza.
Tono periódico	Suena periódicamente dependiendo de la

	duración que haya establecido la radio. El tono empieza, se para y se repite.
Tono repetitivo 	Suena un único tono que se repite hasta que lo apaga el usuario.
Tono momentáneo 	Suena solo una vez durante un breve periodo de tiempo establecido por la radio.

Cambio entre los modos de Connect Plus y no de Connect Plus

Para cambiar a un modo que no sea de Connect Plus, si el distribuidor o el administrador del sistema lo ha programado, tendrá que cambiar a otra zona. Consulte a su distribuidor o administrador del sistema para comprobar si se ha programado la radio con zonas no de Connect Plus y qué funciones hay disponibles en dichas zonas.

Realización y recepción de llamadas en modo Connect Plus

Selección de un emplazamiento

Un emplazamiento ofrece cobertura para un área específica. Los emplazamientos de Connect Plus disponen de un controlador de emplazamiento y un máximo de 15 repetidores. En una red multiemplazamiento, la radio de Connect Plus buscará automáticamente un nuevo emplazamiento cuando el nivel de señal del emplazamiento en que esté registrada se reduzca hasta ser inaceptable.

Solicitud de itinerancia

Una solicitud de itinerancia ordena a la radio buscar un emplazamiento diferente, aunque la señal que reciba del emplazamiento actual sea aceptable.

Si no se encuentran sitios disponibles,

- La pantalla de la radio indica `Buscando` y continúa buscando por la lista de sitios.
- La radio vuelve al sitio anterior si este sigue estando disponible.

Nota: es algo que programa el distribuidor.

Pulse el botón programado de **Solicitud de itinerancia**.
Escuchará un tono que indica que la radio ha cambiado a un nuevo emplazamiento. En la pantalla aparecerá `Site ID <Número de sitio>`.

Activar/desactivar bloqueo de sitio

Al habilitarlo, la radio solo buscará el emplazamiento actual. Si se deshabilita, la radio busca otros emplazamientos además del actual.

Pulse el botón programado **Bloq. sitio**.

- Se escuchará un tono indicador afirmativo, el cual señala que la radio se ha bloqueado en sitio actual. En la pantalla aparecerá `Site Locked` (Sitio bloq.).
- Se oirá un tono indicador negativo, que señala que la radio está desbloqueada. En la pantalla aparecerá `Site Unlocked` (Sitio desbloq.).

Restricción de sitios

El administrador del sistema de la radio de Connect Plus tiene la capacidad de decidir los emplazamientos de red que puede utilizar o no la radio. Para cambiar la lista de emplazamientos permitidos o restringidos, no es necesario reprogramar la radio. Si la radio intenta registrarse en un emplazamiento restringido, verá un breve mensaje con esta información: `Sitio <número determinado> no permitido`. A continuación, la radio buscará otro emplazamiento de red.

Selección de una Zona

La radio se puede programar con un máximo de 16 zonas de Connect Plus, cada una de las cuales admite un máximo de 16 posiciones asignables .

Cada posición asignable del puede emplearse para iniciar uno de estos tipos de llamada de voz:

- Llamada de grupo
- Llamada multigrupo
- Llamada a todos en el emplazamiento
- Llamada privada

1 Acceda a la función Zona realizando una de las siguientes acciones:

Controles de la radio	Pasos
Botón Zona programado	Pulse el botón **Zona** programado.
Menú de la radio	1 Ⓜ para acceder al menú. 2 ▲ o ▼ para ir a `Zona` y Pulse Ⓜ para seleccionar.

La zona actual se muestra y aparece con un ✓.

2 Seleccione la zona deseada.

Control de radio	Pasos
▲ o ▼	▲ o ▼ y desplácese a la zona deseada.

3 Pulse Ⓜ para seleccionar.

La pantalla muestra `<Zone> Selected` (<Zona> seleccionada) momentáneamente y vuelve a la pantalla de la zona seleccionada.

Uso de varias redes

Si la radio se ha programado para utilizar varias redes de Connect Plus, puede seleccionar una red diferente cambiando a la zona de Connect Plus que esté asignada a la red deseada. Estas asignaciones de zona-red las configura el distribuidor mediante programación de la radio.

Selección de un tipo de llamada

Uso del disco de navegación de 4 direcciones para seleccionar el tipo de llamada. Puede tratarse de una llamada de grupo, llamada multigrupo, llamada a todos en sitio o llamada privada, en función de la programación de la radio. Si navega con el disco de navegación en 4 direcciones a otro tipo de llamada la radio volverá a registrarse en el emplazamiento de Connect Plus. La radio se registrará con el ID de grupo de registro que se haya programado para el nuevo tipo de llamada.

Si selecciona una posición que no tiene ningún tipo de llamada asignada, la radio emitirá un tono continuo y en la pantalla aparecerá `Sin programar`. Dado que la radio no funciona cuando se selecciona un canal no programado, utilice el disco de navegación en cuatro direcciones para elegir en su lugar un canal programado.

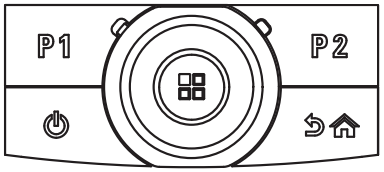

Una vez se muestre la zona (si tiene varias zonas en la radio), utilice el disco de navegación de 4 direcciones para seleccionar el tipo de llamada.

Recepción y respuesta a llamadas de radios

Una vez que se haya mostrado el canal, el ID de suscriptor o el tipo de llamada, podrá recibir y responder llamadas.

El indicador LED se ilumina en verde fijo mientras la radio está transmitiendo y parpadea en verde cuando está recibiendo.

Nota: El indicador LED se ilumina en verde fijo mientras la radio está transmitiendo y parpadea en verde rápidamente cuando la radio está recibiendo una llamada que tiene la privacidad habilitada . Para descodificar una llamada que tiene la privacidad habilitada, la radio debe tener la misma clave de privacidad O BIEN la misma clave e ID de clave (programadas por el distribuidor) que la radio transmisora (la radio desde la que recibe la llamada).

Nota: consulte *Privacidad* en la página 247 para obtener más información.

Recepción y respuesta a llamadas de grupo

Para recibir una llamada de un grupo de usuarios, la radio debe estar configurada como parte de ese grupo.

Si recibe una llamada de grupo (desde la pantalla de inicio), el indicador LED parpadea en verde. La primera línea de la pantalla muestra el icono de RSSI. La segunda línea muestra el icono de llamada de grupo. La tercera línea muestra el alias de grupo. La cuarta línea muestra el alias de la llamada entrante. La radio desactiva el silencio y las llamadas entrantes suenan a través del altavoz de la radio.

1. Mantenga la radio en posición vertical a una distancia de entre 2,5 y 5 cm (1-2 pulgadas) de la boca.
   El indicador LED se ilumina en color verde fijo.
2. Espere hasta que acabe uno de los tonos Permitir hablar (si está habilitado) y hable con claridad al micrófono.
3. Suelte el botón **PTT** para escuchar.

Si no hay actividad de voz durante un periodo de tiempo predeterminado, la llamada finalizará.

Nota: Consulte *Realización de llamadas de grupo* en la página 196 para obtener más información sobre cómo realizar una llamada de grupo.

Nota: Si la radio recibe una Llamada de grupo mientras no se encuentra en la pantalla de Inicio, permanece en la pantalla actual antes de responder la llamada.

Nota: Pulse el botón  durante unos segundos para ir a la pantalla de Inicio y ver el alias de la persona que llama antes de responder.

Recepción y respuesta a llamadas privadas

Una llamada privada es una llamada de una radio individual a otra radio individual.

Cuando reciba una llamada privada, el LED parpadea en verde. La primera línea de la pantalla muestra el icono de RSSI. La segunda línea muestra el icono de llamada privada.La tercera línea muestra el alias de la llamada entrante. La radio desactiva el silencio y las llamadas entrantes suenan a través del altavoz de la radio.

1. Mantenga la radio en posición vertical a una distancia de entre 2,5 y 5 cm (1-2 pulgadas) de la boca.
2. Pulse el botón **PTT** para responder la llamada. El indicador LED se ilumina en color verde fijo.
3. Espere hasta que acabe el tono Permitir hablar (si está activado) y hable con claridad al micrófono.
4. Suelte el botón **PTT** para escuchar.

Si no hay actividad de voz durante un periodo de tiempo predeterminado, la llamada finalizará.

La pantalla muestra `Llam. final.`

Consulte *Realización de llamadas privadas* en la página 197 para obtener detalles sobre la realización de una llamada privada.

Recepción de una llamada a todos en sitio

Una llamada a todos en sitio es la que procede de una radio concreta y va dirigida a todas las radios de tal emplazamiento. Se utiliza para realizar anuncios importantes que requieren la atención total del usuario.

Cuando recibe una llamada a todos en el emplazamiento, suena un tono y el indicador LED parpadea en verde.

La primera línea de la pantalla muestra el icono RSSI. La segunda línea muestra el icono de llamada a todos en el emplazamiento.La tercera línea muestra `Site All Call` (Llamada a todos en el emplazamiento). La cuarta línea muestra el alias de la llamada entrante. La radio desactiva el silencio y las llamadas entrantes suenan a través del altavoz de la radio.

Una vez que la llamada a todos en sitio finaliza, la radio vuelve a la pantalla en la que estaba antes de recibir la llamada. Una llamada a todos en sitio no

espera un periodo de tiempo predeterminado antes de finalizar.

Las llamadas a todos en el emplazamiento no admiten respuesta.

Nota: Consulte *Realización de una llamada a todos en sitio* en la página 198 para obtener más detalles sobre cómo realizar llamadas a todos en sitio.

Nota: La radio deja de recibir la llamada a todos en sitio si cambia a un canal distinto mientras está recibiendo la llamada. Durante una llamada a todos en sitio, **no** podrá utilizar ninguna función de los botones programables hasta que termine la llamada.

Recepción de una llamada telefónica privada

Cuando reciba una llamada telefónica privada, aparecerá el icono de llamada telefónica como una llamada privada en la esquina superior derecha. En la primera línea de texto se muestra `Llmda. teléf.`

1 Mantenga pulsado el botón **PTT** para contestar y hablar. Suelte el botón **PTT** para escuchar.

2 Mantenga pulsado  para terminar la llamada. La primera línea de la pantalla muestra `Finalizando`. La segunda línea de la pantalla muestra `Llmda. teléf...` La pantalla vuelve a la pantalla de llamada telefónica.

La pantalla muestra `Llamada finalizada`.

Realización de una marcación en búfer en una llamada telefónica privada entrante

Durante la llamada, aparecerá en la esquina superior derecha el icono de llamada telefónica como una llamada privada. La primera línea de texto de la pantalla muestra `Llmda. teléf.`

1 Utilice el teclado para introducir los dígitos y pulse el botón  .

Pulse  y, a continuación,  en dos segundos para introducir una pausa. La `P` sustituye a `*` y `#` en la pantalla.

El icono de llamada telefónica como una llamada privada aparece en la esquina superior derecha. La primera línea de la pantalla muestra los dígitos que ha introducido.

2 Para finalizar la llamada, mantenga pulsado  .

La primera línea de la pantalla muestra `Finalizando`. La segunda línea de la pantalla muestra `Llmda. teléf...` La pantalla vuelve a la pantalla de llamada telefónica.

La pantalla muestra `Llamada finalizada`.

Realización de una marcación en directo en una llamada telefónica privada entrante

Durante la llamada, aparecerá en la esquina superior derecha el icono de llamada telefónica como una llamada privada. La primera línea de texto de la pantalla muestra `Llmda. teléf.`

1 Pulse el botón **PTT** y utilice el teclado para introducir los dígitos.
El icono de llamada telefónica como una llamada privada aparece en la esquina superior derecha. La primera línea de texto de la pantalla muestra los dígitos de marcación en directo.

2 Para finalizar la llamada, mantenga pulsado  .

La primera línea de la pantalla muestra `Finalizando`. La segunda línea de la pantalla muestra `Llmda. teléf...` La pantalla vuelve a la pantalla de llamada telefónica.

La pantalla muestra `Llamada finalizada`.

Recepción de una llamada telefónica de grupo de conversación

Cuando reciba una llamada telefónica de grupo de conversación, aparecerá el icono de llamada de grupo en la esquina superior derecha. La primera línea de texto muestra `Llamada1`.

Pulse el botón **PTT** para hablar y suéltelo para escuchar.

Llamada telefónica multigrupo entrante

Cuando reciba una llamada telefónica multigrupo, aparecerá el icono de llamada de grupo en la esquina superior derecha. En la primera línea de texto se muestra `Multigroup Call` (Llamada multigrupo). El radioteléfono desactiva el silencio y las llamadas entrantes multigrupo suenan a través del altavoz del radioteléfono.

Realización de una llamada de radio

Después de seleccionar el canal, puede seleccionar un ID o alias de suscriptor, o el ID o alias de grupo, mediante el uso de:

- El botón **PTT**.
- Un botón de **acceso de marcación rápida** programado: la función de acceso de marcación rápida permite realizar fácilmente una llamada privada a un ID predefinido. Esta función se puede asignar a la pulsación breve o prolongada de un botón programable. **SOLO** puede asignar un ID a un botón de **acceso de marcación rápida**. La radio puede tener varios botones de **acceso de marcación rápida** programados.
- La lista de contactos (consulte *Configuración de contactos* en la página 216).

Nota: la radio debe tener la función de privacidad activada en el canal para enviar una transmisión con la privacidad activada. Solo las radios de destino que dispongan del mismo valor de clave e ID de clave podrán descifrar la transmisión.

Nota: consulte *Privacidad* en la página 247 para obtener más información.

Realización de una llamada

Realización de llamadas de grupo

Para llamar a un grupo de usuarios, la radio deberá estar configurada como parte de ese grupo.

1 Seleccione el canal con el ID o alias de grupo activo. Consulte el *Selección de un tipo de llamada* en la página 191.

2 Mantenga la radio en posición vertical a una distancia de entre 2,5 y 5 cm (1-2 pulgadas) de la boca.

3 Pulse el botón **PTT** para realizar la llamada.
El indicador LED se ilumina en color verde fijo. El icono de llamada de grupo aparece en la esquina superior derecha. La primera línea del texto muestra el alias de la llamada de grupo.

4 Espere hasta que acabe el tono Permitir hablar (si está activado) y hable con claridad al micrófono.

5 Suelte el botón **PTT** para escuchar.

Cuando la radio de destino responda, el indicador LED parpadeará en verde, se activará el sonido de la radio y la respuesta se oirá a través del

altavoz de la radio. Se muestra en la pantalla el icono de llamada de grupo, el ID o alias de grupo y el ID o alias de la radio transmisora.

Si no hay actividad de voz durante un periodo de tiempo predeterminado, la llamada finalizará. La radio regresa a la pantalla en la que se encontraba antes de iniciar la llamada.

Realización de llamadas privadas

Aunque puede recibir o responder a una llamada privada iniciada a través de una radio individual autorizada, su radio deberá estar programada para que pueda iniciar una llamada privada.

Oirá un tono indicador negativo cuando realice una llamada privada a través de Lista de contactos, Reg. llamd., el botón de **acceso rápido,** si esta función no está habilitada.

Utilice las funciones Mensaje de texto o Alerta llamd. para contactar con una radio específica. Consulte *Características de mensajería* en la página 231 o *Funcionamiento de las alertas de llamada* en la página 98 para obtener más información.

1 Lleve a cabo una de las siguientes acciones.

- Seleccione el canal con el alias o ID de suscriptor activo. Consulte el *Selección de un tipo de llamada* en la página 191.
- Pulse el botón de **acceso de marcación rápida** programado.

2 Mantenga la radio en posición vertical a una distancia de entre 2,5 y 5 cm (1-2 pulgadas) de la boca.

3 Pulse el botón **PTT** para realizar la llamada.

Si suelta el botón **PTT** mientras la radio configura la llamada, se sale sin ninguna indicación y se vuelve a la pantalla anterior.

El indicador LED se ilumina en color verde fijo, se activará el sonido de la radio y la respuesta se oirá a través del altavoz de la radio. El icono de Llamada privada aparece en la esquina superior derecha. La primera línea de texto muestra el alias del suscriptor de destino. La segunda línea de texto muestra el estado de la llamada.

4 Espere hasta que acabe el tono Permitir hablar (si está activado) y hable con claridad al micrófono.

5 Suelte el botón **PTT** para escuchar.

Cuando la radio de destino responda, el indicador LED parpadeará en verde, se activará el sonido de la radio y la respuesta se oirá a través del altavoz de la radio.

Si no hay actividad de voz durante un periodo de tiempo predeterminado, la llamada finalizará. Se oye un tono breve. La pantalla muestra `Llam. final.`

Puede que la radio esté programada para realizar una verificación de presencia de radio antes de configurar la llamada privada. Si la radio de destino no está disponible, oirá un tono breve y verá un aviso pequeño negativo en la pantalla.

Realización de una llamada a todos en sitio

Esta función permite transmitir a todos los usuarios del emplazamiento que no estén realizando otra llamada en ese momento. La radio debe estar programada para que pueda utilizarse esta función.

Los usuarios del canal/sitio no pueden responder a una llamada a todos en el emplazamiento.

1 Seleccione el canal con el alias de grupo de llamada a todos en el emplazamiento activo.

Consulte el *Selección de un tipo de llamada* en la página 191.

2 Mantenga la radio en posición vertical a una distancia de entre 2,5 y 5 cm (1-2 pulgadas) de la boca.

3 Pulse el botón **PTT** para realizar la llamada.
El indicador LED se ilumina en color verde fijo. El icono de llamada de grupo aparece en la esquina superior derecha. La primera línea de texto muestra el mensaje `Site All Call` (Llamada a todos en el emplazamiento).

4 Espere hasta que acabe el tono Permitir hablar (si está activado) y hable con claridad al micrófono.

Realización de una llamada multigrupo

Esta función permite transmitir a todos los usuarios de varios grupos. La radio debe estar programada para que pueda utilizarse esta función.

Nota: los usuarios de los grupos no pueden responder a una llamada multigrupo.

1 Seleccione el canal con el ID o alias de multigrupo activo. Consulte *Selección de un canal* en la página 48.

2 Pulse el botón **PTT** para realizar la llamada.

El indicador LED se ilumina en color verde fijo. La pantalla mostrará el ID o alias de multigrupo.

Espere hasta que acabe el tono Permitir hablar (si está activado) y hable con claridad al micrófono.

Realización de llamadas privadas con el botón de Llamada por marcación rápida

Nota: la pulsación de los botones programables debe efectuarse desde la pantalla de inicio.

La función Llamada por marcación rápida permite realizar fácilmente una llamada privada a un ID o alias de llamada privada predefinido. Esta función se puede asignar a la pulsación breve o prolongada de un botón programable.

SOLO puede tener un alias o ID asignado a un botón de Llamada por marcación rápida. La radio puede tener varios botones programados de Llamada por marcación rápida.

1 Pulse el botón programado de **Llamada por marcación rápida** para efectuar una llamada privada al ID o alias de llamada privada predefinido.

2 Mantenga la radio en posición vertical a una distancia de entre 2,5 y 5 cm (1-2 pulgadas) de la boca.

3 Pulse el botón **PTT** para realizar la llamada.

El indicador LED se ilumina en color verde fijo.

La pantalla mostrará el ID o alias de llamada privada.

4 Espere hasta que acabe el tono Permitir hablar (si está activado) y hable con claridad al micrófono.

5 Suelte el botón **PTT** para escuchar.

Cuando la radio a la que se llama responda, el indicador LED parpadeará en verde.

Si no hay actividad de voz durante un periodo de tiempo predeterminado, la llamada finalizará.

Realización de llamadas telefónicas con el botón de marcado manual programable

Realización de llamadas privadas

1 Pulse el botón de **Marcdo. manual** para acceder a la pantalla de marcado manual.
La pantalla muestra Núm.:.

2 Utilice el teclado para introducir un alias o ID privado.

3 Mantenga la radio en posición vertical a una distancia de entre 2,5 y 5 cm (1-2 pulgadas) de la boca.

4 Pulse el botón **PTT** para realizar la llamada.
El indicador LED se ilumina en color verde fijo. El icono de llamada privada aparece en la esquina superior derecha. La primera línea de texto muestra el alias del suscriptor. La segunda línea de texto muestra el estado de la llamada.

5 Espere hasta que acabe el tono Permitir hablar (si está activado) y hable con claridad al micrófono.

6 Suelte el botón **PTT** para escuchar.
Cuando la radio a la que se llama responda, el indicador LED parpadeará en verde.
Si no hay actividad de voz durante un periodo de tiempo predeterminado, la llamada finalizará. Se oye un tono breve. La pantalla muestra Llam. final.

Realización de llamadas telefónicas privadas con el botón de marcado manual programable

1 Pulse el botón de **Marcdo. manual** para acceder a la pantalla de marcado manual.
La pantalla muestra Núm.:.

2 Utilice el teclado para introducir un número de teléfono y pulse  para realizar una llamada al número introducido.

Pulse  para borrar los caracteres no deseados.

Pulse  y, a continuación,  en dos segundos para introducir una pausa. La P sustituye a * y # en la pantalla.

Si se realiza correctamente, la primera línea de la pantalla muestra Llmda. teléf. La segunda línea de la pantalla muestra el número de teléfono marcado.

Si se selecciona un número de teléfono no válido, en la pantalla se mostrará un aviso pequeño negativo: `Llamada tel. fallida`, `Recurso no disponible` o `Invalid Permissions` (Permisos no válidos).

Si pulsa ⊞ sin haber introducido ningún número de teléfono, la radio emite un tono indicador positivo y, a continuación, uno negativo. La pantalla no cambia.

3 Para finalizar la llamada, mantenga pulsado  .

La primera línea de la pantalla muestra `Finalizando`. La segunda línea de la pantalla muestra `Llmda. teléf...`

La pantalla muestra `Llamada finalizada`.

Realización de una llamada telefónica privada saliente mediante el menú del teléfono

1 ⊞ para acceder al menú.

2 Pulse ▲ o ▼ para ir a `Teléfono` y Pulse ⊞ para seleccionar.

3 Pulse ⊞ para seleccionar `Marcdo. manual`. La primera línea de la pantalla muestra `Núm.`, la segunda línea de la pantalla muestra un cursor parpadeante.

4 Utilice el teclado para introducir un número de teléfono y pulse ⊞ para realizar una llamada al número introducido.

Pulse ◀ para borrar los caracteres no deseados.

Pulse  y, a continuación,  en dos segundos para introducir una pausa. La `P` sustituye a `*` y `#` en la pantalla.

Si se realiza correctamente, la primera línea de la pantalla muestra `Llmda. teléf.` La segunda línea de la pantalla muestra el número de teléfono marcado.

Si se selecciona un número de teléfono no válido, en la pantalla se mostrará un aviso pequeño negativo: `Llamada tel. fallida`, `Recurso no`

disponible o Invalid Permissions (Permisos no válidos).

Si pulsa sin haber introducido ningún número de teléfono, la radio emite un tono indicador positivo y, a continuación, uno negativo. La pantalla no cambia.

5 Para finalizar la llamada, mantenga pulsado .

La primera línea de la pantalla muestra Finalizando. La segunda línea de la pantalla muestra Llmda. teléf...

La pantalla muestra Llamada finalizada.

Realización de una llamada telefónica privada saliente desde Contactos

Nota: Si la marcación manual del teléfono está deshabilitada en el CPS de la tarjeta opcional MOTOTRBO Connect Plus, el elemento Núm. teléfono **no** se mostrará en el menú.

1 para acceder al menú.

2 o para ir a Contactos y Pulse para seleccionar.

3 o para ir a Marcdo. manual y Pulse para seleccionar.

4 o para ir a Núm. teléfono y Pulse para seleccionar.
La primera línea de la pantalla muestra Núm., la segunda línea de la pantalla muestra un cursor parpadeante.

5 Utilice el teclado para introducir un número de teléfono y pulse para realizar una llamada al número introducido.

Si pulsa el botón **PTT**, la pantalla muestra un pequeño aviso negativo, Presione OK para enviar y vuelve a la pantalla anterior.

Pulse para borrar los caracteres no deseados.

Pulse y, a continuación, en dos segundos para introducir una pausa. La P sustituye a * y # en la pantalla.

Si se realiza correctamente, la primera línea de la pantalla muestra `Llmda. teléf.` La segunda línea de la pantalla muestra el número de teléfono marcado.

Si pulsa ⊛ sin haber introducido ningún número de teléfono, la radio emite un tono indicador positivo y, a continuación, uno negativo. La pantalla no cambia.

6 Para finalizar la llamada, mantenga pulsado  .

La primera línea de la pantalla muestra `Finalizando`. La segunda línea de la pantalla muestra `Llmda. teléf...`

La pantalla muestra `Llamada finalizada`.

Espera de la concesión de canal en una llamada telefónica privada saliente

Al realizar una llamada telefónica privada, en la primera línea de la pantalla se muestra `Llmda. teléf.`. La segunda línea de la pantalla muestra el número de teléfono marcado.

Cuando se conecte la llamada, aparecerá en la esquina superior derecha el icono de llamada telefónica como una llamada privada. La primera línea de la pantalla muestra el número de teléfono.

Si no se ha realizado correctamente, en la pantalla se mostrará un aviso pequeño negativo: `Llamada tel. fallida`, `Recurso no disponible` o `Invalid Permissions` (Permisos no válidos).

Para finalizar la llamada, mantenga pulsado  .

Se muestra de nuevo la pantalla anterior.

Realización de una marcación en búfer en una llamada telefónica privada saliente conectada

Durante la llamada, aparecerá en la esquina superior derecha el icono de llamada telefónica como una llamada privada. La primera línea de texto de la pantalla muestra el número de teléfono.

1 Utilice el teclado para introducir los dígitos.

Pulse ◀ para borrar los caracteres no deseados.

Pulse  y, a continuación,  en dos

segundos para introducir una pausa. La `P` sustituye a `*` y `#` en la pantalla.

La primera línea de texto de la pantalla muestra `Dígitos extra`, la segunda línea de texto de la pantalla muestra los dígitos adicionales introducidos.

2 Pulse el botón .

Si pulsa el botón **PTT**, la pantalla muestra un pequeño aviso negativo, `Presione OK para enviar` y vuelve a la pantalla anterior.

El icono de llamada telefónica como una llamada privada aparece en la esquina superior derecha. La primera línea de texto de la pantalla muestra el número de teléfono y se añaden los dígitos marcados.

3 Lleve a cabo una de las siguientes acciones.

- Pulse para volver a la pantalla de llamada telefónica.
- Para finalizar la llamada, mantenga pulsado .

Realización de una marcación en directo en una llamada telefónica privada saliente conectada

Durante la llamada, aparecerá en la esquina superior derecha el icono de llamada telefónica como una llamada privada. La primera línea de texto de la pantalla muestra el número de teléfono.

1 Pulse el botón **PTT** y utilice el teclado para introducir los dígitos.
El icono de llamada telefónica como una llamada privada aparece en la esquina superior derecha. La primera línea de texto de la pantalla muestra el número de teléfono y se añaden los dígitos marcados.

2 Para finalizar la llamada, mantenga pulsado .

La primera línea de la pantalla muestra `Finalizando`. La segunda línea de la pantalla muestra `Llmda. teléf...`

La pantalla muestra `Llamada finalizada`.

Funciones avanzadas en modo Connect Plus

Repliegue auto

Repliegue auto es una función del sistema que permite seguir realizando y recibiendo llamadas que no sean de emergencia en el contacto de grupo seleccionado cuando se producen determinados tipos de fallo del sistema Connect Plus.

Si se presenta uno de estos fallos, la radio prueba a itinerar a otro emplazamiento diferente de Connect Plus. Este proceso de búsqueda puede dar lugar a que la radio localice un emplazamiento de Connect Plus que funcione o un "canal de repliegue" (si la radio tiene habilitada la función de repliegue automático). Un canal de repliegue es un repetidor que normalmente forma parte de un emplazamiento de Connect Plus que funciona, pero que no puede comunicar en ese momento con su controlador de emplazamiento o con la red de Connect Plus. En el modo de seguridad, el repetidor funciona como un repetidor digital independiente. El modo de seguridad automática solo da soporte a las llamadas de grupo no de emergencia. Ningún otro tipo de llamada tiene soporte en el modo de seguridad.

Indicaciones del modo Repliegue auto

Cuando la radio utilice un canal de repliegue escuchará el "tono de repliegue" intermitente aproximadamente cada 15 segundos (excepto al transmitir). La pantalla muestra periódicamente el mensaje "Canal de repliegue". La radio solo permite el uso de PTT en el grupo de contacto seleccionado (llamada de grupo, llamada multigrupo o llamada a todos en sitio). No podrá realizar ningún otro tipo de llamada.

Realización/recepción de llamadas en modo de seguridad

Nota: únicamente escuchan las llamadas las radios que controlan el mismo canal de seguridad y que están seleccionadas en el mismo grupo. Las llamadas no se conectan a otros emplazamientos o repetidores.

En el modo de seguridad no están disponibles las llamadas de voz de emergencia ni las alertas de emergencia. Si se pulsa el botón de emergencia en el modo de seguridad, la radio emitirá un tono de pulsación de tecla no válida. Las radios con pantalla

también presentarán el mensaje "Feature not available" (Función no disponible).

Las llamadas privadas (de radio a radio) y telefónicas no están disponibles en el modo de repliegue. Si se intenta realizar una llamada a un contacto privado, se recibe un tono de denegación. En este punto, deberá seleccionar el contacto de grupo que le interese. Además, tampoco hay soporte para las llamadas de monitor remoto, alerta de llamada, verificación de radio, habilitación de radio, deshabilitación de radio, mensajería de texto, actualizaciones de ubicación y datos de paquete.

Ni hay soporte de acceso de canal de tráfico mejorado (ETCA, Enhanced Traffic Channel Access) en el modo Repliegue auto. Si dos usuarios (o más) pulsan el botón **PTT** al mismo tiempo (o casi al mismo tiempo), es posible que ambas radios transmitan hasta que se suelte el botón **PTT**. En tal caso, cabe la posibilidad de que ninguna de las transmisiones sea comprensible para las radios receptoras.

La realización de llamadas en el modo de seguridad es similar al funcionamiento normal. Basta con seleccionar el contacto de grupo que se desee utilizar (mediante el método de selección de canal normal de la radio) y, a continuación, pulsar el botón **PTT** para iniciar la llamada. Es posible que otro grupo ya esté utilizando el canal. En tal caso, se recibe un tono de ocupado y en la pantalla aparece “Canal ocupado”. Puede seleccionar los contactos de grupo, multigrupo o llamada a todos en sitio con el método normal de selección de canal de la radio. Mientras la radio funciona en el canal de seguridad, el funcionamiento de multigrupo es idéntico al de los demás grupos. Solo las radios seleccionadas en ese momento en el mismo multigrupo pueden escucharlo.

Reanudación del funcionamiento normal

Cuando el emplazamiento vuelva al funcionamiento normal mientras la radio esté dentro del alcance del repetidor de seguridad, la radio saldrá automáticamente del modo Repliegue auto. Se oye un “beep” de registro cuando la radio se registra correctamente. Si cree que se encuentra dentro del alcance de un emplazamiento que funciona (que no está en modo Repliegue auto), puede pulsar el botón de solicitud de itinerancia (si está programado en su radio) para forzar que la radio busque un emplazamiento disponible y se registre en él. Si ningún otro emplazamiento está disponible, la radio volverá al modo de seguridad automática una vez finalizada la búsqueda. Si pierde la cobertura del

repetidor de seguridad, la radio entrará en el modo de búsqueda (en la pantalla aparecerá “Buscando”).

Verificación de radio

Si está activada, esta función le permite determinar si hay otra radio activa en un sistema sin tener que molestar al usuario de dicha radio. No se muestran notificaciones visuales ni sonoras en la radio de destino.

Envío de una verificación de radio

1 Acceso a la función de verificación de radio.

Control de radio	Pasos
Botón Verif. de radio programado	**1** Pulse el botón **Verif. de radio** programado. **2** ▲ o ▼ hasta llegar al alias o ID de suscriptor que desee y Pulse ⊞ para seleccionar.
Menú	**1** ⊞ para acceder al menú. **2** ▲ o ▼ para ir a `Contactos` y Pulse ⊞ para seleccionar. **3** ▲ o ▼ hasta llegar al alias o ID de suscriptor que desee y Pulse ⊞ para seleccionar. **4** ▲ o ▼ para ir a `Verif. de radio` y Pulse ⊞ para seleccionar.

La pantalla muestra el alias de destino, lo que indica que la solicitud está en curso. El indicador LED se ilumina en color verde fijo.

2 Espere la confirmación.

Si la radio de destino está activa en el sistema, se reproducirá un tono y en la pantalla aparecerá `Radio objet. disponible`.

Si la radio de destino no está activa en el sistema, se reproducirá un tono y la pantalla mostrará `Radio objet. no disponible`.

La radio vuelve a la pantalla de alias o ID de suscriptor cuando se inicia a través del menú.

La radio vuelve a la pantalla de inicio si se inicia a través del botón programable.

Monitor remoto

Utilice la función Monitor remoto para encender el micrófono de una radio de destino (solo el alias o ID de suscriptor). El LED verde parpadeará una vez en el suscriptor de destino. Se puede utilizar esta función para supervisar de manera remota toda la actividad audible alrededor de la radio de destino.

La radio debe estar programada para que pueda utilizarse esta función.

Iniciación del monitor remoto

Nota: El monitor remoto se detiene automáticamente después de la duración programada o cuando se intenta iniciar una transmisión, cambiar los canales o apagar la radio.

Control de radio	Pasos
Botón Monitor remoto programado	**1** Pulse el botón **Monitor remoto** programado. **2** ▲ o ▼ hasta llegar al alias o ID de suscriptor que desee y Pulse ⊞ para seleccionar.
Menú	**1** ⊞ para acceder al menú. **2** ▲ o ▼ para ir a `Contactos` y Pulse ⊞ para seleccionar. **3** ▲ o ▼ hasta llegar al alias o ID de suscriptor que desee y Pulse ⊞ para seleccionar. **4** ▲ o ▼ para ir a `Marcdo. manual` y Pulse ⊞ para seleccionar. **5** ▲ o ▼ para ir a `Mon. rem.` y Pulse ⊞ para seleccionar.

1 Acceder a la función Monitor remoto.

La primera línea de texto muestra el mensaje Monitor remoto. La segunda línea de texto muestra el alias de destino, lo que indica que la solicitud está en curso. El indicador LED se ilumina en color verde intermitente.

2 Espere la confirmación.

Si es correcto, suena un tono indicador positivo y en la pantalla aparece Mon. remot. correcto. La radio comienza a reproducir el audio de la radio que se supervisa durante la duración programada y la pantalla muestra Monitor remot., seguido del alias de destino. Cuando el temporizador indica que se ha agotado el tiempo, la radio emite un tono de alerta y el indicador LED se apaga.

Si no es correcto, la radio emite un tono indicador negativo y en la pantalla aparece Error mon. remot.

Escaneo

Esta función permite que la radio busque y se una a llamadas de grupos definidos en una lista de rastreo preprogramada. Cuando se activa el rastreo, el icono que lo indica aparece en la barra de estado y el indicador LED parpadea en amarillo cuando esté inactivo.

Inicio y detención del rastreo

Nota: Este procedimiento activa o desactiva la función de Rastreo para todas las zonas de Connect Plus con el mismo ID de red que la zona seleccionada actualmente. Es importante tener en cuenta que incluso cuando la función de rastreo se activa mediante este procedimiento ésta puede estar desactivada para algunos grupos (o todos) de la lista de rastreo. consulte *Edición de la lista de rastreo* en la página 211 para obtener más información.

Puede encender y apagar el rastreo pulsando el botón **Rastreo** programado **O** siguiendo el procedimiento que se describe a continuación.

1 ⊞ para acceder al menú.

2 ▲ o ▼ para ir a Rastreo y Pulse ⊞ para seleccionar.

3 ▲ o ▼ para ir a Encender o Apagar y Pulse ⊞ para seleccionar.

- La pantalla muestra `Rastr. en.` si el rastreo está habilitado.
- El menú Rastreo muestra `Apagar` si el rastreo está habilitado.
- La pantalla muestra `Rastr. ap.` si el rastreo está deshabilitado.
- El menú Rastreo muestra `Encender` si el rastreo está deshabilitado.

Respuesta a una transmisión durante un rastreo

Durante el rastreo, la radio se detiene en un grupo en el que detecte actividad. La radio busca continuamente a cualquier miembro de la lista de rastreo cuando está inactivo en el canal de control.

1 Mantenga la radio en posición vertical a una distancia de entre 2,5 y 5 cm (1-2 pulgadas) de la boca.

2 Pulse el botón **PTT** durante el tiempo muerto. El indicador LED se ilumina en color verde fijo.

3 Espere hasta que acabe el tono Permitir hablar (si está activado) y hable con claridad al micrófono.

4 Suelte el botón **PTT** para escuchar.

Si no responde dentro del periodo de tiempo muerto, la radio vuelve a realizar el rastreo de otros grupos.

Rastreo configurable por el usuario

Si el menú Editar lista está activado, el usuario puede agregar y eliminar los miembros del menú Añadir miembro. Un miembro de la lista de rastreo debe ser un contacto de grupo habitual (p. ej., no llamada a todos en sitio o multigrupo/llamada a todos por toda la red) que esté asignado a una posición del selector de canales en una zona de Connect Plus con el mismo ID de red que la zona seleccionada actualmente. El alias del grupo de conversación no debe coincidir con ningún grupo de conversación que se haya incluido en la actual lista de rastreo de la zona.

El rastreo se puede habilitar o deshabilitar desde el menú o con la pulsación del botón programado de **Activar/desactivar rastreo**.

Esta función solo se admite cuando no hay una llamada en curso en la radio. Cuando se está escuchando una llamada, no se puede escanear la existencia de otras llamadas de grupo, por lo que no

podrá saber si hay alguna en progreso. Una vez finalizada su llamada, la radio volverá al intervalo de tiempo del canal de control y podrá escanear los grupos de la lista de rastreo.

Activación o desactivación del rastreo

Nota: Este procedimiento activa o desactiva la función de rastreo para todas las zonas con el mismo ID de red que la zona seleccionada actualmente. Es importante tener en cuenta que incluso cuando la función de rastreo se activa mediante este procedimiento ésta puede estar desactivada para algunos grupos (o todos) de la lista de rastreo. Para obtener más información, consulte la sección siguiente.

Si el rastreo está activado, en la pantalla aparece el icono Rastreo. Cuando el rastreo está activado y mientras la radio no participa en una llamada, el indicador LED parpadea en verde y amarillo.

El procedimiento para activar o desactivar el rastreo dependerá de la forma en la que se haya programado la radio. Si se ha programado con un botón de Activar/desactivar rastreo, utilícelo para habilitar o deshabilitar la función. Si la radio se ha programado para activar o desactivar el rastreo a través del menú, use el procedimiento que se describe a continuación.

1 Ⓜ para acceder al menú.

2 ▲ o ▼ para ir a `Rastreo` y Pulse Ⓜ para seleccionar.

3 ▲ o ▼ para ir a `Encender` o `Apagar` y Pulse Ⓜ para seleccionar.

- La pantalla muestra `Rastr. en.` si el rastreo está desactivado.
- La pantalla muestra `Rastr. ap.` si el rastreo está activado.

Edición de la lista de rastreo

Nota: Si la entrada de la lista de rastreo corresponde al grupo que la radio tiene seleccionado en ese momento, escuchará la actividad de ese grupo con independencia de que en la lista aparezca o no una marca de verificación. Siempre que una radio no esté ocupada con una llamada, escuchará la actividad de su grupo seleccionado, multigrupo y llamada a todos

en sitio, así como el grupo de reversión de emergencia predeterminado (si está configurada para uno). Esta operación no se puede desactivar. Si se activa el Rastreo, la radio también escuchará la actividad de los miembros activos de la lista de rastreo de zona.

La lista de rastreo determina qué grupos se pueden escanear. Se crea al programar la radio. Si la radio se programa para permitir que se edite la lista de rastreo, podrá

- Habilitar/deshabilitar el rastreo para los grupos concretos de la lista.
- Agregar y borrar miembros desde el menú Agregar miembro. Consulte la *Agregar o borrar un grupo a través del menú Agregar miembros* en la página 213.

Nota: Un miembro de la lista de rastreo debe ser un contacto de grupo habitual (p. ej., no llamada a todos en sitio o multigrupo/llamada a todos por toda la red) que esté asignado a una posición del selector de canales en una zona de Connect Plus con el mismo ID que la zona seleccionada actualmente.

El alias del grupo de conversación no debe coincidir con ningún grupo de conversación que se haya incluido en la actual lista de rastreo de la zona.

1 para acceder al menú.

2 o para ir a `Ver/editar lista` y Pulse para seleccionar.

3 o hasta el nombre de grupo que desee.

Si hay una marca de verificación delante del nombre del grupo, el rastreo está habilitado para ese grupo.

Si no hay ninguna marca de verificación delante del nombre del grupo, el rastreo está deshabilitado para ese grupo.

4 para seleccionar el grupo que desee.

La pantalla muestra `Activar` si el rastreo está deshabilitado actualmente para el grupo.

La pantalla muestra `Desactivar` si el rastreo está activado actualmente para el grupo.

5 Seleccione la opción mostrada (`Hab.` o `Deshab.`) y Pulse ⊞ para seleccionar.
En función de la opción seleccionada, la radio muestra de forma momentánea `Scan Enabled` (Rastreo activado) o `Scan Disabled` (Rastreo desactivado) como confirmación.

La radio muestra la lista de rastreo de zonas de nuevo. Si el rastreo está activado para el grupo, la marca de verificación se muestra delante el nombre del grupo. Si el rastreo está deshabilitado para el grupo, la marca de verificación se borra de delante del nombre del grupo.

Agregar o borrar un grupo a través del menú Agregar miembros

La radio Connect Plus no permite colocar un número de grupo duplicado o un alias de grupo duplicado en una lista de rastreo de zona (o mostrarlo como “candidato de rastreo”). Por lo tanto, la lista de “candidatos de rastreo” descrita en los pasos *6* y *7* cambia en ocasiones después de agregar o borrar un grupo de la lista de rastreo de zona.

Si la radio se ha programado para permitirle editar la lista de rastreo, puede usar el menú Agregar miembros para agregar un grupo a la lista de rastreo de la zona seleccionada en ese momento o eliminar un grupo de la lista de rastreo de la zona seleccionada en ese momento.

1 ⊞ para acceder al menú.

2 ▲ o ▼ para ir a la opción de rastreo y Pulse ⊞ para seleccionar.

3 ▲ o ▼ para ir a `<Agregar miembros>` y Pulse ⊞ para seleccionar.
La pantalla muestra “Add Members from Zone n” (Agregar miembros de zona n) (n = número de zona de Connect Plus de la primera zona de Connect Plus de la radio con el mismo ID de red que la zona seleccionada actualmente).

4 Lleve a cabo una de las siguientes acciones.

- Si el grupo que desea agregar a la lista de rastreo está asignado a una posición del selector de canales en dicha zona, vaya al paso *6*.

- Si el grupo que desea agregar a la lista de rastreo está asignado a una posición del selector de canales en una zona de Connect Plus distinta, vaya al paso *5*.

5 ▲ o ▼ para desplazarse por una lista de zonas de Connect Plus que tienen el mismo ID de red que la zona seleccionada actualmente.

6 Después de localizar la zona de Connect Plus donde el grupo deseado está asignado a una posición en el selector de canales, Pulse ⊞ para seleccionar.

La radio muestra la primera entrada de una lista de grupos asignados a una posición del canal en dicha zona. Los grupos de la lista se denominan “candidatos de rastreo” porque se pueden agregar a la lista de rastreo de la zona seleccionada en ese momento (o ya se encuentran en la lista de rastreo de la zona).

Si la zona no tiene ningún grupo que se pueda agregar a la lista de rastreo, la radio indica `No Candidates` (Sin candidatos).

7 ▲ o ▼ para desplazarse por la lista de grupos de candidatos.

Si aparece un signo más (+) justo antes del alias de grupo, indica que el grupo está ya en la lista de rastreo de la zona seleccionada.

Si no aparece el signo más (+) justo antes del alias, el grupo no se encuentra en la lista de rastreo, pero es posible agregarlo.

8 Pulse ⊞ cuando aparezca el alias de grupo deseado.

Si este grupo no figura en la lista de rastreo de la zona que está seleccionada, aparece el mensaje `Agregar` (alias de grupo).

Si este grupo ya figura en la lista de rastreo de la zona que está seleccionada, aparece el mensaje `Borrar` (alias de grupo).

9 Pulse ⊞ para aceptar el mensaje que se muestra (`Añadir` o `Borrar`).

Si borra un grupo de la lista, sabrá que la operación se ha llevado a cabo correctamente

porque el signo más (+) ya no aparecerá justo antes del alias.

Si añade un grupo a la lista, sabrá que la operación se ha llevado a cabo correctamente porque el signo más (+) aparecerá antes del alias.

Si intenta agregar un grupo y la lista ya está llena, la radio muestra `List Full` (Lista llena). Si esto sucede, será necesario suprimir un grupo de la lista de rastreo antes de añadir uno nuevo.

10 Cuando haya terminado, pulse  tantas veces como sea necesario para volver al menú que desee.

Descripción de la operación de rastreo

Nota: si la radio se une a una llamada de un miembro de la lista de rastreo de zona de una zona distinta y el temporizador de colgado de llamada expira antes de que haya podido responder, tiene que navegar a la zona y al canal de la lista de miembros de rastreo y comenzar una nueva llamada.

Hay algunas circunstancias en las que puede perder llamadas de los grupos de su lista de rastreo. Es algo normal por los motivos que se indican a continuación; la radio no tendrá ningún problema en estos casos. Se trata del funcionamiento normal del rastreo con Connect Plus.

- La función de rastreo no está activada (compruebe que el icono de rastreo aparece en pantalla).
- El miembro de la lista de escaneo se ha desactivado desde el menú (consulte *Edición de la lista de rastreo* en la página 211).
- Ya está participando en una llamada.
- No hay ningún miembro del grupo de rastreo registrado en su emplazamiento (solo para sistemas multiemplazamiento).

Escaneo de contestaciones

Si la radio escanea una llamada de la lista de escaneo de grupo seleccionable y pulsa el botón **PTT** durante una llamada escaneada, el funcionamiento de la radio dependerá de si el escaneo de contestaciones estaba habilitado o deshabilitado durante la programación de la radio. Para obtener más información sobre cómo está programada la radio, póngase en contacto con su distribuidor (o administrador del sistema de radio).

Escaneo de contestaciones deshabilitado	La radio abandona la llamada escaneada e intenta transmitir el contacto para la posición de canal seleccionada en ese momento. Cuando finalice el tiempo muerto de llamada al contacto seleccionado actualmente, la radio regresa al canal de inicio y se inicia el temporizador de tiempo muerto de escaneo. La radio reanudará el escaneo de grupo una vez finalice el temporizador de tiempo muerto de escaneo.
Escaneo de contestaciones habilitado	Si pulsa el botón **PTT** durante el tiempo muerto de grupo de la llamada escaneada, la radio intentará transmitir al grupo escaneado.

Nota: Si escanea una llamada para un grupo que no está asignado a una posición de canal en la zona que esté seleccionada en ese momento y supera el tiempo muerto de la llamada, tendrá que cambiar a la zona correspondiente y seleccionar a continuación la posición de canal del grupo para poder hablar con ese grupo.

Configuración de contactos

Nota: puede agregar o editar los ID de suscriptor para los contactos de Connect Plus. La eliminación de los ID de suscriptor solo la puede realizar su distribuidor.

Si la función Privacidad está activada en un canal, puede realizar llamadas de voz privadas en ese canal. Únicamente las radios de destino que posean la misma clave de privacidad O BIEN la misma clave e ID de clave que su radio podrán descodificar la transmisión.

La función Contactos proporciona a la radio una "agenda". Cada entrada corresponde a un alias o ID que utiliza para realizar una llamada.

Cada zona proporciona una lista de contactos con hasta 100 contactos. Están disponibles los siguientes tipos de contactos:

- Llamada privada
- Llamada de grupo
- Llamada multigrupo

- Llamada de voz All call en sitio
- Mensaje de texto All call en sitio
- Llamada de despacho

El tipo de contacto Llamada de despacho se utiliza para enviar un mensaje de texto a un PC despachador a través de un servidor de mensajes de texto externo.

Realización de una llamada privada desde Contactos

1 Ⓜ para acceder al menú.

2 ▲ o ▼ para ir a `Contactos` y Pulse Ⓜ para seleccionar.

Las entradas están ordenadas alfabéticamente.

3 Siga uno de los pasos que se describe a continuación para seleccionar el alias de suscriptor:

- Seleccione el alias de suscriptor directamente.
  - ▲ o ▼ hasta el ID o alias de suscriptor que desee.
- Utilice el menú `Marcdo. manual`.
  - ▲ o ▼ para ir a `Marcdo. manual` y Pulse Ⓜ para seleccionar.
  - Si ya se había marcado un ID con anterioridad, el ID aparecerá junto con un cursor intermitente. Utilice el teclado para editar/introducir el ID. Pulse Ⓜ para seleccionar.

4 Mantenga la radio en posición vertical a una distancia de entre 2,5 y 5 cm (1-2 pulgadas) de la boca.

5 Pulse el botón **PTT** para realizar la llamada.
El indicador LED se ilumina en color verde fijo.

6 Espere hasta que acabe el tono Permitir hablar (si está activado) y hable con claridad al micrófono.

7 Suelte el botón **PTT** para escuchar.

Cuando la radio a la que se llama responda, el indicador LED parpadeará en verde y la pantalla mostrará el ID del usuario que transmite.

Si no hay actividad de voz durante un periodo de tiempo predeterminado, la llamada finalizará.

Se oye un tono breve. La pantalla muestra `Llam. final.`

Realización de una búsqueda de alias de llamada

También puede utilizar la búsqueda de alias o alfanumérica para recuperar el alias de suscriptor que desee.

Esta función solo se puede aplicar si se encuentra en Contactos.

1 para acceder al menú.

2 o para ir a `Contactos` y Pulse para seleccionar.

Las entradas están ordenadas alfabéticamente.

3 Introduzca el primer carácter del alias que desee y, a continuación, pulse o para localizarlo.

4 Mantenga la radio en posición vertical a una distancia de entre 2,5 y 5 cm (1-2 pulgadas) de la boca.

5 Pulse el botón **PTT** para realizar la llamada.

El indicador LED se ilumina en color verde fijo. La pantalla muestra el alias del destino.

6 Espere hasta que acabe el tono Permitir hablar (si está activado) y hable con claridad al micrófono.

7 Suelte el botón **PTT** para escuchar.

Cuando la radio a la que se llama responda, el indicador LED parpadeará en verde.

Si no hay actividad de voz durante un periodo de tiempo predeterminado, la llamada finalizará.

La pantalla muestra `Llam. final.`

Adición de un nuevo contacto

1 para acceder al menú.

2 o para ir a `Contactos` y Pulse para seleccionar.

3 o para ir a `Nuevo contacto` y Pulse para seleccionar.

4 Utilice el teclado para introducir el número de contacto y pulse para confirmar.

5 Utilice el teclado para introducir el nombre del contacto y pulse para confirmar.

6 Al añadir un contacto de radio, ▲ o ▼ hasta el tipo de timbre que desee y Pulse para seleccionar.
La radio emite un tono indicador positivo y la pantalla muestra `Contacto guardado`.

Configuración del indicador de llamada

Activación y desactivación de Timbres de llamada para Alertas de llamada

Puede seleccionar, activar o desactivar los tonos de timbre para una alerta de llamada recibida.

1 para acceder al menú.

2 ▲ o ▼ para ir a `Herramientas` y Pulse para seleccionar.

3 ▲ o ▼ para ir a `Config. radio` y Pulse para seleccionar.

4 ▲ o ▼ para ir a `Tonos/Alertas` y Pulse para seleccionar.

5 ▲ o ▼ para ir a `Timbres llamd.` y Pulse para seleccionar.

6 ▲ o ▼ para ir a `Alerta llamd.` y Pulse para seleccionar.

El tono actual queda indicado por un ✓.

7 ▲ o ▼ para ir al tono deseado y Pulse para seleccionar.

Aparece ✓ junto al tono seleccionado.

Activación y desactivación de timbres de llamada para llamadas privadas

Puede activar o desactivar los tonos de timbre de una llamada privada recibida.

1 Pulse para acceder al menú.

2 Pulse ▲ o ▼ para ir a Herramientas y Pulse para seleccionar.

3 Pulse ▲ o ▼ para ir a Config. radio y Pulse para seleccionar.

4 Pulse ▲ o ▼ para ir a Tonos/Alertas y Pulse para seleccionar.

5 Pulse ▲ o ▼ para ir a Timbres llamd. y Pulse para seleccionar.

6 Pulse ▲ o ▼ para ir a Llamd. privad. y Pulse para seleccionar.

7 Pulse para habilitar/deshabilitar los Timbres de llamada privada.

La pantalla muestra ✓ junto a Habilitado si los Timbres de llamada privada están activados.

✓ no se muestra cuando los Timbres de llamada privada están desactivados.

Activación y desactivación de timbres de llamada para los mensajes de texto

Puede activar o desactivar los tonos de timbre para un mensaje de texto recibido.

1 Pulse para acceder al menú.

2 Pulse ▲ o ▼ para ir a Herramientas y Pulse para seleccionar.

3 Pulse ▲ o ▼ para ir a Config. radio y Pulse para seleccionar.

4 Pulse ▲ o ▼ para ir a Tonos/Alertas y Pulse para seleccionar.

5 Pulse ▲ o ▼ para ir a Timbres llamd. y Pulse para seleccionar.

6 ▲ o ▼ para ir a `Mensaje txt.` y Pulse ⊞ para seleccionar.

El tono actual queda indicado por un ✓.

7 ▲ o ▼ para ir al tono deseado y Pulse ⊞ para seleccionar.
Aparece ✓ junto al tono seleccionado.

Aumento del volumen del tono de alarma

Puede programar su radio para que le avise continuamente cada vez que una llamada de radio se quede sin responder. Esto se realiza mediante un aumento automático y progresivo del volumen del tono de alarma. Esta función se conoce como Escalert.

Funciones del registro de llamadas

La radio realiza el seguimiento de todas las llamadas privadas recientes: salientes, respondidas y perdidas. Utilice la función de registro de llamada para visualizar y gestionar las llamadas recientes.

Puede realizar las siguientes tareas en cada una de las listas de llamadas:

- Delete
- Ver detalles

Visualización de llamadas recientes

Las listas son `Perdidos`, `Respondidas` y `Salientes`.

1 ⊞ para acceder al menú.

2 ▲ o ▼ para ir a `Reg. llamd.` y Pulse ⊞ para seleccionar.

3 ▲ o ▼ para ir a la lista que desee y Pulse ⊞ para seleccionar.
La pantalla muestra la entrada más reciente en la parte superior de la lista.

4 ▲ o ▼ para ver la lista.

Pulse el botón **PTT** para iniciar una llamada privada con el ID o alias seleccionado actualmente.

Eliminación de una llamada de la lista de llamadas

1 ⊞ para acceder al menú.

2 ▲ o ▼ para ir a Reg. llamd. y Pulse ⊞ para seleccionar.

3 ▲ o ▼ para ir a la lista deseada y Pulse ⊞ para seleccionar.
Si selecciona una lista de llamadas y no contiene entradas, en la pantalla aparece Lista vacía y suena un tono bajo si los tonos del teclado están activados (consulte *Encendido y apagado de los tonos del teclado* en la página 148).

4 ▲ o ▼ hasta llegar al alias o ID que desee y Pulse ⊞ para seleccionar.

5 ▲ o ▼ para ir a Borrar y Pulse ⊞ para seleccionar.

6 Lleve a cabo una de las siguientes acciones:

- Pulse ⊞ para seleccionar Sí y borrar la entrada. La pantalla muestra Entrada eliminada.
- ▲ o ▼ para ir a No y pulse el botón ⊞ para volver a la pantalla anterior.

Visualización de detalles desde una lista de llamadas

1 ⊞ para acceder al menú.

2 ▲ o ▼ para ir a Reg. llamd. y Pulse ⊞ para seleccionar.

3 ▲ o ▼ para ir a la lista deseada y Pulse ⊞ para seleccionar.

4 ▲ o ▼ hasta llegar al alias o ID que desee y Pulse ⊞ para seleccionar.

5 ▲ o ▼ para ir a Ver detalles y Pulse ⊞ para seleccionar.
La pantalla muestra los detalles.

Funcionamiento de las alertas de llamada

Los avisos de alertas de llamada le permiten avisar a un usuario determinado de radio para que vuelva a llamarle cuando pueda.

A esta función se accede a través del menú mediante contactos, marcado manual o un botón de **acceso de marcación rápida** programado.

Recepción y respuesta a una alerta de llamada

Cuando reciba un aviso de alerta de llamada, verá que la lista de notificaciones muestra en la pantalla una alerta de llamada con el ID o el alias de la radio que realiza la llamada.

Cuando se oye un tono repetitivo y el indicador LED parpadea en amarillo, realice una de las siguientes acciones:

- Pulse el botón **PTT** mientras que la pantalla aún muestra la alerta de llamada en la lista de notificaciones para responder con una llamada privada.
- Pulse para salir de la lista de notificaciones. La alerta se mueve al registro de llamadas perdidas.

Consulte *Lista de notificaciones* en la página 261 para obtener más información sobre la lista de notificaciones.

Consulte *Funciones del registro de llamadas* en la página 221 para obtener más detalles sobre la lista de llamadas perdidas.

Realización de una alerta de llamada desde la lista de contactos

1 para acceder al menú.

2 o para ir a `Contactos` y Pulse para seleccionar.

3 Siga uno de los pasos que se describe a continuación para seleccionar el alias o ID de suscriptor:

- seleccione el alias de suscriptor directamente
  - o hasta el alias de suscriptor requerido y Pulse para seleccionar.
- utilice el menú `Marcdo. manual`

- ▲ o ▼ para ir a `Marcdo. manual` y Pulse ⊞ para seleccionar.
- Debe mostrarse la pantalla de introducción de texto de Marcdo. manual. Introduzca el ID del suscriptor y pulse ⊞.

4 ▲ o ▼ para ir a `Alerta llamd.` y Pulse ⊞ para seleccionar.

La pantalla muestra `Alerta llamd.: <Alias o ID del suscriptor>Alerta llamd.` y alias o ID del suscriptor, para indicar que se ha enviado la alerta de llamada.

El indicador LED se ilumina en color verde fijo cuando la radio envía la alerta de llamada.

Si se recibe la confirmación de la alerta de llamada, la pantalla muestra `Alerta llamd. correcta`.

Si no se recibe la confirmación de la alerta de llamada, la pantalla muestra `Error alerta llamd.`

Realización de una alerta de llamada con el botón de acceso de marcación rápida

Pulse el botón de **acceso de marcación rápida** programado para realizar una alerta de llamada a un alias predefinido.
La pantalla muestra `Alerta llamd.` y el alias o ID de suscriptor, lo cual indica que la alerta de llamada se ha enviado.

El indicador LED se ilumina en color verde fijo cuando la radio envía la alerta de llamada.

Si se recibe la confirmación de la alerta de llamada, la pantalla muestra `Alerta llamd. correcta`.

Si se recibe la confirmación de la alerta de llamada, la pantalla muestra `Error alerta llamd.`.

Funcionamiento de emergencia

Nota: Si la radio se programa para iniciar una emergencia de tipo "Silencio" o "Silencio con voz", en la mayoría de los casos sale automáticamente del funcionamiento silencioso una vez concluida la

llamada de emergencia o alerta de emergencia. Una excepción a esta regla se presenta cuando se configura "Alerta emerg." como modo de emergencia y "Silencio" como tipo de emergencia. Si la radio se programa de este modo, el funcionamiento silencioso continúa hasta que se cancela mediante la pulsación del botón PTT o del botón que se haya configurado para "Desactivar emergencia".

En el modo Repliegue auto de Connect Plus, no se admiten las llamadas de voz de emergencia ni la alertas de emergencia. Si desea obtener información adicional, consulte *Repliegue auto* en la página 205.

Una llamada de emergencia se utiliza para indicar una situación crítica. Se pueden iniciar en cualquier momento desde cualquier pantalla incluso si hay actividad en el canal actual. La pulsación del botón de **Emergencia** inicia el modo de emergencia programado. Dicho modo de emergencia programado también se puede iniciar con la activación de la función opcional de hombre caído. La función Emergencia se puede desactivar en la radio.

Su distribuidor puede establecer la duración de la pulsación del botón Emergencia programado, excepto para la pulsación larga, que es similar a la del resto de botones:

Pulsación corta	Entre 0,05 y 0,75 segundos.
Mantenga pulsado	Entre 1,00 y 3,75 segundos.

El botón Emergencia se asigna junto con la función Emergencia en./ap. Póngase en contacto con su distribuidor para obtener información acerca del funcionamiento asignado al botón Emergencia.

- si la pulsación corta del botón **Emergencia** está asignada a la activación del modo de emergencia, la pulsación larga del botón **Emergencia** se asignará a la salida del modo de emergencia.
- Si la pulsación larga del botón **Emergencia** está asignada a la activación del modo de emergencia, la pulsación corta del botón **Emergencia** se asignará a la salida del modo de emergencia.

Cuando se selecciona la radio para una zona de Connect Plus, da soporte a tres modos de emergencia:

- **Llamada de emergencia**: hay que pulsar el botón **PTT** para hablar en el timeslot de emergencia asignado.
- **Llamada de emergencia con transmisión de voz posterior**: para la primera transmisión en el timeslot de emergencia asignado, el micrófono se

activa automáticamente y se puede hablar sin pulsar el botón **PTT**. El micrófono permanece activo así durante el periodo de tiempo que se ha programado en la radio. En las transmisiones siguientes de la misma llamada de emergencia será necesario pulsar el botón **PTT**.

- **Alerta emerg.**: no es una llamada de voz. Se trata de una notificación de emergencia que se envía a las radios que están configuradas para recibir estas alertas. La radio envía una alerta de emergencia a través del canal de control del emplazamiento en que esté registrada en ese momento. Las radios de la red de Connect Plus que estén programadas a tal fin recibirán la alerta de emergencia (con independencia del emplazamiento de red en que estén registradas).

Solo se puede asignar UN modo de emergencia al botón Emergencia por zona. Además, cada modo de emergencia presenta los siguientes tipos:

- Normal: la radio transmite una señal de alarma y utiliza un indicador visual o sonoro.
- Silencio: la radio transmite una señal de alarma sin utilizar ningún indicador sonoro ni visual. La radio suprimirá todo sonido o indicación visual de la emergencia hasta que se pulse el botón **PTT** para comenzar a transmitir voz.
- Silencio con voz: tiene el mismo funcionamiento que el modo Silencio, excepto en que la radio activa algunas transmisiones de voz.

Recepción de una emergencia entrante

La radio se puede programar para que emita un tono de alerta y también muestre información sobre la emergencia entrante. Si así se ha programado, al recibir la emergencia entrante, la pantalla muestra la pantalla de detalles de la emergencia, con el icono de emergencia, el alias o ID de la radio que ha solicitado la emergencia, el contacto de grupo que se usa para la emergencia y una línea de información adicional. La información adicional es el nombre de la zona que contiene el contacto de grupo.

En la actualidad, la radio solo muestra las emergencias descodificadas más recientes. Si se recibe una nueva emergencia antes de borrar la anterior, los detalles de la nueva emergencia sustituyen a los de la emergencia anterior.

En función de la programación de la radio, la pantalla de detalles de emergencia (o pantalla de lista de alarmas) permanecerá en la pantalla de la radio

incluso después de finalizada la emergencia. Puede guardar los detalles de la emergencia en la lista de alarmas o puede borrarlos según se describe en las siguientes secciones.

Almacenamiento de los detalles de emergencia en la lista de alarmas

Guardar los detalles de emergencia en la lista de alarmas le permite ver nuevamente los detalles más adelante seleccionando la lista de alarmas en el menú principal.

1 Mientras se muestra la pantalla de detalles de emergencia (o la lista de alarmas), pulse  . Aparece la pantalla de **salida de la lista de alarmas**.

2 Realice una de las siguientes acciones:

- Seleccione **Sí** y pulse  para guardar los detalles de emergencia en la lista de alarmas y para salir de la pantalla Emergency Details (Detalles de emergencia) (o Lista alar.).
- Seleccione **No** y pulse  para volver a la pantalla Emergency Details (Detalles de emergencia) (o Lista alar.).

Eliminación de Emergency Details (Detalles de emergencia)

1 Mientras se muestra la pantalla Emergency Details (Detalles de emergencia), pulse  . Se muestra la pantalla **Borrar**.

2 Realice una de las siguientes acciones:

- Seleccione **Sí** y pulse  para borrar los detalles de emergencia.
- Seleccione **No** y pulse  para volver a la pantalla Emergency Details (Detalles de emergencia).

Respuesta a una llamada de emergencia

Nota: Si no responde a la llamada de emergencia dentro del tiempo de colgado de llamada de emergencia, esta finalizará. Si desea hablar con el grupo después de que se haya superado el tiempo de colgado de llamada de emergencia, debe

seleccionar primero la posición del canal asignada al grupo (si no está ya seleccionada). A continuación, pulse **PTT** para iniciar una llamada de no emergencia al grupo.

1. Al recibir una llamada de emergencia, pulse cualquier botón para detener todas las indicaciones de llamada de emergencia recibidas.
2. Mantenga la radio en posición vertical a una distancia de entre 2,5 y 5 cm (1-2 pulgadas) de la boca.
3. Pulse el botón **PTT** para iniciar una transmisión de voz en el grupo de emergencia.
   Todas las radios que supervisen este grupo escucharán su transmisión.
4. Espere hasta que acabe el tono Permitir hablar (si está activado) y hable con claridad al micrófono.
   El indicador LED verde se iluminará.
5. Suelte el botón **PTT** para escuchar.
   Cuando la radio que inicia la emergencia responde, el indicador LED parpadea en verde, el indicador LED parpadea en verde, se activa el sonido de la radio y la respuesta se oye a través del altavoz de la radio. Se muestra en la pantalla el icono de llamada de grupo, el ID de grupo y el ID de la radio transmisora.

Respuesta a una alerta de emergencia

Nota: El contacto de grupo que se usa para la alerta de emergencia no debe usarse para la comunicación de voz. Esto podría evitar que otras radios envíen y reciban alertas de emergencia en el mismo grupo.

Una alerta de emergencia desde un radio indica que el usuario se encuentra en una situación de urgencia. Para responder a la alerta, inicie una llamada privada a la radio que ha declarado la emergencia, inicie una llamada de grupo al grupo de conversación designado, envíe una alerta de llamada a la radio, inicie una solicitud de monitorización remota de esa radio, etc. La respuesta adecuada la determinará su organización y la situación concreta.

Inicio de una llamada de emergencia

Nota: Si la radio se establece en Silencio, no ofrecerá ningún sonido o indicador visual durante el modo de emergencia hasta que se pulse el botón **PTT** para iniciar una transmisión de voz.

Si la radio se establece en Silencio con voz, inicialmente no emite ningún sonido o indicador visual de estar en el modo de emergencia. Sin embargo, la radio se activa para las transmisiones de las radios que respondan a la emergencia. Los indicadores de emergencia solo aparecen después de pulsar el botón **PTT** para iniciar una transmisión de voz desde la radio.

En los modos "Silencio" y "Silencio con voz", la radio sale automáticamente del funcionamiento silencioso cuando termina la llamada de emergencia.

1 Pulse el botón programado de **Emergencia**.

2 Mantenga la radio en posición vertical a una distancia de entre 2,5 y 5 cm (1-2 pulgadas) de la boca.

3 Pulse el botón **PTT** para iniciar una transmisión de voz en el grupo de emergencia.

Cuando suelte el botón **PTT**, la llamada de emergencia continuará durante el periodo establecido como Tiempo de colgado de llamada de emergencia.

Si pulsa el botón **PTT** durante este tiempo, la llamada de emergencia proseguirá.

Inicio de una llamada de emergencia con transmisión de voz posterior

La radio se debe programar para este tipo de funcionamiento.

Cuando tiene habilitada esta operación, si se pulsa el botón programado de **Emergencia** y la radio recibe la asignación de timeslot, el micrófono se activa automáticamente sin pulsar el botón **PTT**. El estado de micrófono activado también se conoce como “micrófono de emergencia”. El micrófono de emergencia funciona con la primera transmisión de la radio durante la llamada de emergencia. En las transmisiones siguientes de la misma llamada de emergencia será necesario pulsar el botón **PTT**.

1 Pulse el botón programado de **Emergencia**.

2 Mantenga la radio en posición vertical a una distancia de entre 2,5 y 5 cm (1-2 pulgadas) de la boca.

3 El micrófono permanece activo como micrófono de emergencia durante el tiempo que especifique

la programación del conector de código de la radio.
Mientras tanto, el LED se iluminará en verde.

4 Mantenga pulsado el botón **PTT** para hablar durante más tiempo del programado.

Inicio de una alerta de emergencia

Nota: Si la radio se programa para "Silencio" o "Silencio con voz", no proporcionará ningún sonido o indicación visual de que envía una alerta de emergencia. Si se programa para "Silencio", el funcionamiento silencioso continuará indefinidamente hasta que se pulse el botón PTT o el botón programado de "Emergencia ap.". Si se programa para "Silencio con voz", la radio cancelará automáticamente el funcionamiento silencioso cuando el controlador de emplazamiento difunda la alerta de emergencia.

Pulse el botón naranja de **Emergencia**.

Al transmitir la alerta de emergencia al controlador del emplazamiento, la pantalla de la radio muestra el icono de Emergencia, el contacto de grupo utilizado para la alerta de emergencia y la `Alarma de transmisión`.

Cuando la alerta de emergencia se haya enviado correctamente y se esté emitiendo para que la escuchen otras radios, se reproducirá un tono indicador positivo y en la pantalla de la radio aparecerá `Alarma enviada`. Si la alerta de emergencia no se envía correctamente, se reproducirá un tono indicador negativo y en la pantalla de la radio aparecerá `Error alarma`.

Salida del modo de emergencia

Nota: Si la llamada de emergencia finaliza por expiración del tiempo de colgado de llamada de emergencia, pero la condición de emergencia sigue presente, pulse nuevamente el botón de **Emergencia** para reiniciar el proceso.

Si inicia una alerta de emergencia presionando el botón **Emergencia** programado, la radio sale automáticamente del modo de emergencia tras recibir una respuesta del sistema Connect Plus.

Después de iniciar una llamada de emergencia mediante la pulsación del botón **Emergencia** programado, se asigna automáticamente un canal a la radio en cuanto queda disponible. Una vez transmitido el mensaje que indica la emergencia, no se puede cancelar la llamada de emergencia. No

obstante, si el botón se ha pulsado accidentalmente o la emergencia ya ha pasado, puede que quiera comunicarlo por el canal asignado. Cuando suelte el botón **PTT**, la llamada de emergencia se cancela una vez expira el tiempo de colgado de llamada de emergencia.

Si la radio se ha configurado para emergencia con transmisión de voz posterior, utilice el tiempo asignado al micrófono de emergencia para explicar el error y, a continuación, pulse y suelte el botón **PTT** para interrumpir la transmisión. La llamada de emergencia se interrumpe cuando se agota el tiempo de colgado de llamada de emergencia.

Características de mensajería

La radio puede recibir datos como, por ejemplo, un mensaje de texto, de otra radio o una aplicación de mensajes de texto.

La longitud **máxima** de caracteres para un mensaje de texto es de **140**.

la radio sale de la pantalla actual cuando el temporizador de inactividad se agota.

Nota: mantenga pulsado  , en cualquier momento, para volver a la pantalla de inicio.

Escritura y envío de mensajes de texto

1 Acceder a la función **Mensaje de texto**.

Controles de la radio	Pasos
Botón Mensaje txt. programado	Pulse el botón **Mensaje txt.** programado.
Menú	1  para acceder al menú. 2 ▲ o ▼ para ir a `Mensajes` y Pulse  para seleccionar.

2 ▲ o ▼ para ir a `Redactar` y Pulse  para seleccionar.
Aparece un cursor intermitente.

3 Utilice el teclado para escribir el mensaje.

Pulse ◀ para desplazarse un espacio hacia la izquierda. Pulse ▶ o la tecla # para desplazarse un espacio hacia la derecha. Pulse la tecla * para borrar cualquier carácter no deseado. Mantenga pulsado # para cambiar el método de introducción de texto.

4 Pulse OK cuando termine de redactar el mensaje.

5 Si envía el mensaje, seleccione el destinatario mediante

- ▲ o ▼ hasta el alias que desee y Pulse OK para seleccionar.
- ▲ o ▼ para ir a `Marcdo. manual` y Pulse OK para seleccionar. La primera línea de la pantalla muestra `Núm.:`. La segunda línea de la pantalla muestra un cursor intermitente. Introduzca el ID o alias de suscriptor y pulse OK.

La pantalla mostrará `Enviando mensaje` para confirmar que se está enviando el mensaje.

Si el mensaje se envía correctamente, se reproducirá un tono y en la pantalla aparecerá `Mensaje enviado`.

Si el mensaje no se puede enviar, se reproducirá un tono grave `y la pantalla mostrará Envío mensj. falló`.

Si no se ha podido enviar el mensaje, la radio regresa a la pantalla de la opción `Reenviar` (consulte *Gestión de mensajes de texto que no se han podido enviar* en la página 237).

Envío de mensajes de texto rápidos

La radio soporta un máximo de 10 mensajes de texto con notas rápidas, que es la configuración programada por el distribuidor.

Mientras se predefinen los mensajes de texto rápido, puede editar cada mensaje antes de enviarlo.

1 Acceder a la función **Mensaje de texto**.

Controles de la radio	Pasos
Botón Mensaje	Pulse el botón **Mensaje txt.** programado.

Controles de la radio	Pasos
txt. programado	
Menú	1 ⊛ para acceder al menú. 2 ▲ o ▼ para ir a Mensajes y Pulse ⊛ para seleccionar.

2 ▲ o ▼ para ir a Notas ráp. y Pulse ⊛ para seleccionar.

3 Pulse ▲ o ▼ hasta el mensaje Notas y Pulse ⊛ para seleccionar.
Aparece un cursor intermitente.

4 Si es necesario, utilice el teclado para editar el mensaje.

Pulse ◀ para desplazarse un espacio hacia la izquierda. Pulse ▶ o la tecla 9# para desplazarse un espacio hacia la derecha. Pulse la tecla *◁ para borrar cualquier carácter no deseado. Mantenga pulsado 9# para cambiar el método de introducción de texto.

5 Pulse ⊛ cuando termine de redactar el mensaje.

6 En función de si desea enviar, guardar, editar o borrar el nuevo mensaje, lleve a cabo una de las siguientes acciones.

- ▲ o ▼ para ir a Enviar y pulse ⊛ para enviar el mensaje.
- ▲ o ▼ para ir a Guardar y pulse ⊛ para guardar el mensaje en la carpeta Borrador.
- ↩ para editar el mensaje.
- ↩ de nuevo para seleccionar entre borrar el mensaje o guardarlo en la carpeta Borrador.

7 Si envía el mensaje, seleccione el destinatario mediante

- ▲ o ▼ hasta el alias que desee y Pulse ⊞ para seleccionar.
- ▲ o ▼ para ir a `Marcdo. manual` y Pulse ⊞ para seleccionar. La primera línea de la pantalla muestra `Núm.:`. La segunda línea de la pantalla muestra un cursor intermitente. Introduzca el ID o alias de suscriptor y pulse ⊞.

La pantalla mostrará `Enviando mensaje` para confirmar que se está enviando el mensaje.

Si el mensaje se envía correctamente, se reproducirá un tono y en la pantalla aparecerá `Mensaje enviado`.

Si el mensaje no se puede enviar, se reproducirá un tono grave `y la pantalla mostrará Envío mensj. falló`.

Si no se ha podido enviar el mensaje, la radio regresa a la pantalla de la opción `Reenviar` (consulte *Gestión de mensajes de texto que no se han podido enviar* en la página 237).

Envío de un mensaje de texto con notas rápidas con el botón de acceso de marcación rápida

Pulse el botón de **acceso de marcación rápida** programado para enviar un mensaje de texto con notas rápidas predefinido a un alias predefinido. La pantalla muestra `Enviando mensaje` para confirmar que se está enviando el mensaje.

Si el mensaje se envía, se reproducirá un tono y en la pantalla aparecerá `Message Sent` (Mensaje enviado).

Si el mensaje no se puede enviar, se reproducirá un tono grave y la pantalla mostrará `Envío mensj. falló`.

Si no se ha podido enviar el mensaje, la radio regresa a la pantalla de la opción `Reenviar` (consulte *Gestión de mensajes de texto que no se han podido enviar* en la página 237).

Acceso a la carpeta Borrador

Puede guardar un mensaje de texto para enviarlo más adelante.

Si al pulsar el botón **PTT** o cambiar de modo, la radio sale de la pantalla de escritura/edición de mensajes

de texto mientras está escribiendo o editando un mensaje de texto, el mensaje de texto actual se guardará automáticamente en la carpeta Borrador.

El último mensaje de texto guardado se añade siempre al principio de la lista Borrador.

La carpeta Borrador almacena los diez (10) últimos mensajes guardados como máximo. Cuando la carpeta está llena, el siguiente mensaje de texto que se guarde sustituirá automáticamente al mensaje de texto más antiguo de la carpeta.

Nota: mantenga pulsado  , en cualquier momento, para volver a la pantalla de inicio.

Visualización de mensajes de texto guardados

1 Acceder a la función **Mensaje de texto**.

Controles de la radio	Pasos
Botón Mensaje txt. programado	Pulse el botón **Mensaje txt.** programado.
Menú	1  para acceder al menú. 2 ▲ o ▼ para ir a `Mensajes` y Pulse  para seleccionar.

2 ▲ o ▼ para ir a `Borrador` y Pulse  para seleccionar.

3 ▲ o ▼ hasta el mensaje que desee y Pulse  para seleccionar.

Edición y envío de mensajes de texto guardados

1 Vuelva a pulsar  mientras visualiza el mensaje.

2 ▲ o ▼ para ir a `Editar` y Pulse  para seleccionar.
Aparece un cursor intermitente.

3 Utilice el teclado para escribir el mensaje.

Pulse ◀ para desplazarse un espacio hacia la izquierda. Pulse ▶ o la tecla # para desplazarse un espacio hacia la derecha. Pulse la tecla * para borrar cualquier carácter no deseado. Mantenga pulsado # para cambiar el método de introducción de texto.

4 Pulse OK cuando termine de redactar el mensaje.

5 Seleccione el destinatario del mensaje mediante

- ▲ o ▼ hasta el alias que desee y Pulse OK para seleccionar.
- ▲ o ▼ para ir a `Marcdo. manual` y Pulse OK para seleccionar. La primera línea de la pantalla muestra `Núm.:`. La segunda línea de la pantalla muestra un cursor intermitente. Introduzca el ID o alias de suscriptor y pulse OK.

La pantalla mostrará `Enviando mensaje` para confirmar que se está enviando el mensaje.

Si el mensaje se envía correctamente, se reproducirá un tono y en la pantalla aparecerá `Mensaje enviado`.

Si el mensaje no se puede enviar, se reproducirá un tono grave `y la pantalla mostrará Envío mensj. falló`.

Si no se puede enviar el mensaje de texto, se moverá a la carpeta de elementos enviados y se marcará con un icono de error de envío.

Eliminación de un mensaje de texto guardado desde la carpeta Borrador

1 Acceder a la función **Mensaje de texto**.

Controles de la radio	Pasos
Botón Mensaje txt. programado	Pulse el botón **Mensaje txt.** programado.
Menú	**1** OK para acceder al menú. **2** ▲ o ▼ para ir a `Mensajes` y Pulse OK para seleccionar.

2 ▲ o ▼ para ir a Borrador y Pulse ⊞ para seleccionar.

3 ▲ o ▼ hasta el mensaje que desee y Pulse ⊞ para seleccionar.

4 Vuelva a pulsar ⊞ mientras visualiza el mensaje.

5 ▲ o ▼ para ir a Borrar y pulse ⊞ para borrar el mensaje de texto.

Gestión de mensajes de texto que no se han podido enviar

Puede seleccionar una de las siguientes opciones mientras se encuentra en la pantalla de la opción Reenviar:

- Reenviar.
- Transferir.
- Editar.

Reenvío de mensajes de texto

Pulse ⊞ para volver a enviar el mismo mensaje al mismo alias o ID de grupo/suscriptor.

Si el mensaje se ha enviado correctamente, suena un tono y la pantalla muestra un aviso pequeño positivo.

Si no se puede enviar el mensaje, la pantalla mostrará un aviso pequeño negativo.

Transferencia de mensajes de texto

Seleccione Transferir para remitir el mensaje a otro ID o alias de suscriptor/grupo.

1 ▲ o ▼ para ir a Transferir y Pulse ⊞ para seleccionar.

2 Seleccione el destinatario del mensaje mediante

- ▲ o ▼ hasta llegar al alias o ID que desee y Pulse ⊞ para seleccionar.
- ▲ o ▼ para ir a Marcdo. manual y Pulse ⊞ para seleccionar. La primera línea de la

pantalla muestra Núm.:. La segunda línea de la pantalla muestra un cursor intermitente. Introduzca el ID o alias de suscriptor y pulse .

La pantalla mostrará Enviando mensaje para confirmar que se está enviando el mensaje.

Si el mensaje se envía correctamente, se reproducirá un tono y en la pantalla aparecerá Mensaje enviado.

Si el mensaje no se puede enviar, se reproducirá un tono grave y la pantalla mostrará Envío mensj. falló.

Edición de mensajes de texto

Elija Editar para modificar el mensaje antes de enviarlo.

1 ▲ o ▼ para ir a Editar y Pulse para seleccionar.
Aparece un cursor intermitente.

2 Utilice el teclado para editar el mensaje.
Pulse ◀ para desplazarse un espacio hacia la izquierda. Pulse ▶ o la tecla #⇧ para desplazarse un espacio hacia la derecha. Pulse la tecla *◁ para borrar cualquier carácter no deseado. Mantenga pulsado #⇧ para cambiar el método de introducción de texto.

3 Pulse cuando termine de redactar el mensaje.

4 En función de si desea enviar, guardar, editar o borrar el nuevo mensaje, lleve a cabo una de las siguientes acciones.

- ▲ o ▼ para ir a Enviar y pulse para enviar el mensaje.
- ▲ o ▼ para ir a Guardar y pulse para guardar el mensaje en la carpeta Borrador.
- para editar el mensaje.
- de nuevo para seleccionar entre borrar el mensaje o guardarlo en la carpeta Borrador.

5 Si envía el mensaje, seleccione el destinatario mediante

- ▲ o ▼ hasta llegar al alias o ID que desee y Pulse ⊞ para seleccionar.
- ▲ o ▼ para ir a `Marcdo. manual` y Pulse ⊞ para seleccionar. La primera línea de la pantalla muestra `Núm.:`. La segunda línea de la pantalla muestra un cursor intermitente. Introduzca el ID o alias de suscriptor y pulse ⊞.

La pantalla mostrará `Enviando mensaje` para confirmar que se está enviando el mensaje.

Si el mensaje se envía correctamente, se reproducirá un tono y en la pantalla aparecerá `Mensaje enviado`.

Si el mensaje no se puede enviar, se reproducirá un tono grave y la pantalla mostrará `Envío mensj. falló`.

Gestión de mensajes de texto enviados

Cuando se envía un mensaje a otra radio, este se guarda en Enviados. El último mensaje de texto enviado se añade al principio de la lista de Enviados.

La carpeta de elementos enviados es capaz de almacenar los treinta (30) últimos mensajes enviados como máximo. Cuando esté llena, el siguiente mensaje de texto que se envíe sustituirá automáticamente al mensaje de texto más antiguo de la carpeta.

Nota: mantenga pulsado  , en cualquier momento, para volver a la pantalla de inicio.

Visualización de mensajes de texto enviados

1 Acceder a la función **Mensaje de texto**.

Controles de la radio	Pasos
Botón Mensaje txt. programado	Pulse el botón **Mensaje txt.** programado.

Controles de la radio	Pasos
Menú	1 ⊞ para acceder al menú. 2 ▲ o ▼ para ir a Mensajes y Pulse ⊞ para seleccionar.

2 ▲ o ▼ para ir a Enviados y Pulse ⊞ para seleccionar.

3 ▲ o ▼ para ir al mensaje correspondiente y Pulse ⊞ para seleccionar.

El icono situado en la esquina superior derecha de la pantalla indica el estado del mensaje (consulte *Iconos de Enviados* en la página 185).

Envío de un mensaje de texto enviado

Puede seleccionar una de las siguientes opciones mientras visualiza un mensaje de texto enviado:

- Reenviar
- Adelante
- Editar
- Delete

1 Vuelva a pulsar ⊞ mientras visualiza el mensaje.

2 ▲ o ▼ para ir a una de las siguientes funciones y Pulse ⊞ para seleccionar.

Opción	Pasos
Adelante	Seleccione Transferir para enviar el mensaje de texto seleccionado a otro alias o ID de grupo/suscriptor (consulte *Transferencia de mensajes de texto* en la página 237).
Editar	Seleccione Editar para editar el mensaje antes de enviarlo (consulte *Edición de mensajes de texto* en la página 238).
Delete	Seleccione Borrar para borrar el mensaje de texto.
Reenviar	Seleccione Reenviar para reenviar el mensaje de texto seleccionado al

Opción	Pasos
	mismo ID o alias de grupo/ suscriptor. En la pantalla aparecerá `Enviando mensaje` para confirmar que se está enviando el mismo mensaje a la misma radio de destino. Si el mensaje se envía correctamente, se reproducirá un tono y en la pantalla aparecerá `Mensaje enviado`. Si el mensaje no se puede enviar, se reproducirá un tono grave `y la pantalla mostrará Envío mensj. falló`. Si no se ha podido enviar el mensaje, la radio regresa a la pantalla de la opción `Reenviar`. Pulse  para volver a enviar el mensaje al mismo alias o ID de grupo/suscriptor.

Opción	Pasos
	Nota: si sale de la pantalla de envío de mensajes mientras se envía el mensaje, la radio actualiza el estado del mensaje en la carpeta Enviados sin realizar ninguna indicación en la pantalla ni mediante un sonido. **Nota:** Si la radio cambia de modo o se apaga antes de que se actualice el estado del mensaje en la carpeta Enviados, la radio no puede terminar de enviar los mensajes en curso y los marca automáticamente con un icono de error de envío. **Nota:** la radio admite un máximo de cinco (5) mensajes en curso al mismo tiempo. En este tiempo, la radio no puede enviar mensajes nuevos y los marca automáticamente con un icono de error de envío.

si sale de la pantalla de envío de mensajes mientras se envía el mensaje, la radio actualiza el estado del mensaje en la carpeta Enviados sin realizar ninguna indicación en la pantalla ni mediante un sonido.

si la radio cambia de modo o se apaga antes de que se actualice el estado del mensaje en la carpeta Enviados, la radio no puede terminar de enviar los mensajes en curso y los marca automáticamente con un icono de error de envío.

la radio admite un máximo de cinco (5) mensajes en curso al mismo tiempo. En este tiempo, la radio no puede enviar mensajes nuevos y los marca automáticamente con un icono de error de envío.

Eliminación de todos los mensajes de texto enviados de la carpeta Enviados

1 Acceda a la función de **mensaje de texto** mediante alguna de las acciones siguientes:

Controles de la radio	Pasos
Botón Mensaje txt. programado	Pulse el botón **Mensaje txt.** programado.
Menú	1 para acceder al menú. 2 o para ir a `Mensajes` y Pulse para seleccionar.

2 o para ir a `Enviados` y Pulse para seleccionar.

Si selecciona `Enviados` y no contiene ningún mensaje de texto, en la pantalla aparece `Lista vacía`, y suena un tono bajo si los tonos de teclas están activados (consulte *Encendido y apagado de los tonos del teclado* en la página 148).

3 o para ir a `Borrar todo` y Pulse para seleccionar.

4 Seleccione una de las siguientes.

- ▲ o ▼ para ir a Sí y Pulse ⊞ para seleccionar. La pantalla muestra un aviso pequeño positivo.
- ▲ o ▼ para ir a No y pulse ⊞ para volver a la pantalla anterior.

Recepción de mensajes de texto

Cuando la radio recibe un mensaje, la pantalla muestra la lista de notificaciones con el alias o ID del remitente y el icono de mensaje.

Puede seleccionar una de las siguientes opciones cuando reciba un mensaje de texto:

- Leer.
- Leer luego.
- Borrar.

Lectura de mensajes de texto

1 ▲ o ▼ para ir a ¿Leer? y Pulse ⊞ para seleccionar.

Se abre el mensaje seleccionado en el buzón.

2 Lleve a cabo una de las siguientes acciones:

- Pulse ⊞ para volver a la bandeja de entrada.
- Pulse ⊞ por segunda vez para responder, reenviar o eliminar el mensaje de texto.

Gestión de mensajes de texto recibidos

Utilice el buzón para gestionar sus mensajes de texto. El buzón puede almacenar un máximo de 30 mensajes.

Los mensajes de texto del buzón se ordenan por antigüedad.

La radio admite las siguientes opciones para los mensajes de texto:

- Responder
- Adelante
- Delete
- Eliminar todo

Nota: Si el tipo de canal no coincide, solo podrá transferir, borrar o borrar todos los mensajes recibidos.

mantenga pulsado ⌂, en cualquier momento, para volver a la pantalla de inicio.

Visualización de mensajes de texto desde el buzón

1 para acceder al menú.

2 o para ir a Mensajes y Pulse para seleccionar.

3 o para ir a Buzón y Pulse para seleccionar.

4 o paraver los mensajes.

5 Lleve a cabo una de las siguientes acciones:

- Pulse para seleccionar el mensaje actual y pulse de nuevo para responder, responder rápidamente, transferir o borrar el mensaje.
- Mantenga pulsado para volver a la pantalla de inicio.

Respuesta a los mensajes de texto desde el buzón

1 Acceder a la función **Mensaje de texto**.

Controles de la radio	Pasos
Botón Mensaje txt. programado	Pulse el botón **Mensaje txt.** programado.
Menú	1 para acceder al menú. 2 o para ir a Mensajes y Pulse para seleccionar.

2 o para ir a Buzón y Pulse para seleccionar.

3 o hasta el mensaje que desee y Pulse para seleccionar.

4 Pulse (⊞) una vez más para acceder al submenú.

5 Lleve a cabo una de las siguientes acciones:

- ▲ o ▼ para ir a `Responder` y Pulse (⊞) para seleccionar.
- ▲ o ▼ para ir a `Resp. ráp.` y Pulse (⊞) para seleccionar.

Aparece un cursor intermitente.

6 Utilice el teclado para escribir/editar el mensaje.

7 Pulse (⊞) cuando termine de redactar el mensaje.

La pantalla mostrará `Enviando mensaje` para confirmar que se está enviando el mensaje.

Si el mensaje se envía correctamente, se reproducirá un tono y en la pantalla aparecerá `Message Sent` (Mensaje enviado).

Si el mensaje no se puede enviar, se reproducirá un tono grave y la pantalla mostrará `Envío mensj. falló`.

Si no se ha podido enviar el mensaje, la radio regresa a la pantalla de la opción `Reenviar` (consulte *Gestión de mensajes de texto que no se han podido enviar* en la página 237).

Eliminación de mensajes de texto desde el buzón

1 Acceda a la función **Mensaje txt.** mediante alguna de las acciones siguientes:

Controles de la radio	Pasos
Botón Mensaje txt. programado	Pulse el botón **Mensaje txt.** programado.
Menú	1 (⊞) para acceder al menú. 2 ▲ o ▼ para ir a `Mensajes` y Pulse (⊞) para seleccionar.

2 ▲ o ▼ para ir a `Buzón` y Pulse (⊞) para seleccionar.

3 ▲ o ▼ hasta el mensaje que desee y Pulse ⊞ para seleccionar.

4 Pulse ⊞ una vez más para acceder al submenú.

5 ▲ o ▼ para ir a `Borrar` y Pulse ⊞ para seleccionar.

6 ▲ o ▼ para ir a `Sí` y pulse ⊞ para seleccionar.
La pantalla muestra `Mensaje eliminado` y la pantalla vuelve al Buzón.

Eliminación de todos los mensajes de texto desde el buzón

1 Acceda a la función **Mensaje txt.** mediante alguna de las acciones siguientes:

Controles de la radio	Pasos
Botón Mensaje txt. programado	Pulse el botón **Mensaje txt.** programado.
Menú	1 ⊞ para acceder al menú. 2 ▲ o ▼ para ir a `Mensajes` y Pulse ⊞ para seleccionar.

2 ▲ o ▼ para ir a `Buzón` y Pulse ⊞ para seleccionar.

Si selecciona `Buzón` y no contiene ningún mensaje de texto, en la pantalla aparece `Lista vacía` y suena un tono bajo si los tonos de teclas están activados (consulte *Encendido y apagado de los tonos del teclado* en la página 148).

3 ▲ o ▼ para ir a `Borrar todo` y Pulse ⊞ para seleccionar.

4 ▲ o ▼ para ir a `Sí` y pulse ⊞ para seleccionar.
En la pantalla aparecerá `Buzón vacío`.

Privacidad

Si está habilitada, esta función ayuda a evitar que los usuarios no autorizados escuchen conversaciones en un canal mediante el uso de una solución de cifrado basada en software. Las partes de señalización e identificación de usuario de una transmisión no se mezclan.

La radio debe tener la privacidad activada en la posición del selector de canales actual para enviar una transmisión con la privacidad activada, aunque no es un requisito necesario para recibir una transmisión. Mientras se encuentra en una posición del selector de canales con la privacidad activada, la radio puede recibir transmisiones claras (descodificadas).

La radio es compatible con la privacidad mejorada.

Para descodificar una transmisión de datos que tiene la privacidad activada, la radio debe estar programada para tener el mismo valor de clave e ID de clave (para la privacidad mejorada) que la radio que transmite.

Si la radio recibe una llamada codificada que tenga un valor de clave e ID de clave distintos, no oirá nada en absoluto (privacidad mejorada).

Si la radio tiene un tipo de privacidad asignado, la pantalla inicial muestra el icono de seguridad activada o el de seguridad desactivada, excepto cuando la radio envíe o reciba una llamada o alarma de emergencia.

El indicador LED se ilumina en color verde fijo mientras la radio transmite y parpadea rápidamente cuando recibe una transmisión con la función de privacidad habilitada.

Puede acceder a esta función mediante alguna de las acciones siguientes:

- Pulse el botón **Privacidad** programado para activar o desactivar esta función.
- El uso del menú de la radio, como se describe en los pasos que aparecen a continuación.

Nota: Puede que algunos modelos de radio no ofrezcan esta función de privacidad. Póngase en contacto con el distribuidor o el administrador del sistema para obtener más información.

1 Ⓜ para acceder al menú.

2 ▲ o ▼ para ir a `Herramientas` y Pulse Ⓜ para seleccionar.

3 ▲ o ▼ para ir a `Config radio` o ▲ o ▼ para ir a `Connect Plus` y Pulse Ⓜ para seleccionar.

4 ▲ o ▼ para ir a `Privacidad mejorada`.

Si la pantalla muestra `Encender`, pulse Ⓜ para activar la privacidad. La radio muestra un mensaje para confirmar la selección.

Si la pantalla muestra `Apagar`, pulse Ⓜ para desactivar la privacidad. La radio muestra un mensaje para confirmar la selección.

Si la radio tiene un tipo de privacidad asignado, aparecen el icono de seguridad activada o el de seguridad desactivada en la barra de estado, excepto cuando la radio envíe o reciba una alerta de emergencia.

Realización de una llamada con la privacidad (codificación) activada

Active la privacidad con el botón de privacidad programado o mediante el menú. La radio debe tener la función Privacidad habilitada para la posición de canal seleccionada en ese momento para que pueda enviar transmisiones con la privacidad activada. Si la posición de canal seleccionada en el momento tiene activada la privacidad, todas las transmisiones de voz que realice la radio estarán codificadas. Esto incluye la llamada de grupo, la llamada multigrupo, la respuesta a las llamadas escaneadas, la llamada a todos en sitio, la llamada de emergencia y la llamada privada. Solo las radios que dispongan del mismo valor de clave e ID de clave podrán descifrar la transmisión.

Modo oculto

La radio dispone de un modo oculto. En el modo oculto, se bloquean todos los accesos del teclado numérico y de los botones programados. Cuando se habilita, se desactivan todas las indicaciones visuales (la pantalla, los indicadores LED y la luz de fondo).

Esta función únicamente permite audio o tonos a través de un accesorio con cable o de un accesorio Bluetooth.

Acceso al Modo oculto

Pulse el botón seguido de las teclas numéricas 2, 5 y 8 una detrás de la otra en la pantalla de inicio.

Salida del Modo oculto

Para salir del Modo oculto, lleve a cabo una de las siguientes acciones:

- Pulse el botón seguido de las teclas numéricas 2, 5 y 8 una detrás de la otra. La radio volverá al modo normal.
- Apague y encienda la radio con el botón de Encendido/Apagado.

Seguridad

Puede habilitar o deshabilitar cualquier radio del sistema. Por ejemplo, puede que quiera deshabilitar una radio robada para evitar que el ladrón la utilice y luego activarla cuando la recupere.

Nota: las funciones Deshabilitar radio y Habilitar radio están restringidas a las radios que tengan activadas estas funciones. Póngase en contacto con el distribuidor o el administrador del sistema para obtener más información.

Deshabilitar radio

1 Acceda a esta función mediante

Controles de la radio	Pasos
Botón **Deshab. radio**	1 Pulse el botón **Deshab. radio** programado. 2 ▲ o ▼ hasta llegar al alias o ID que desee y Pulse para seleccionar.
Menú de la radio	1 para acceder al menú. 2 ▲ o ▼ para ir a `Contactos` y Pulse para seleccionar. Las entradas están ordenadas alfabéticamente.

Controles de la radio	Pasos
	3 Siga uno de los pasos que se describe a continuación para seleccionar el alias o ID de suscriptor: • Seleccione el alias o ID que desee directamente. • ▲ o ▼ hasta llegar al alias o ID que desee y Pulse ⊞ para seleccionar. • Utilice el menú `Marcdo. manual` • ▲ o ▼ para ir a `Marcdo. manual` y Pulse ⊞ para seleccionar.

Controles de la radio	Pasos
	• ▲ o ▼ para ir a `Núm. radio` y Pulse ⊞ para seleccionar. • La primera línea de la pantalla muestra `Núm. radio:`. la segunda línea de la pantalla muestra un cursor intermitente. Utilice el teclado para introducir el alias de suscriptor o ID y pulse ⊞. **4** ▲ o ▼ para ir a `Deshab. radio` y Pulse ⊞ para seleccionar.

La pantalla mostrará `Deshab. radio: <ID o alias de destino>` y el indicador LED parpadea en verde.

2 Espere la confirmación.

Si se realiza correctamente, se reproducirá un tono y la pantalla mostrará `Desh. radio correcto`.

Si hay algún problema, se emitirá un tono grave y en la pantalla aparecerá `Error desh. radio`.

Habilitar radio

1 Acceda a esta función mediante

Controles de la radio	Pasos
Botón **Habilitar radio**	**1** Pulse el botón **Habilitar radio** programado. **2** ▲ o ▼ hasta llegar al alias o ID que desee y Pulse ⊞ para seleccionar.
Menú de la radio	**1** ⊞ para acceder al menú. **2** ▲ o ▼ para ir a `Contactos` y Pulse ⊞ para seleccionar. Las entradas están ordenadas alfabéticamente.
	3 Siga uno de los pasos que se describe a continuación para seleccionar el alias o ID de suscriptor • seleccione el alias o ID que desee directamente • ▲ o ▼ hasta llegar al alias o ID que desee y Pulse ⊞ para seleccionar. • utilice el menú `Marcdo. manual` • ▲ o ▼ para ir a `Marcdo. manual` y Pulse ⊞ para seleccionar.

Controles de la radio	Pasos
	• ▲ o ▼ para ir a `Núm. radio` y Pulse ⊞ para seleccionar. • La primera línea de la pantalla muestra `Núm. radio:`. la segunda línea de la pantalla muestra un cursor intermitente. Utilice el teclado para introducir el alias de suscriptor o ID y pulse ⊞.
	4 ▲ o ▼ para ir a `Habilitar radio` y Pulse ⊞ para seleccionar.

La pantalla muestra `Habilitar radio: <ID o alias de suscriptor>` y el indicador LED se ilumina en color verde fijo.

2 Espere la confirmación.

Si se realiza correctamente, suena un tono indicador positivo y la pantalla muestra `Habilitar radio correcto.`

Si hay algún problema, suena un tono indicador negativo y en la pantalla aparecerá `Error habilitar radio`.

Funciones de bloqueo por contraseña

Si está habilitada, esta función solo le permite acceder a la radio si introduce la contraseña correcta al encenderla.

Acceso a la radio mediante contraseña

1 Encienda la radio.
La radio emite un tono continuo.

2 Lleve a cabo una de las siguientes acciones:

- Introduzca su contraseña de cuatro dígitos actual con el teclado de la radio. La pantalla mostrará ••••. Pulse ⊞ para continuar.
- Introduzca su contraseña de cuatro dígitos actual. Pulse ▲ o ▼ para editar el valor numérico de cada dígito. Cada dígito cambia a

•. Pulse ▶ para pasar al siguiente dígito.

Pulse ⊞ para confirmar la selección.

Oirá un tono indicador positivo cada vez que pulse un dígito. Pulse ◀ para borrar cada • de la pantalla. La radio emite un tono indicador negativo si pulsa ◀ cuando la línea está vacía o si pulsa más de cuatro dígitos.

Si la contraseña es correcta, la radio se enciende. Consulte el *Encendido de la radio* en la página 23.

Si la contraseña es incorrecta, la pantalla muestra `Contraseña incorr.`. Repita el paso *2*.

La tercera vez que introduce una contraseña incorrecta, la pantalla muestra el mensaje `Contraseña incorr.` y, a continuación, `Radio bloqueada`. Suena un tono y el indicador LED parpadea dos veces en amarillo.

Nota: En estado bloqueado, la radio no puede recibir ninguna llamada, ni siquiera llamadas de emergencia.

Activación o desactivación del bloqueo por contraseña

1. ⊞ para acceder al menú.
2. ▲ o ▼ para ir a `Herramientas` y Pulse ⊞ para seleccionar.
3. ▲ o ▼ para ir a `Config. radio` y Pulse ⊞ para seleccionar.
4. ▲ o ▼ para ir a `Bloq. contras.` y Pulse ⊞ para seleccionar.
5. Introduzca la contraseña de cuatro dígitos. Consulte el paso *2* en *Acceso a la radio mediante contraseña* en la página 252.
6. Pulse ⊞ para continuar.

   Si la contraseña es incorrecta, la pantalla muestra `Contraseña incorr.` y automáticamente vuelve al menú anterior.

7 Si la contraseña introducida en el paso anterior es correcta, pulse (OK) para habilitar o deshabilitar el bloqueo por contraseña.

La pantalla muestra ✓ junto a Habilitado.

Desaparece ✓ junto a Habilitado.

Desbloqueo de la radio en estado de bloqueo

1 Encienda la radio si se ha apagado después de la situación de bloqueo.
Suena un tono y el indicador LED parpadea dos veces en amarillo. La pantalla muestra `Radio bloqueada`.

2 Espere 15 minutos.

La radio reinicia el temporizador de 15 minutos del estado de bloqueo cuando enciende la radio.

3 Repita los pasos *1* y *2* en la sección *Acceso a la radio mediante contraseña* en la página 252.

Cambio de la contraseña

1 (OK) para acceder al menú.

2 ▲ o ▼ para ir a `Herramientas` y Pulse (OK) para seleccionar.

3 ▲ o ▼ para ir a `Config. radio` y Pulse (OK) para seleccionar.

4 ▲ o ▼ para ir a `Bloq. contras.` y Pulse (OK) para seleccionar.

5 Introduzca la contraseña de cuatro dígitos.

Consulte el paso *2* en *Acceso a la radio mediante contraseña* en la página 252.

6 Pulse (OK) para continuar.
Si la contraseña es incorrecta, la pantalla muestra `Contraseña incorr.` y automáticamente vuelve al menú anterior.

7 Si la contraseña introducida en el paso anterior es correcta, ▲ o ▼ para ir a `Camb. contras.` y Pulse (OK) para seleccionar.

8 Introduzca una nueva contraseña de cuatro dígitos.

Consulte el paso *2* en *Acceso a la radio mediante contraseña* en la página 252.

9 Vuelva a escribir la contraseña de cuatro dígitos introducida previamente. Consulte el paso *2* en *Acceso a la radio mediante contraseña* en la página 252.

10 Pulse ⊞ para continuar.

Si la contraseña que ha vuelto a escribir se corresponde con la que había introducido previamente, la pantalla mostrará `Contraseña cambiada`.

Si la contraseña que ha vuelto a escribir **NO** coincide con la nueva contraseña introducida previamente, la pantalla mostrará `Contraseñas no coinciden`.

La pantalla vuelve automáticamente al menú anterior.

Funcionamiento de Bluetooth

Nota: Si se desactiva a través de CPS, se deshabilitarán todas las funciones relacionadas con Bluetooth y se eliminará la base de datos del dispositivo Bluetooth.

Esta función permite utilizar la radio con un dispositivo habilitado para Bluetooth (accesorio) mediante una conexión Bluetooth. La radio soporta dispositivos habilitados para Bluetooth de Motorola y COTS (disponibles en el mercado).

La conexión Bluetooth funciona dentro de un rango de 10 metros (32 pies) de la línea de visión. Esta es una línea sin obstáculos entre la radio y el dispositivo habilitado para Bluetooth.

No es aconsejable dejar la radio lejos y esperar que el dispositivo habilitado para Bluetooth funcione con un alto grado de fiabilidad cuando están separados.

Al llegar a las zonas de recepción limítrofes, la calidad de la voz y del tono empezará a sonar “distorsionada” o “entrecortada”. Para corregir este problema, basta con acercar más la radio y el dispositivo habilitado para Bluetooth entre sí (dentro del alcance definido de 10 metros/32 pies) para volver a recibir el audio con claridad. La función Bluetooth de la radio cuenta con una potencia máxima de 2,5 mW (4 dBm) en el alcance de 10 metros/32 pies.

La radio puede soportar hasta 4 conexiones Bluetooth simultáneas con dispositivos con Bluetooth de distinto tipo. Por ejemplo, unos auriculares y un dispositivo de PTT solo (POD). Las múltiples conexiones con dispositivos habilitados para Bluetooth del mismo tipo no están soportadas.

Consulte el manual de usuario del dispositivo habilitado para Bluetooth correspondiente para obtener más información sobre todas sus capacidades.

Encendido y apagado de la función Bluetooth

1 para acceder al menú.

2 o para ir a `Bluetooth` y Pulse para seleccionar.

3 o para ir a `Mi estado` y Pulse para seleccionar.
La pantalla muestra `On` (Encendido) y `Off` (Apagado). El estado actual se indica mediante ✓.

4 Lleve a cabo una de las siguientes acciones:

- o para ir a `Encendido` y Pulse para seleccionar. La pantalla muestra `Encendido` y aparece ✓ a la izquierda del estado seleccionado.
- o para ir a `Apagado` y Pulse para seleccionar. La pantalla muestra `Apagado` y aparece ✓ a la izquierda del estado seleccionado.

Búsqueda y conexión con un dispositivo Bluetooth

No apague el dispositivo habilitado para Bluetooth ni pulse durante las operaciones de búsqueda y conexión, ya que la operación se cancelaría.

1 Encienda el dispositivo habilitado para Bluetooth y colóquelo en modo de acoplamiento. Consulte el manual del usuario del dispositivo habilitado para Bluetooth correspondiente.

2 En la radio, pulse para acceder al menú.

3 o para ir a `Bluetooth` y Pulse para seleccionar.

4 ▲ o ▼ para ir a `Disposit.` y Pulse ⊞ para seleccionar.

5 Lleve a cabo una de las siguientes acciones:

- ▲ o ▼ para ir al dispositivo que desee y Pulse ⊞ para seleccionar.
- ▲ o ▼ para `Buscar dispos.` y encontrar los dispositivos disponibles. ▲ o ▼ para ir al dispositivo que desee y Pulse ⊞ para seleccionar.

6 ▲ o ▼ para ir a `Conectar` y Pulse ⊞ para seleccionar.
La pantalla muestra `Conectando a <nombre dis>`. Su dispositivo habilitado para Bluetooth puede requerir pasos adicionales para que se complete el acoplamiento. Consulte el manual del usuario del dispositivo habilitado para Bluetooth correspondiente.

Si se realiza correctamente, la pantalla de la radio muestra `<nombre dis> conectado`. Suena un tono y aparece ✓ junto al dispositivo conectado. El icono de Bluetooth conectado aparece en la barra de estado.

Si no funciona, la pantalla de radio muestra `Error conexión`.

Nota: Si se necesita código PIN, utilice el mismo método de entrada que en el paso *2* en *Acceso a la radio mediante contraseña* en la página 252.

Búsqueda y conexión desde un dispositivo Bluetooth (modo visible)

No desactive el Bluetooth ni apague la radio durante la búsqueda y conexión, ya que podría cancelar la operación.

1 Active Bluetooth.
Consulte el *Encendido y apagado de la función Bluetooth* en la página 140.

2 ⊞ para acceder al menú.

3 ▲ o ▼ para ir a `Bluetooth` y Pulse ⊞ para seleccionar.

4 ▲ o ▼ hasta Encontrarme y Pulse ⊞ para seleccionar.
Otros dispositivos habilitados para Bluetooth pueden detectar ahora la radio durante un tiempo programado. Esto se denomina modo visible.

5 Encienda el dispositivo habilitado para Bluetooth y acóplelo con la radio.
Consulte el manual del usuario del dispositivo habilitado para Bluetooth correspondiente.

Desconexión de un dispositivo Bluetooth

1 En la radio, pulse ⊞ para acceder al menú.

2 ▲ o ▼ para ir a Bluetooth y Pulse ⊞ para seleccionar.

3 ▲ o ▼ para ir a Disposit. y Pulse ⊞ para seleccionar.

4 ▲ o ▼ para ir al dispositivo que desee y Pulse ⊞ para seleccionar.

5 ▲ o ▼ para ir a Desconectar y Pulse ⊞ para seleccionar.
La pantalla muestra Descon. de <Nombre dis>.
El dispositivo habilitado para Bluetooth puede requerir pasos adicionales para que se complete la desconexión. Consulte el manual del usuario del dispositivo habilitado para Bluetooth correspondiente.

La pantalla del radioteléfono muestra <Device> Disconnected (<Disposit.> desconectado). Suena un tono indicador positivo y ✓ desaparece junto al dispositivo conectado. Desaparece el icono de Bluetooth conectado de la barra de estado

Cambio de salida de audio

Puede alternar la salida de audio entre el altavoz interno de la radio y el accesorio externo habilitado para Bluetooth.

Pulse el botón programado **Camb. audio BT**.

- Suena un tono y la pantalla muestra Redirig. audio a radio.
- Suena un tono y la pantalla muestra Redirig. audio a Bluetooth.

Visualización de detalles del dispositivo

1 Menú para acceder al menú.

2 ▲ o ▼ para ir a `Bluetooth` y Pulse Menú para seleccionar.

3 ▲ o ▼ para ir a `Disposit.` y Pulse Menú para seleccionar.

4 ▲ o ▼ para ir al dispositivo que desee y Pulse Menú para seleccionar.

5 ▲ o ▼ para ir a `Ver detalles` y Pulse Menú para seleccionar.

Edición de nombre de dispositivo

Puede editar el nombre de los dispositivos habilitados para Bluetooth disponibles.

1 Menú para acceder al menú.

2 ▲ o ▼ para ir a `Bluetooth` y Pulse Menú para seleccionar.

3 ▲ o ▼ para ir a `Disposit.` y Pulse Menú para seleccionar.

4 ▲ o ▼ para ir al dispositivo que desee y Pulse Menú para seleccionar.

5 ▲ o ▼ para ir a `Editar nombre` y Pulse Menú para seleccionar.

6 Pulse ◀ para desplazarse un espacio hacia la izquierda. Pulse ▶ para desplazarse un espacio hacia la derecha. Pulse *< para borrar los caracteres no deseados. Mantenga pulsado #⇧ para cambiar el método de introducción de texto. Aparece un cursor intermitente. Utilice el teclado para escribir la zona que desee.

7 La pantalla muestra `Nombre disp. guardado`.

Eliminación del nombre del dispositivo

Puede eliminar un dispositivo desconectado de la lista de dispositivos habilitados para Bluetooth.

1 para acceder al menú.

2 o para ir a `Bluetooth` y Pulse para seleccionar.

3 o para ir a `Disposit.` y Pulse para seleccionar.

4 o para ir al dispositivo que desee y Pulse para seleccionar.

5 o para ir a `Borrar` y Pulse para seleccionar.
La pantalla muestra `Disposit. eliminado`.

Ganancia de micrófono Bluetooth

Permite controlar el valor de ganancia del micrófono del dispositivo habilitado para Bluetooth conectado.

1 para acceder al menú.

2 o para ir a `Bluetooth` y Pulse para seleccionar.

3 o para ir a `Gan. micro BT` y Pulse para seleccionar.

4 o para ir al tipo Gan. micro BT y los valores actuales.

Para editar los valores, Pulse para seleccionar.

5 o para aumentar o disminuir los valores y Pulse para seleccionar.

Modo Bluetooth visible permanentemente

Nota: El modo Bluetooth visible permanentemente solo puede habilitarse en MOTOTRBO CPS. Si está habilitado, el elemento `Bluetooth` **no** se mostrará en el Menú y **no** podrá utilizar las funciones de botones programables para Bluetooth.

Otros dispositivos habilitados para Bluetooth podrán localizar la radio pero no se podrán conectar a la misma. Esto permite que los dispositivos dedicados utilicen la posición de la radio en procesos de localización basados en Bluetooth.

Lista de notificaciones

La radio dispone de una lista de notificaciones que incluye todos los eventos "sin leer" del canal, como por ejemplo, mensajes de texto sin leer, llamadas perdidas y alertas de llamadas.

El icono de notificación aparece en la barra de estado cuando la lista de notificaciones tiene uno o más eventos.

La lista soporta un máximo de cuarenta (40) eventos sin leer. Cuando está completa, el siguiente evento reemplaza automáticamente al evento más antiguo.

Nota: Una vez leídos los eventos, se eliminan de la lista de notificaciones.

Acceso a la lista de notificaciones

1 para acceder al menú.

2 o para ir a `Notificación` y Pulse para seleccionar.

3 o para ir al evento deseado y Pulse para seleccionar.

Mantenga pulsado para volver a la pantalla de inicio.

Herramientas

Encendido y apagado de tonos/alertas de la radio

Puede habilitar y deshabilitar los tonos y alertas de la radio (excepto el tono de alerta de emergencia entrante) siempre que lo necesite.

Pulse el botón programable **Todos los tonos/ alertas.** para activar o desactivar todos los tonos o siga el procedimiento que se describe a continuación para acceder a esta función a través del menú de la radio.

1 para acceder al menú.

2 ▲ o ▼ para ir a Herramientas y Pulse ⊞ para seleccionar.

3 ▲ o ▼ para ir a Config. radio y Pulse ⊞ para seleccionar.

4 ▲ o ▼ para ir a Tonos/Alertas y Pulse ⊞ para seleccionar.

5 ▲ o ▼ para ir a Todos los tonos y Pulse ⊞ para seleccionar.

6 Pulse ⊞ para habilitar/deshabilitar todos los tonos y alertas.

La pantalla muestra ✓ junto a Habilitado.

Desaparece ✓ junto a Habilitado.

Encendido y apagado de los tonos del teclado

Puede habilitar y deshabilitar los tonos del teclado siempre que sea necesario.

1 ⊞ para acceder al menú.

2 ▲ o ▼ para ir a Herramientas y Pulse ⊞ para seleccionar.

3 ▲ o ▼ para ir a Config. radio y Pulse ⊞ para seleccionar.

4 ▲ o ▼ para ir a Tonos/Alertas y Pulse ⊞ para seleccionar.

5 ▲ o ▼ para ir a Tonos teclado y Pulse ⊞ para seleccionar.

También puede utilizar ◀ o ▶ para cambiar la opción seleccionada.

6 Pulse ⊞ para habilitar/deshabilitar los tonos del teclado.

La pantalla muestra ✓ junto a Habilitado.

Desaparece ✓ junto a Habilitado.

Configuración del nivel de diferencia de volumen del tono de alerta

Si es necesario, puede ajustar el nivel de diferencia de volumen del tono de alerta. Esta función ajusta el volumen de los tonos/alertas, permitiendo que sea más alto o más bajo que el volumen de voz.

1. (Menú) para acceder al menú.
2. ▲ o ▼ para ir a `Herramientas` y Pulse (Menú) para seleccionar.
3. ▲ o ▼ para ir a `Config. radio` y Pulse (Menú) para seleccionar.
4. ▲ o ▼ para ir a `Tonos/Alertas` y Pulse (Menú) para seleccionar.
5. Pulse ▲ o ▼ hasta `Dif. volumen` yPulse (Menú) para seleccionar.
6. ▲ o ▼ hasta el valor de volumen que desee.

   La radio emite un tono de respuesta con cada valor de volumen correspondiente.
7. Lleve a cabo una de las siguientes acciones:
   - Pulse (Menú) para mantener el valor de volumen que desee que aparezca.
   - Pulse (Atrás) para salir sin cambiar la configuración actual de diferencia de volumen.
   - Repita el paso *6* para seleccionar el valor de volumen.

Activación o desactivación del tono Permiso para hablar

Puede activar y desactivar el tono Permiso para hablar siempre que sea necesario.

1. (Menú) para acceder al menú.
2. ▲ o ▼ para ir a `Herramientas` y Pulse (Menú) para seleccionar.
3. ▲ o ▼ para ir a `Config. radio` y Pulse (Menú) para seleccionar.

4 ▲ o ▼ para ir a `Tonos/Alertas` y Pulse ⊞ para seleccionar.

5 ▲ o ▼ para ir a `Permitir hablar` y Pulse ⊞ para seleccionar.

También puede utilizar ◀ o ▶ para cambiar la opción seleccionada.

6 Pulse ⊞ para habilitar/deshabilitar el tono de Permitir hablar.

La pantalla muestra ✓ junto a Habilitado.

Desaparece ✓ junto a Habilitado.

Cambio del modo de pantalla

Es posible cambiar el modo de pantalla de la radio entre Día o Noche, según sea necesario. Esto afecta a la gama de colores de la pantalla.

1 ⊞ para acceder al menú.

2 ▲ o ▼ para ir a `Herramientas` y Pulse ⊞ para seleccionar.

3 ▲ o ▼ para ir a `Config. radio` y Pulse ⊞ para seleccionar.

4 ▲ o ▼ para ir a `Pantalla` y Pulse ⊞ para seleccionar.
La pantalla muestra `Modo día` y `Modo noche`.

Nota: ◀ o ▶ para cambiar la opción seleccionada.

5 ▲ o ▼ hasta la configuración que desee y pulse ⊞ para activar. ✓ aparece junto al ajuste seleccionado.

Ajuste del brillo de la pantalla

Puede ajustar el brillo de la pantalla de la radio según sea necesario.

Nota: Si la opción “Brillo automático” está habilitada, no se podrá ajustar el brillo de la pantalla.

1 ⊞ para acceder al menú.

2 ▲ o ▼ para ir a `Herramientas` y Pulse ⊞ para seleccionar.

3 ▲ o ▼ para ir a `Config. radio` y Pulse ⊞ para seleccionar.

4 ▲ o ▼ para ir a `Pantalla` y Pulse ⊞ para seleccionar.

5 ▲ o ▼ para ir a `Brillo` y Pulse ⊞ para seleccionar.
La pantalla muestra una barra de progreso.

6 Pulse ◀ para disminuir el brillo de la pantalla o pulse ▶ para aumentar el brillo de la pantalla.
Seleccione desde la configuración 1 a la 8. Pulse ⊞ para confirmar la selección.

Configuración del temporizador de la luz de fondo de la pantalla

Puede establecer el temporizador de la luz de fondo de la pantalla de la radio según sea necesario. La configuración también afecta a los botones de navegación por el menú y a la luz de fondo del teclado, según corresponda.

Pulse el botón programado **Luz fondo** para modificar la configuración de la luz de fondo o siga el procedimiento que se describe a continuación para acceder a esta función a través del menú de la radio.

La luz de fondo de la pantalla y la luz de fondo del teclado se apagan automáticamente si los indicadores LED están desactivados (consulte *Encendido y apagado del indicador LED* en la página 158).

1 ⊞ para acceder al menú.

2 ▲ o ▼ para ir a `Herramientas` y Pulse ⊞ para seleccionar.

3 ▲ o ▼ para ir a `Config. radio` y Pulse ⊞ para seleccionar.

4 ▲ o ▼ para ir a `Pantalla` y Pulse ⊞ para seleccionar.

5 ▲ o ▼ para ir a `Temp. de luz de fondo` y Pulse ⊞ para seleccionar.

Puede utilizar ◀ o ▶ para cambiar la opción seleccionada.

Bloqueo y desbloqueo del teclado

Puede bloquear el teclado de la radio para evitar pulsar alguna tecla de forma involuntaria.

Para bloquear/desbloquear el teclado de la radio.

Opción	Pasos
Bloqueo del teclado	1 ⊞ para acceder al menú. 2 ▲ o ▼ para ir a `Herramientas` y Pulse ⊞ para seleccionar. 3 ▲ o ▼ para ir a `Config. radio` y Pulse ⊞ para seleccionar. 4 ▲ o ▼ para ir a `Teclado bloq.` y Pulse ⊞ para seleccionar. También puede utilizar ◀ o ▶ para cambiar la opción seleccionada.
Desbloqueo del teclado	Pulse ⊞ seguido de *.

Cuando se bloquea el teclado, la pantalla muestra `Teclado bloq.` y vuelve a la pantalla de inicio.

Cuando se desbloquea el teclado, la pantalla muestra `Teclado desbloq.` y vuelve a la pantalla de inicio.

Idioma

Puede configurar la pantalla de la radio para que aparezca en el idioma que desee.

1. Pulse el botón de menú para acceder al menú.
2. Pulse ▲ o ▼ para ir a `Herramientas` y Pulse el botón de menú para seleccionar.
3. Pulse ▲ o ▼ para ir a `Config. radio` y Pulse el botón de menú para seleccionar.
4. Pulse ▲ o ▼ para ir a `Idiomas` y Pulse el botón de menú para seleccionar.
5. Pulse ▲ o ▼ hasta el idioma que desee y el botón de menú para activar. Aparece ✓ junto al idioma seleccionado.

Encendido y apagado del indicador LED

Puede habilitar y deshabilitar el indicador LED siempre que sea necesario.

1. Pulse el botón de menú para acceder al menú.
2. Pulse ▲ o ▼ para ir a `Herramientas` y Pulse el botón de menú para seleccionar.
3. Pulse ▲ o ▼ para ir a `Config. radio` y Pulse el botón de menú para seleccionar.
4. Pulse ▲ o ▼ para ir a `Indicador LED` y Pulse el botón de menú para seleccionar.

   También puede utilizar ◀ o ▶ para cambiar la opción seleccionada.
5. Pulse el botón de menú para habilitar/deshabilitar los indicadores LED.

   La pantalla muestra ✓ junto a Habilitado.

   Desaparece ✓ junto a Habilitado.

Identificación del tipo de cable

Puede seleccionar el tipo de cable que utiliza la radio.

1 para acceder al menú.

2 o para ir a `Herramientas` y Pulse para seleccionar.

3 o para ir a `Config. radio` y Pulse para seleccionar.

4 o para ir a `Tipo de cable` y Pulse para seleccionar.

También puede utilizar o para cambiar la opción seleccionada.

5 El tipo de cable actual aparece con un símbolo ✓.

Anuncio de voz

Esta función permite a la radio indicar de forma sonora o mediante la pulsación de botón programable la zona o el canal que el usuario acaba de asignar. Este indicador de audio puede personalizarse según los requisitos del cliente. Esto es especialmente útil cuando el usuario tiene dificultades para leer el contenido que se muestra en la pantalla.

1 para acceder al menú.

2 o para ir a `Herramientas` y Pulse para seleccionar.

3 o para ir a `Config. radio` y Pulse para seleccionar.

4 o para ir a `Anuncio de voz` y Pulse para seleccionar.

También puede utilizar o para cambiar la opción seleccionada.

5 Lleve a cabo una de las siguientes acciones:

- Pulse para activar Anuncio de voz. La pantalla muestra ✓ junto a Habilitado.

- Pulse para desactivar Anuncio de voz. Desaparece ✓ junto a Habilitado.

También puede utilizar ◀ o ▶ para cambiar la opción seleccionada.

Modo Papel tapiz

La radio muestra el Papel tapiz de fondo en la pantalla de inicio. El usuario puede elegir entre 5 papeles tapiz predeterminados.

1. para acceder al menú.
2. ▲ o ▼ para ir a `Herramientas` y Pulse para seleccionar.
3. ▲ o ▼ para ir a `Config. radio` y Pulse para seleccionar.
4. ▲ o ▼ para ir a `Pantalla` y Pulse para seleccionar.
5. ▲ o ▼ para ir a `Papel tapiz` y Pulse para seleccionar.

Modo Salvapantallas

La función de salvapantallas permite que la radio ahorre batería. Se utiliza una `Duración predeterminada del salvapantallas` para realizar un seguimiento de las actividades de la radio antes de que entre en el modo de salvapantallas.

Al encenderse, la radio inicia la `Duración predeterminada del salvapantallas`. La radio entra en el modo de salvapantallas cuando se agota la `Duración predeterminada del salvapantallas` en el temporizador; la radio sale del modo de salvapantallas y responde con normalidad a las transacciones relacionadas cuando un usuario realiza una entrada o se produce actividad inalámbrica.

Cuando un usuario realiza una entrada o se produce actividad inalámbrica, la radio reinicia la `Duración predeterminada del salvapantallas`. Después de estar 5 segundos en el modo de Salvapantallas, el teclado de la radio entra en estado de bloqueo automáticamente. Al conectar cualquier accesorio

Bluetooth o de audio, se habilita el modo de ahorro de batería y la radio entra en el modo de salvapantallas.

Si un usuario realiza una entrada o se produce actividad inalámbrica, la radio saldrá del modo de salvapantallas y responderá a la interacción del usuario. Cuando la `Duración predeterminada del salvapantallas` se agota, esta se reinicia y la radio vuelve al modo de salvapantallas.

Nota: el modo de salvapantallas sirve para aumentar la duración de la batería.

Accesorio de audio

El accesorio de sonido tiene dos modos: normal y ahorro de batería. Cuando se enchufa el accesorio de audio y la radio está configurada en modo Ahorro batería, la radio reinicia el temporizador y entra en modo de salvapantallas. En estas condiciones, si un usuario realiza una entrada (incluidas las entradas de usuario en la radio y la conexión/desconexión de accesorios) o si recibe una alarma/llamada de emergencia, la radio saldrá del modo de salvapantallas y responderá con normalidad al evento del usuario. Cuando el tiempo asignado se agota, el temporizador del salvapantallas se reinicia y la radio vuelve al modo de salvapantallas.

Bloqueo automático del teclado

Puede habilitar/deshabilitar el bloqueo automático del teclado numérico de la radio para evitar pulsar accidentalmente una tecla.

1 Ⓜ para acceder al menú.

2 ▲ o ▼ para ir a `Herramientas` y Pulse Ⓜ para seleccionar.

3 ▲ o ▼ para ir a `Config. radio` y Pulse Ⓜ para seleccionar.

4 ▲ o ▼ para ir a `Bloq. teclado auto.` y Pulse Ⓜ para seleccionar.

5 Lleve a cabo una de las siguientes acciones:

- Pulse Ⓜ para activar el Bloqueo automático del teclado La pantalla muestra ✓ junto a Habilitado.

- Pulse ⊞ para desactivar el Bloqueo automático del teclado Desaparece ✓ junto a Habilitado.

Micrófono AGC digital (Mic AGC-D)

Esta función controla automáticamente la ganancia del micrófono de la radio mientras transmite en un sistema digital. Elimina el audio alto o mejora el audio claro para un valor predeterminado con el fin de ofrecer un nivel de audio constante.

1 ⊞ para acceder al menú.

2 ▲ o ▼ para ir a `Herramientas` y Pulse ⊞ para seleccionar.

3 ▲ o ▼ para ir a `Config. radio` y Pulse ⊞ para seleccionar.

También puede utilizar ◀ o ▶ para cambiar la opción seleccionada.

4 Pulse ▲ o ▼ para ir a `Mic AGC-D` (Mic AGC digital) y Pulse ⊞ para seleccionar.

5 Lleve a cabo una de las siguientes acciones:

- Pulse ⊞ para habilitar **Mic AGC-D** (Mic AGC digital). La pantalla muestra ✓ junto a Habilitado.
- Pulse ⊞ para deshabilitar **Mic AGC-D** (Mic AGC digital). La marca ✓ desaparece junto a Habilitado.

Audio inteligente

La radio puede ajustar automáticamente el volumen de audio para superar el ruido de fondo del entorno, incluidas todas las fuentes de ruido estacionario y no estacionario. Esta función es de solo recepción y no afecta a la transmisión de audio.

Nota: esta función no está disponible durante una sesión Bluetooth.

1 ⊞ para acceder al menú.

Control de radio	Pasos
Menú	**1** para acceder al menú. **2** ▲ o ▼ para ir a `Config. radio` y Pulse para seleccionar. **3** ▲ o ▼ para ir a `Config. radio` y Pulse para seleccionar. **4** ▲ o ▼ para ir a `Audio inteligente` y Pulse para seleccionar. **Nota:** También puede utilizar ◀ o ▶ para cambiar la opción seleccionada. **5** Lleve a cabo una de las siguientes acciones: • Pulse para habilitar el Audio inteligente. La pantalla muestra ✓ junto a Habilitado.

Control de radio	Pasos
	• Pulse para deshabilitar el Audio inteligente. Desaparece ✓ junto a Habilitado.
	2 ▲ o ▼ para ir a `Herramientas` y Pulse para seleccionar.
	3 ▲ o ▼ para ir a `Config. radio` y Pulse para seleccionar.
	4 ▲ o ▼ para ir a `Audio inteligente` y Pulse para seleccionar.
	5 Lleve a cabo una de las siguientes acciones: • Pulse para habilitar el Audio inteligente. La pantalla muestra ✓ junto a Habilitado. • Pulse para deshabilitar el Audio inteligente. Desaparece ✓ junto a Habilitado.

Activación y desactivación del supresor de respuesta acústica

Esta función le permite minimizar la respuesta acústica de las llamadas recibidas.

1 para acceder al menú.

2 o para ir a `Herramientas` y Pulse para seleccionar.

3 o para ir a `Config. radio` y Pulse para seleccionar.

4 o para ir a `Supresor de AF` y Pulse para seleccionar.

También puede utilizar o para cambiar la opción seleccionada.

5 Lleve a cabo una de las siguientes acciones.

- Pulse para habilitar el supresor de respuesta acústica. La pantalla muestra ✓ junto a Habilitado.
- Pulse para deshabilitar el supresor de respuesta acústica. Desaparece ✓ junto a Habilitado.

Configuración de la introducción de texto

Puede configurar los siguientes ajustes para introducir texto en la radio:

- Predicción de palabras
- Palabra correcta
- Frase en mayúscula
- Mis palabras

La radio es compatible con los siguientes métodos de introducción de texto:

- Números
- Simbología
- Predictivo o multipulsación
- Idioma (si está programado)

Nota: Pulse en cualquier momento para volver a la pantalla anterior o mantenga pulsado unos segundos para volver a la pantalla de inicio. la radio sale de la pantalla actual cuando el temporizador de inactividad se agota.

Predicción de palabras

La radio puede aprender secuencias de palabras comunes que introduce con frecuencia. A continuación, predice la siguiente palabra que quizás desee utilizar después de introducir la primera letra de una secuencia de palabras comunes en el editor de texto.

1 Ⓜ para acceder al menú.

2 ▲ o ▼ para ir a `Herramientas` y Pulse Ⓜ para seleccionar.

3 ▲ o ▼ para ir a `Config. radio` y Pulse Ⓜ para seleccionar.

4 ▲ o ▼ para ir a `Entrada texto` y Pulse Ⓜ para seleccionar.

5 ▲ o ▼ para ir a `Pred. palabras` y Pulse Ⓜ para seleccionar.

También puede utilizar ◀ o ▶ para cambiar la opción seleccionada.

6 Lleve a cabo una de las siguientes acciones:

- Pulse Ⓜ para activar Predicción de palabras. La pantalla muestra ✓ junto a Habilitado.
- Pulse Ⓜ para desactivar Predicción de palabras. Desaparece ✓ junto a Habilitado.

Palabra correcta

Ofrece opciones de palabras alternativas cuando el diccionario integrado no reconoce la palabra introducida en el editor de texto.

1 Ⓜ para acceder al menú.

2 ▲ o ▼ para ir a `Herramientas` y Pulse Ⓜ para seleccionar.

3 ▲ o ▼ para ir a `Config. radio` y Pulse Ⓜ para seleccionar.

4 ▲ o ▼ para ir a `Entrada texto` y Pulse Ⓜ para seleccionar.

5 ▲ o ▼ para ir a `Palabra correcta` y Pulse ⊞ para seleccionar.

También puede utilizar ◀ o ▶ para cambiar la opción seleccionada.

6 Lleve a cabo una de las siguientes acciones:

- Pulse ⊞ para activar Palabra correcta. La pantalla muestra ✓ junto a Habilitado.
- Pulse ⊞ para desactivar Palabra correcta. Desaparece ✓ junto a Habilitado.

Frase en mayúscula

Activa automáticamente el uso de mayúscula en la primera letra de la primera palabra de cada frase nueva.

1 ⊞ para acceder al menú.

2 ▲ o ▼ para ir a `Herramientas` y Pulse ⊞ para seleccionar.

3 ▲ o ▼ para ir a `Config. radio` y Pulse ⊞ para seleccionar.

4 ▲ o ▼ para ir a `Entrada texto` y Pulse ⊞ para seleccionar.

5 ▲ o ▼ para ir a `Frase mayús.` y Pulse ⊞ para seleccionar.

6 Lleve a cabo una de las siguientes acciones:

- Pulse ⊞ para activar la frase en mayúscula. La pantalla muestra ✓ junto a Habilitado.
- Pulse ⊞ para desactivar la frase mayúscula. Desaparece ✓ junto a Habilitado.

Visualización de palabras personalizadas

Puede añadir sus propias palabras personalizadas al diccionario integrado de la radio. La radio mantiene una lista que contiene estas palabras.

1 ⊞ para acceder al menú.

2 ▲ o ▼ para ir a `Herramientas` y Pulse ⊞ para seleccionar.

3 ▲ o ▼ para ir a `Config. radio` y Pulse ⊞ para seleccionar.

4 ▲ o ▼ para ir a `Entrada texto` y Pulse ⊞ para seleccionar.

5 ▲ o ▼ para ir a `Mis palabras` y Pulse ⊞ para seleccionar.

6 ▲ o ▼ para ir a la `List of Words` (Lista de palabras) y Pulse ⊞ para seleccionar.
La pantalla muestra la lista de palabras personalizadas.

Edición de palabras personalizadas

Puede editar las palabras personalizadas guardadas en la radio.

1 ⊞ para acceder al menú.

2 ▲ o ▼ para ir a `Herramientas` y Pulse ⊞ para seleccionar.

3 ▲ o ▼ para ir a `Config. radio` y Pulse ⊞ para seleccionar.

4 ▲ o ▼ para ir a `Entrada texto` y Pulse ⊞ para seleccionar.

5 ▲ o ▼ para ir a `Mis palabras` y Pulse ⊞ para seleccionar.

6 ▲ o ▼ para ir a la `List of Words` (Lista de palabras) y Pulse ⊞ para seleccionar.
La pantalla muestra la lista de palabras personalizadas.

7 ▲ o ▼ para ir a la palabra requerida y Pulse ⊞ para seleccionar.

8 ▲ o ▼ para ir a `Editar` y Pulse ⊞ para seleccionar.

9 Utilice el teclado para editar la palabra personalizada.

Pulse ◀ para desplazarse un espacio hacia la izquierda. Pulse ▶ [#] o la tecla para desplazarse un espacio hacia la derecha. Pulse la tecla [*] para borrar cualquier carácter no deseado. Mantenga pulsado [#] para cambiar el método de introducción de texto. Pulse ⊞ cuando haya terminado la palabra personalizada.

La pantalla muestra un pequeño aviso de transición, que confirma que se ha guardado la palabra personalizada.

Si se guarda la palabra personalizada, suena un tono y la pantalla muestra un pequeño aviso positivo.

Si no se guarda la palabra personalizada, suena un tono bajo y la pantalla muestra un pequeño aviso negativo.

Adición de palabras personalizadas

Puede añadir sus propias palabras personalizadas al diccionario integrado de la radio.

1 ⊞ para acceder al menú.

2 ▲ o ▼ para ir a `Herramientas` y Pulse ⊞ para seleccionar.

3 ▲ o ▼ para ir a `Config. radio` y Pulse ⊞ para seleccionar.

4 ▲ o ▼ para ir a `Entrada texto` y Pulse ⊞ para seleccionar.

5 ▲ o ▼ para ir a `Mis palabras` y Pulse ⊞ para seleccionar.

6 ▲ o ▼ para ir `Nueva palabra` y Pulse ⊞ para seleccionar.
La pantalla muestra la lista de palabras personalizadas.

7 Utilice el teclado para editar la palabra personalizada.

Pulse ◀ para desplazarse un espacio hacia la izquierda. Pulse ▶ [#] o la tecla para desplazarse un espacio hacia la derecha. Pulse la tecla [*] para borrar cualquier carácter no deseado. Mantenga pulsado [#] para cambiar el método de introducción de texto. Pulse [OK] cuando haya terminado la palabra personalizada.

La pantalla muestra un pequeño aviso de transición, que confirma que se ha guardado la palabra personalizada.

Si se guarda la palabra personalizada, suena un tono y la pantalla muestra un pequeño aviso positivo.

Si no se guarda la palabra personalizada, suena un tono bajo y la pantalla muestra un pequeño aviso negativo.

Eliminación de una palabra personalizada

Puede eliminar las palabras personalizadas guardadas en la radio.

1 [OK] para acceder al menú.

2 ▲ o ▼ para ir a `Herramientas` y Pulse [OK] para seleccionar.

3 ▲ o ▼ para ir a `Config. radio` y Pulse [OK] para seleccionar.

4 ▲ o ▼ para ir a `Entrada texto` y Pulse [OK] para seleccionar.

5 ▲ o ▼ para ir a `Mis palabras` y Pulse [OK] para seleccionar.

6 ▲ o ▼ para ir a la palabra requerida y Pulse [OK] para seleccionar.

7 ▲ o ▼ para ir a `Borrar` y Pulse [OK] para seleccionar.

8 Seleccione una de las siguientes.

- En `Delete Entry?` (¿Borrar entrada?), Pulse [OK] para seleccionar `Sí`. La pantalla muestra `Entrada eliminada`.

- ▲ o ▼ para ir a No y pulse ⊞ para volver a la pantalla anterior.

Eliminación de todas las palabras personalizadas

Puede eliminar todas las palabras personalizadas del integrado de la radio.

1 ⊞ para acceder al menú.

2 ▲ o ▼ para ir a Herramientas y Pulse ⊞ para seleccionar.

3 ▲ o ▼ para ir a Config. radio y Pulse ⊞ para seleccionar.

4 ▲ o ▼ para ir a Entrada texto y Pulse ⊞ para seleccionar.

5 ▲ o ▼ para ir a Mis palabras y Pulse ⊞ para seleccionar.

6 ▲ o ▼ para ir a Borrar todo y Pulse ⊞ para seleccionar.

7 Seleccione una de las siguientes.

- En Delete Entry? (¿Borrar entrada?), Pulse ⊞ para seleccionar Sí. La pantalla muestra Entrada eliminada.
- ▲ o ▼ para ir a No y pulse ⊞ para volver a la pantalla anterior.

Acceso a la información general de la radio

La radio contiene información sobre lo siguiente:

- Batería
- Grado de inclinación (acelerómetro)
- Índice numérico del modelo de radio
- CRC del codeplug de la tarjeta opcional a través del aire (OTA)
- Número de sitio
- Información del sitio
- Alias e ID de radio
- Versiones de firmware y codeplug
- Información sobre software de código abierto

Pulse  en cualquier momento para volver a la pantalla anterior o mantenga pulsado  unos segundos para volver a la pantalla de inicio. la radio sale de la pantalla actual cuando el temporizador de inactividad se agota.

Acceso a la información de la batería

Se muestra la información de la batería de la radio.

1 para acceder al menú.

2 o para ir a `Herramientas` y Pulse para seleccionar.

3 o para ir a `Info. radio` y Pulse para seleccionar.

4 o para ir a `Info. batería` y Pulse para seleccionar.

En la pantalla aparece la información de la batería.

SOLO para baterías **IMPRES**: en la pantalla aparece `Reacondic. batería` si la batería debe reacondicionarse en un cargador IMPRES. Una vez finalizado el proceso de reacondicionamiento, en la pantalla aparece la información de la batería.

Comprobación del índice de número de modelo de radio

Este número de índice identifica el hardware específico del modelo de radio. Quizás se lo pida el administrador del sistema cuando prepare un nuevo codeplug de tarjeta opcional para la radio.

1 para acceder al menú.

2 o para ir a `Herramientas` y Pulse para seleccionar.

3 o para ir a `Info. radio` y Pulse para seleccionar.

4 o para ir a `Índice modelo` y Pulse para seleccionar.

En la pantalla aparecerá el índice de número de modelo.

Comprobación del elemento CRC del archivo de conector de código de tarjeta opcional OTA

Siga las instrucciones que se indican a continuación cuando el administrador del sistema le pida que consulte el elemento CRC (comprobación de redundancia cíclica) del archivo de conector de código de tarjeta opcional OTA. Esta opción solo aparece si la tarjeta opcional ha recibido OTA la última actualización del conector de código.

1 Ⓜ para acceder al menú.

2 ▲ o ▼ para ir a `Herramientas` y Pulse Ⓜ para seleccionar.

3 ▲ o ▼ para ir a `Info. radio` y Pulse Ⓜ para seleccionar.

4 ▲ o ▼ para ir a `OB OTA CPcrc` y Pulse Ⓜ para seleccionar.

En la pantalla aparecerán algunas letras y números. Comunique esta información al administrador del sistema de radio exactamente como aparece.

Presentación del ID de sitio (número de sitio)

Nota: si en ese momento la radio no está registrada en ningún emplazamiento, la pantalla mostrará `No registrado`.

Cuando se registra con un emplazamiento de Connect Plus, la radio muestra brevemente el ID de emplazamiento. Tras registrarse, en general no presenta este número. Para visualizar el número de sitio registrado, actúe como se indica a continuación:

1 Ⓜ para acceder al menú.

2 ▲ o ▼ para ir a `Herramientas` y Pulse Ⓜ para seleccionar.

3 ▲ o ▼ para ir a `Info. radio` y Pulse Ⓜ para seleccionar.

4 ▲ o ▼ para ir a Número de sitio y Pulse ⊞ para seleccionar.
En la pantalla aparecerán el ID de red y el número de sitio.

Comprobación de la información del sitio

Nota: si en ese momento la radio no está registrada en ningún emplazamiento, la pantalla mostrará No registrado.

La función de información del sitio proporciona información que puede resultarle útil al técnico de servicio. Consta de la siguiente información:

- Número del repetidor del canal de control actual.
- RSSI: el último valor de intensidad de la señal medido desde el repetidor del canal de control.
- Lista de vecinos enviada por el repetidor del canal de control (cinco números separados por comas).

Si se le pide que use esta función, indique la información mostrada exactamente como aparece en la pantalla.

1 ⊞ para acceder al menú.

2 ▲ o ▼ para ir a Herramientas y Pulse ⊞ para seleccionar.

3 ▲ o ▼ para ir a Info. radio y Pulse ⊞ para seleccionar.

4 ▲ o ▼ para ir a Info. Sitio y Pulse ⊞ para seleccionar.
La pantalla muestra la información del sitio.

Comprobación del ID de la radio

Esta función muestra el ID de la radio.

Siga el procedimiento que se describe a continuación para acceder a esta función a través de la pantalla de la radio.

1 ⊞ para acceder al menú.

2 ▲ o ▼ para ir a Herramientas y Pulse ⊞ para seleccionar.

3 ▲ o ▼ para ir a `Info. radio` y Pulse ⊞ para seleccionar.

4 ▲ o ▼ para ir a `Mi ID` y Pulse ⊞ para seleccionar.
En la pantalla aparecerá el ID de radio.

Verificación de la versión de firmware y de Codeplug

Muestra la versión del firmware de la radio.

1 ⊞ para acceder al menú.

2 ▲ o ▼ para ir a `Herramientas` y Pulse ⊞ para seleccionar.

3 ▲ o ▼ para ir a `Info. radio` y Pulse ⊞ para seleccionar.

4 ▲ o ▼ para ir a `Versiones` y Pulse ⊞ para seleccionar.
La pantalla muestra una lista con la siguiente información:

- Versión de firmware (radio)
- Versión de conector de código (radio)
- Versión de firmware de tarjeta opcional
- Versión de frecuencia de tarjeta opcional
- Versión de hardware de tarjeta opcional
- Versión de conector de código de tarjeta opcional

Comprobación de actualizaciones

Connect Plus proporciona la capacidad de actualizar determinados archivos (conector de código de tarjeta opcional, archivo de frecuencia de red y archivo de firmware de tarjeta opcional) a través de la interfaz aire.

Nota: póngase en contacto con el distribuidor o el administrador de red para determinar si esta característica se ha activado en la radio.

Cualquier radio con pantalla de Connect Plus tiene la capacidad de mostrar el elemento CRC del archivo de conector de código de tarjeta opcional OTA, la versión de archivo de frecuencia o la versión de archivo de firmware de tarjeta opcional actuales a través de una opción del menú. Además, las radios con pantalla que tienen activada la transferencia de archivos a través de la interfaz aire pueden mostrar la

versión de un "archivo pendiente". Un "archivo pendiente" es un archivo de frecuencia o de firmware de tarjeta opcional que la radio de Connect Plus conoce a través de los mensajes del sistema, pero del que aún no ha recopilado todos los paquetes del archivo. En el caso de las radios con pantalla de Connect Plus, el menú presenta opciones para:

- Ver el número de versión del archivo pendiente.
- Ver el porcentaje de paquetes recopilados hasta el momento.
- Solicitar que la radio de Connect Plus reanude la recopilación de paquetes de archivo.

Cuando la radio tiene habilitada la transferencia de archivos de Connect Plus a través de la interfaz aire, en ocasiones puede unirse automáticamente a una transferencia de archivos sin que el usuario de la radio reciba una notificación previa. Mientras la radio está recopilando paquetes del archivo, el LED parpadea con rapidez en rojo y la radio muestra el icono de datos de gran volumen en la barra de estado de la pantalla de inicio.

Nota: la radio de Connect Plus no puede recopilar paquetes de archivo y recibir llamadas al mismo tiempo. Si desea cancelar la transferencia de archivos, pulse y suelte el botón **PTT**. Así, la radio solicitará una llamada al nombre de contacto seleccionado y cancelará la transferencia de archivos hasta que el proceso se reanude más tarde.

El proceso de transferencia de archivos puede volver a empezar por diversos motivos. El primer ejemplo se aplica a todos los tipos de archivo a través de la interfaz aire. Los demás solo se aplican al archivo de frecuencia de red y al archivo de firmware de tarjeta opcional:

- El administrador del sistema de radio reinicia la transferencia de archivos a través de la interfaz aire.
- El tiempo predefinido de la tarjeta opcional se agota, lo que provoca que esta reanude automáticamente el proceso de recopilar paquetes.
- Sin que se haya agotado el tiempo establecido, el usuario de la radio solicita que se reanude la transferencia de archivos a través de la opción del menú.

Cuando la radio de Connect Plus termina de descargar todos los paquetes de archivo, debe actualizarse con ese archivo recién adquirido. En lo que se refiere al archivo de frecuencia de red, se trata de un proceso automático que no precisa el

reinicio de la radio. En el caso del archivo de conector de código de tarjeta opcional, es un proceso automático que provoca una breve interrupción del servicio mientras la tarjeta opcional carga la información del conector de código nuevo y vuelve a adquirir un emplazamiento de red. El tiempo que tarde en actualizarse la radio con el archivo de firmware de tarjeta opcional nuevo dependerá de la configuración que haya establecido el distribuidor o administrador del sistema. O bien lo hará inmediatamente tras recopilar todos los paquetes de archivo, o bien esperará hasta la próxima vez en que el usuario active la radio.

Nota: consulte con el distribuidor o administrador del sistema cómo se ha programado la radio.

El proceso de actualización a un nuevo archivo de firmware de tarjeta opcional tarda unos segundos y es necesario que la tarjeta opcional de Connect Plus reinicie la radio. Una vez que comience la actualización, no se podrán realizar o recibir llamadas hasta que el proceso finalice.

Archivo de firmware
Firmware actualizado

Nota: Si el firmware de tarjeta opcional no está actualizado (y si la radio ha recopilado parcialmente una versión más reciente del firmware de tarjeta opcional), la radio muestra una lista con opciones adicionales; `Versión`, `%recibido` y `Descarga`.

1 para acceder al menú.

2 ▲ o ▼ para ir a `Herramientas` y Pulse para seleccionar.

3 ▲ o ▼ para ir a `Info. radio` y Pulse para seleccionar.

4 ▲ o ▼ para ir a `Actualizaciones` y Pulse para seleccionar.

5 ▲ o ▼ para ir a `Firmware` y Pulse para seleccionar.
En la pantalla aparecerá `Firmware actualizado`.

Versión de firmware pendiente

1 para acceder al menú.

2 ▲ o ▼ para ir a `Herramientas` y Pulse ⊞ para seleccionar.

3 ▲ o ▼ para ir a `Info. radio` y Pulse ⊞ para seleccionar.

4 ▲ o ▼ para ir a `Actualizaciones` y Pulse ⊞ para seleccionar.

5 ▲ o ▼ para ir a `Firmware` y Pulse ⊞ para seleccionar.

6 ▲ o ▼ para ir a `Versión` y Pulse ⊞ para seleccionar.

Si hay un archivo de firmware de tarjeta opcional pendiente, la pantalla muestra el número de la versión de firmware pendiente.

Si hay un archivo de firmware de tarjeta opcional pendiente, la pantalla muestra `Firmware actualizado`.

Porcentaje recibido de firmware pendiente

1 ⊞ para acceder al menú.

2 ▲ o ▼ para ir a `Herramientas` y Pulse ⊞ para seleccionar.

3 ▲ o ▼ para ir a `Info. radio` y Pulse ⊞ para seleccionar.

4 ▲ o ▼ para ir a `Actualizaciones` y Pulse ⊞ para seleccionar.

5 ▲ o ▼ para ir a `Firmware` y Pulse ⊞ para seleccionar.

6 ▲ o ▼ para ir a `%recibido` y Pulse ⊞ para seleccionar.
La pantalla mostrará el porcentaje de paquetes de archivo de firmware recibidos hasta ese momento.

Nota: Cuando sea del 100%, habrá que apagar y encender la radio para que comience la actualización del firmware.

Descarga de firmware pendiente

Si la radio de Connect Plus dispone de un archivo parcial por una transferencia OTA de archivo de firmware de tarjeta opcional inconclusa, la unidad reanudará automáticamente la transferencia (si aún está vigente) cuando se agote el tiempo establecido en un temporizador interno. Si desea que la unidad continúe con la transferencia del archivo de firmware de tarjeta opcional en curso antes de que se agote dicho tiempo, utilice la opción Descarga descrita anteriormente.

1 Ⓜ para acceder al menú.

2 ▲ o ▼ para ir a `Herramientas` y Pulse Ⓜ para seleccionar.

3 ▲ o ▼ para ir a `Info. radio` y Pulse Ⓜ para seleccionar.

4 ▲ o ▼ para ir a `Actualizaciones` y Pulse Ⓜ para seleccionar.

5 ▲ o ▼ para ir a `Firmware` y Pulse Ⓜ para seleccionar.

6 ▲ o ▼ para ir a `Descarga` y Pulse Ⓜ para seleccionar.
La pantalla muestra lo siguiente:

Descarga disponible	`Iniciar descarga`
Sin descargas disponibles	`Descarga no disponible`

7 Lleve a cabo una de las siguientes acciones:

- Seleccione `Sí` y pulse Ⓜ para iniciar la descarga.
- Seleccione `No` y pulse Ⓜ para volver al menú anterior.

Archivo de frecuencia

Archivo frecuencia actualizado

Nota: Si el archivo de frecuencia no está actualizado (y si la radio ha recopilado parcialmente una versión

más reciente del archivo de frecuencia) la radio muestra una lista con opciones adicionales; `Versión`, `%recibido` y `Descarga`.

1. Pulse el botón de menú para acceder al menú.
2. Pulse ▲ o ▼ para ir a `Herramientas` y Pulse el botón de menú para seleccionar.
3. Pulse ▲ o ▼ para ir a `Info. radio` y Pulse el botón de menú para seleccionar.
4. Pulse ▲ o ▼ para ir a `Frecuencia` y Pulse el botón de menú para seleccionar.
   La pantalla mostrará `Archivo frec. actualizado`.

Versión de archivo de frecuencia pendiente

1. Pulse el botón de menú para acceder al menú.
2. Pulse ▲ o ▼ para ir a `Herramientas` y Pulse el botón de menú para seleccionar.
3. Pulse ▲ o ▼ para ir a `Info. radio` y Pulse el botón de menú para seleccionar.
4. Pulse ▲ o ▼ para ir a `Actualizaciones` y Pulse el botón de menú para seleccionar.
5. Pulse ▲ o ▼ para ir a `Frecuencia` y Pulse el botón de menú para seleccionar.
6. Pulse ▲ o ▼ para ir a `Versión` y Pulse el botón de menú para seleccionar.
   Si hay un archivo de frecuencia pendiente, la pantalla muestra el número de versión del archivo de frecuencia pendiente.

Porcentaje recibido de archivo de frecuencia pendiente

1. Pulse el botón de menú para acceder al menú.
2. Pulse ▲ o ▼ para ir a `Herramientas` y Pulse el botón de menú para seleccionar.

3 ▲ o ▼ para ir a `Info. radio` y Pulse ⊞ para seleccionar.

4 ▲ o ▼ para ir a `Actualizaciones` y Pulse ⊞ para seleccionar.

5 ▲ o ▼ para ir a `%recibido` y Pulse ⊞ para seleccionar.
La pantalla mostrará el porcentaje de paquetes de archivo de frecuencia recibidos hasta ese momento.

Descarga de archivo de frecuencia pendiente

Si la radio de Connect Plus dispone de un archivo parcial por una transferencia OTA de archivo de frecuencia de red inconclusa, la unidad reanudará automáticamente la transferencia (si aún está vigente) cuando se agote el tiempo establecido en un temporizador interno. Si desea que la unidad continúe con la transferencia del archivo de frecuencia de red en curso antes de que se agote dicho tiempo, utilice la opción Descarga descrita a continuación.

1 ⊞ para acceder al menú.

2 ▲ o ▼ para ir a `Herramientas` y Pulse ⊞ para seleccionar.

3 ▲ o ▼ para ir a `Info. radio` y Pulse ⊞ para seleccionar.

4 ▲ o ▼ para ir a `Actualizaciones` y Pulse ⊞ para seleccionar.

5 ▲ o ▼ para ir a `Frecuencia` y Pulse ⊞ para seleccionar.

6 ▲ o ▼ para ir a `Descarga` y Pulse ⊞ para seleccionar.

Descarga no disponible en este momento	`Descarga no disponible`
Descarga disponible en este momento	`Iniciar descarga`

7 Lleve a cabo una de las siguientes acciones:

- Seleccione Sí y pulse para iniciar la descarga.
- Seleccione No y pulse para volver al menú anterior.

Garantía de las baterías y de los cargadores

Garantía de fabricación

La garantía de fabricación ofrece una garantía contra los defectos de fabricación bajo condiciones normales de uso y servicio.

Baterías de la serie SL	12 meses
Cargadores (de una unidad y múltiples, sin pantalla)	12 meses

Garantía de capacidad

La garantía de capacidad garantiza el 80 % de la capacidad nominal de la duración de la garantía.

Baterías de iones de litio (Li-Ion)	12 meses

Garantía limitada

PRODUCTOS DE COMUNICACIÓN DE MOTOROLA

I. ÁMBITO Y DURACIÓN DE LA GARANTÍA:

MOTOROLA SOLUTIONS, INC. (en adelante, "MOTOROLA") garantiza los Productos de comunicación fabricados por MOTOROLA que se indican a continuación (en adelante, el "Producto") contra defectos materiales y de fabricación con un uso y un servicio normales durante un periodo a contar a partir de la fecha de compra de acuerdo con las especificaciones siguientes:

Radios digitales y portátiles serie SL	24 meses
Accesorios del producto (sin incluir baterías y cargadores)	12 meses

Según lo considere oportuno y sin coste adicional, MOTOROLA reparará el Producto (con piezas nuevas o reacondicionadas), lo sustituirá (por un Producto nuevo o reacondicionado) o bien reembolsará el precio de compra del mismo durante el periodo de garantía siempre que el producto se devuelva de acuerdo con los términos de esta garantía. Las piezas o tarjetas sustituidas quedan garantizadas durante el período restante de garantía original pertinente. Todas las piezas sustituidas del Producto pasarán a ser propiedad de MOTOROLA.

MOTOROLA otorga la presente garantía limitada única y expresamente al comprador final y, por lo tanto, no se puede asignar o transferir a ninguna otra parte. Esta es la garantía completa del Producto fabricado por MOTOROLA. MOTOROLA no asume ninguna obligación o responsabilidad por las adiciones o modificaciones a la presente garantía a menos que una persona responsable de MOTOROLA así lo establezca en un documento por escrito y debidamente firmado.

Salvo acuerdo por separado entre MOTOROLA y el comprador final, MOTOROLA no garantiza la instalación, el mantenimiento ni el servicio del Producto.

MOTOROLA no puede responsabilizarse en ningún caso de los equipos auxiliares que no hayan sido suministrados por MOTOROLA, que estén

conectados o se utilicen en conexión con el Producto ni del funcionamiento del Producto con cualquier equipo auxiliar y, en consecuencia, se excluyen expresamente de la presente garantía todos los equipos mencionados. Puesto que todos los sistemas que pueden utilizar el Producto son exclusivos, MOTOROLA renuncia a cualquier responsabilidad relativa al alcance, la cobertura o el funcionamiento del sistema en su conjunto en el marco de la presente garantía.

II. DISPOSICIONES GENERALES:

La presente garantía establece el pleno alcance de las responsabilidades de MOTOROLA en relación con el Producto. La reparación, la sustitución o el reembolso del importe de compra, a discreción de MOTOROLA, son las únicas vías de recurso. LA PRESENTE GARANTÍA PREVALECE DE FORMA EXCLUSIVA SOBRE TODAS LAS DEMÁS GARANTÍAS EXPRESAS. LAS GARANTÍAS IMPLÍCITAS, INCLUIDAS, SIN LIMITACIÓN ALGUNA, LAS GARANTÍAS IMPLÍCITAS DE COMERCIABILIDAD Y ADECUACIÓN PARA CUALQUIER PROPÓSITO EN PARTICULAR SE LIMITAN A LA DURACIÓN DE LA PRESENTE GARANTÍA LIMITADA. EN NINGÚN CASO, MOTOROLA SERÁ RESPONSABLE POR DAÑOS QUE EXCEDAN EL IMPORTE DE COMPRA DEL PRODUCTO, PÉRDIDA DE USO, PÉRDIDA DE TIEMPO, MOLESTIAS, PÉRDIDA COMERCIAL, PÉRDIDA DE BENEFICIOS O AHORROS, O CUALQUIER OTRO DAÑO INCIDENTAL, ESPECIAL O CONSECUENTE DERIVADO DEL USO O LA INCAPACIDAD DE UTILIZAR DICHO PRODUCTO, EN LA MEDIDA EN QUE LA LEY PERMITA EXONERAR DICHA RESPONSABILIDAD.

III. DERECHOS DE LEYES ESTATALES:

DETERMINADOS ESTADOS NO PERMITEN LA EXCLUSIÓN O LA LIMITACIÓN POR DAÑOS INCIDENTALES O CONSECUENTES, O LA LIMITACIÓN SOBRE LA DURACIÓN DE UNA GARANTÍA IMPLÍCITA Y, EN CONSECUENCIA, ES POSIBLE QUE NO SE APLIQUEN LA LIMITACIÓN O LAS EXCLUSIONES DESCRITAS ANTERIORMENTE.

La presente garantía proporciona derechos legales específicos y, asimismo, existen otros derechos que pueden variar según el estado.

IV. OBTENCIÓN DEL SERVICIO DE GARANTÍA:

Para recibir el servicio de garantía, debe presentar una prueba de compra (que incluya la fecha de compra y el número de serie del componente del Producto), así como remitir o enviar el componente del Producto, el transporte y el seguro prepagado a un centro de servicio de garantía autorizado. Motorola proporcionará el servicio de garantía mediante uno de sus servicios de garantía autorizados. Para obtener su servicio de garantía, primero puede ponerse en contacto con la empresa a la que adquirió el Producto (por ejemplo, el distribuidor o el proveedor de servicios de comunicación). También puede llamar a MOTOROLA al 1-800-927-2744 EE. UU./Canadá.

V. ELEMENTOS NO CUBIERTOS POR LA GARANTÍA:

1. Defectos o daños resultantes de la utilización del Producto de forma distinta a su uso normal y habitual.
2. Defectos o daños producidos por un uso incorrecto, accidente, agua o negligencia.
3. Defectos o daños producidos por una prueba, funcionamiento, mantenimiento, instalación, alteración, modificación o ajuste inadecuados.
4. Rotura o daños a las antenas a menos que hayan sido producidos directamente por defectos en el material o mano de obra.
5. Un producto sujeto a modificaciones, operaciones de desmontaje o reparaciones no autorizadas del producto (incluidos, sin limitación alguna, la adición al producto de equipos no suministrados por MOTOROLA) que afecten negativamente al rendimiento del producto o interfieran con la inspección y la comprobación normales del producto de MOTOROLA para la verificación de cualquier reclamación de garantía.
6. Los productos en los que se haya eliminado el número de serie o este no sea legible.
7. Baterías recargables si:
   - alguno de los sellos de la carcasa de la batería está roto o muestra signos de manipulación.
   - el daño o defecto está producido por la carga o utilización de la batería en un equipo o servicio distinto al del Producto para el que se ha especificado.

8 Costes de transporte hasta el almacén de reparación.

9 Un producto que, debido a la alteración ilegal o no autorizada de su software/firmware, no funcione de acuerdo con las especificaciones publicadas por MOTOROLA o las etiquetas de certificación FCC vigentes del producto en el momento en el que fue inicialmente distribuido por MOTOROLA.

10 Los arañazos u otros daños cosméticos en la superficie del Producto que no afecten al funcionamiento del mismo.

11 El desgaste normal derivado del uso.

VI. DISPOSICIONES DE PATENTES Y SOFTWARE:

MOTOROLA defenderá, por cuenta propia, cualquier disputa legal en contra del comprador final en la medida en que se fundamente en la reclamación de que el Producto o sus piezas infringen una patente estadounidense; además, MOTOROLA compensará los costes y daños finalmente imputados al comprador final en el marco de cualquier disputa legal que se pueda atribuir a cualquiera de esas reclamaciones. No obstante, la defensa y los pagos están sujetos a los casos siguientes:

1 el comprador notificará de inmediato a MOTOROLA de cualquier aviso relacionado con dicha demanda,

2 MOTOROLA tendrá el control único de la defensa de dicho juicio y todas las negociaciones para su resolución o compromiso; y

3 en caso de que el Producto o sus piezas sean, o MOTOROLA considere que podrían llegar a ser, el motivo de una reclamación por infracción de una patente de los Estados Unidos, que dicho comprador permita a MOTOROLA, a su discreción y a su cargo, o bien procurar para tal comprador el derecho de continuar utilizando el Producto o las piezas, o bien sustituirlo o modificarlo para que deje de infringir la patente, o bien otorgar a dicho comprador un crédito por el Producto o las piezas según la depreciación y aceptar su devolución. La depreciación corresponderá a una cantidad anual invariable durante la vida útil del Producto o sus piezas, según establezca MOTOROLA.

MOTOROLA no será responsable de reclamaciones por el incumplimiento de patentes en función de la combinación del Producto o sus piezas suministrados de acuerdo con la presente licencia, en relación con el software, los aparatos o los dispositivos que no haya suministrado MOTOROLA. MOTOROLA

tampoco acepta ninguna responsabilidad por el uso de equipos auxiliares o software que no hayan sido suministrados por MOTOROLA y que estén conectados o se utilicen en conexión con el Producto. Las disposiciones anteriores establecen la plena responsabilidad de MOTOROLA en relación con el incumplimiento de patentes por el Producto o cualquiera de sus partes.

Las leyes de los Estados Unidos y otros países conceden a MOTOROLA determinados derechos exclusivos del software con copyright de MOTOROLA, como los derechos exclusivos para reproducir y distribuir copias de dicho software de Motorola. El software de MOTOROLA se puede utilizar exclusivamente en el Producto en el que el software se incluyó originalmente y, por lo tanto, se prohíbe la sustitución, copia, distribución y modificación de cualquier forma de dicho software en ese Producto, así como el uso destinado a producir cualquier Producto derivado. Asimismo, se prohíbe cualquier otro uso, incluidas, sin limitación alguna, la alteración, modificación, reproducción, distribución o ingeniería inversa del software de MOTOROLA, así como el ejercicio de derechos en el software de MOTOROLA. No se concede ninguna licencia implícitamente, ni por impedimento legal ni de cualquier otra forma, por los derechos de patente o copyright de MOTOROLA.

VII. LEGISLACIÓN APLICABLE:

La presente garantía se rige por las leyes del Estado de Illinois, EE. UU.

TecniTran
Telecomunicaciones
www.tecnitran.es info@tecnitran.es
Teléfono: 91 610 66 78
Síguenos en

MOTOROLA

Motorola Solutions, Inc.

MOTOROLA, MOTO, MOTOROLA SOLUTIONS and
the Stylized M logo are trademarks or registered trademarks
of Motorola Trademark Holdings, LLC and are used under license.
All other trademarks are the property of their respective owners.
© 2012–2014 Motorola Solutions, Inc. All rights reserved.
December 2014.

www.motorolasolutions.com/slseries

68012004075-GA