

PROFESSIONAL DIGITAL TWO-WAY RADIO

MOTOTRBO™ DP4801 EX COLOUR DISPLAY PORTABLE USER GUIDE

en | de-DE | fr-FR | it-IT | es-ES | tr | pl | ru | ar

Contenido

Esta Guía del usuario contiene toda la información necesaria para utilizar los dispositivos portátiles de la serie MOTOTRBO.

Información importante sobre seguridad viii

Guía de exposición a radiofrecuencia y seguridad del producto para radios bidireccionales portátiles viii

Versión del software viii

Derechos de copyright del software informático . ix

Precauciones de manipulación x

Introducción 1

Utilización de esta guía 1

Información que le puede ofrecer el distribuidor o administrador del sistema 1

Preparación de la radio para su uso 2

Carga de la batería 2

Colocación de la batería 3

Colocación de la antena 3

Colocación del enganche para el cinturón 4

Instalación de la cubierta del conector universal (cubierta antipolvo) 4

Encendido de la radio 5

Ajuste del volumen 5

Identificación de los controles de la radio 6

Controles de la radio 6

Botones programables 7

Funciones asignables de la radio 7

Funciones asignables de configuración o herramientas 9

Uso del botón de navegación de 4 direcciones . . . 10

Acceso a las funciones programadas 10

Uso del teclado 11

Botón PTT (pulsar para hablar) 12

Cambio entre los modos analógico y digital convencionales 13

Conexión del sitio IP 13

Capacity Plus 14

Linked Capacity Plus 15

Identificación de los indicadores de estado 16

Iconos de pantalla 16

Iconos de llamada 18

Iconos del menú avanzado 18

Iconos pequeños de aviso 19

Iconos de mensajes enviados 19

Indicador LED 20
Tonos de indicador 21
Tonos de audio 21

Realización y recepción de llamadas 22
Selección de una zona 22
Selección de un canal 23
Recepción y respuesta a llamadas de radios 24
Recepción y respuesta a llamadas de grupo . . . 24
Recepción y respuesta a llamadas privadas . . . 25
Recepción de llamadas a todos 25
Recepción y respuesta a una llamada selectiva 26
Recepción y respuesta de una llamada telefónica 27
Llamada telefónica como una llamada privada 27
Llamada telefónica como una llamada de grupo 27
Llamada telefónica como una llamada a todos 28
Realización de una llamada de radio 28
Realización de una llamada con el botón selector de canales 29
Realización de llamadas de grupo 29
Realización de llamadas privadas 30
Realización de llamadas a todos 31
Realización de llamadas selectivas 31
Realización de llamadas telefónicas con el botón de acceso de marcación rápida 32
Realización de una llamada de grupo, privada o a todos con la tecla numérica programable 33
Realización de llamadas telefónicas con el botón de teléfono programable 34
Realización de llamadas telefónicas con el botón de marcado manual programable 36
Realización de llamadas privadas 36
Realización de llamadas telefónicas 36
Interrupción de una llamada de radio 38
Modo directo 38
Funciones de monitorización 39
Monitorización de un canal 39
Monitor permanente 39

Funciones avanzadas 40
Verificación de radio 41
Envío de una verificación de radio 41
Monitor remoto 42
Iniciación del monitor remoto 42
Detención del monitor remoto 44

Listas de rastreo 44
Visualización de una entrada en la lista de rastreo 45
Visualización de una entrada en la lista de rastreo por búsqueda de alias 45
Edición de la lista de rastreo 46
Adición de una nueva entrada a la lista de rastreo 46
Eliminación de una entrada de la lista de rastreo 47
Configuración y edición de la prioridad de una entrada en la lista de rastreo 47
Rastreo 48
Inicio y detención del rastreo 49
Respuesta a una transmisión durante un rastreo 49
Eliminación de canales con ruido 50
Restauración de canales con ruido 50
Rastreo de aceptación 50
Configuración de contactos 51
Realización de una llamada de grupo desde Contactos 52
Realización de una llamada privada desde Contactos 52
Realización de una llamada telefónica desde Contactos 53
Realización de una llamada por búsqueda de alias 55
Asignación de una entrada a una tecla numérica programable 56
Eliminación de la asociación entre la entrada y la tecla numérica programada 57
Configuración de contacto predeterminado 58
Adición de un nuevo contacto 58
Configuración del indicador de llamada 59
Activación o desactivación de los tipos de timbre para las alertas de llamada 59
Activación o desactivación de los timbres de llamada para las llamadas privadas 59
Activación o desactivación de los timbres de llamada para las llamadas selectivas 60
Activación o desactivación de los timbres de llamada para los mensajes de texto 60
Activación o desactivación de los timbres de llamada para el estado de telemetría con texto . 61
Asignación de tipos de timbre 61
Aumento del volumen del tono de alarma 62
Funciones del registro de llamadas 62
Visualización de llamadas recientes 62
Almacenamiento de un alias o ID desde una lista de llamadas 63

Borrado de una llamada de la lista de llamadas 63
Visualización de detalles desde una lista de llamadas 64
Funcionamiento de las alertas de llamada 64
Recepción y respuesta a una alerta de llamada . 64
Realización de una alerta de llamada desde la lista de contactos 65
Realización de una alerta de llamada con el botón de acceso de marcación rápida 65
Funcionamiento de emergencia 66
Recepción de una alarma de emergencia 66
Respuesta a una alarma de emergencia 67
Envío de una alarma de emergencia 67
Envío de una alarma de emergencia con llamada 68
Envío de una alarma de emergencia con transmisión de voz posterior 69
Reinicio del modo de emergencia 70
Salida del modo de emergencia 71
Hombre caído 71
Funciones de mensaje de texto 73
Escritura y envío de mensajes de texto 73
Envío de mensajes de texto con notas rápidas . 74
Envío de un mensaje de texto con notas rápidas con el botón de acceso de marcación rápida 75
Acceso a la carpeta Borrador 75
Visualización de mensajes de texto guardados 75
Edición y envío de mensajes de texto guardados 76
Eliminación de un mensaje de texto guardado desde la carpeta Borrador . . . 76
Gestión de mensajes de texto que no se han podido enviar 77
Reenvío de mensajes de texto 77
Transferencia de mensajes de texto 77
Edición de mensajes de texto 78
Gestión de mensajes de texto enviados 78
Visualización de mensajes de texto enviados . 79
Envío de un mensaje de texto enviado 79
Eliminación de todos los mensajes de texto enviados de la carpeta Enviados 80
Recepción de mensajes de texto 81
Lectura de mensajes de texto 81
Gestión de mensajes de texto recibidos 82
Visualización de mensajes de texto desde el buzón de entrada 82

Visualización de un mensaje de texto de estado de telemetría desde el buzón de entrada 83
Respuesta a los mensajes de texto desde el buzón 83
Borrado de mensajes de texto desde el buzón de entrada 84
Borrado de todos los mensajes de texto desde el buzón de entrada 84
Codificación de mensajes analógicos 85
Envío de codificación de mensajes MDC al despachador 85
Envío de codificación de mensajes de 5 tonos a un contacto 85
Actualización de estado analógico 86
Envío de actualización de estado a un contacto predefinido 86
Visualización de detalles de estado de 5 tonos . . 86
Edición de detalles de estado de 5 tonos 87
Privacidad 87
Multifrecuencia de doble tono (DTMF) 89
Controles de varios sitios 89
Inicio de una búsqueda de sitio automática 89
Interrupción de una búsqueda de sitio automática 90
Inicio de una búsqueda de sitio manual 91
Seguridad 92
Desactivación de la radio 92
Activación de la radio 93
Operario aislado 94
Funciones de bloqueo por contraseña 94
Acceso a la radio mediante contraseña 94
Desbloqueo de la radio en estado de bloqueo . . 95
Activación o desactivación del bloqueo por contraseña 95
Cambio de la contraseña 96
Lista de notificaciones 97
Acceso a la lista de notificaciones 97
Sistema de repetición de rango automático (ARTS) 98
Programación a través del interfaz aire (OTAP) . . . 98
Herramientas 99
Encendido y apagado de tonos/alertas de la radio 99
Encendido y apagado de los tonos del teclado . . 99
Configuración del nivel de diferencia de volumen del tono de alerta 100
Activación o desactivación del tono de Permitir hablar 101
Activación o desactivación del tono de encendido 101

Cambio del modo de pantalla 102
Ajuste del brillo de la pantalla 102
Control de la luz de fondo de la pantalla 103
Configuración del nivel del silenciador 103
Encendido y apagado de la pantalla inicial 104
Bloqueo y desbloqueo del teclado 104
Idioma 105
Configuración del tono de alerta de mensaje de texto 105
Encendido y apagado del indicador LED 106
Activación o desactivación de la función de transmisión activada por voz (VOX) 106
Activación o desactivación de las funciones de tarjeta opcional 107
Identificación de tipo de cable 107
Anuncio de voz 108
Configuración de la función de reconocimiento de voz 108
Transferencia de llamadas 109
Temporizador de menú 109
Micrófono AGC analógico (Mic AGC-A) 110
Micrófono AGC digital (Mic AGC-D) 110
Cambio de la salida de audio entre el altavoz interno de la radio y un accesorio con cables 111
Activación o desactivación de la mejora del sonido 111
Audio inteligente 112
Activación y desactivación del supresor de respuesta acústica 112
Activación y desactivación del control de distorsión dinámica del micrófono 113
GPS 113
Configuración de la introducción de texto 114
  Palabra correcta 114
  Predicción de palabras 115
  Frase en mayúscula 115
  Visualización de palabras personalizadas . . . 116
  Edición de palabras personalizadas 116
  Adición de palabras personalizadas 117
  Eliminación de una palabra personalizada . . 117
  Eliminación de todas las palabras personalizadas 118
Acceso a la información general de la radio . . . 118
  Acceso a la información de la batería 119
  Verificación del alias e ID de radio 120
  Verificación de la versión de firmware y de Codeplug 120
  Verificación de la información de GPS 120
  Actualización del software 121

Información del sitio 122
Valores de RSSI 122
Programación del panel frontal (FPP) 123
Introducción al modo FPP 123
Edición de los parámetros del modo FPP 123
Garantía de las baterías y de los cargadores . . . 124
Garantía limitada 125

Información importante sobre seguridad

Guía de exposición a radiofrecuencia y seguridad del producto para radios bidireccionales portátiles

ATENCIÓN

Esta radio está exclusivamente restringida al uso laboral. Antes de utilizar este producto, lea la guía de exposición a radiofrecuencia y seguridad del producto para radios bidireccionales portátiles, que contiene importantes instrucciones de funcionamiento para un uso seguro, así como información importante sobre la energía de radiofrecuencia y su control, en cumplimiento de las normas y normativas aplicables.

Para obtener una lista de las antenas, las baterías y otros accesorios aprobados por Motorola, visite el siguiente sitio web:

http://www.motorolasolutions.com

Cualquier modificación realizada a este dispositivo, no autorizada expresamente por Motorola, podrá suponer el incumplimiento de las directrices de seguridad y normativas aplicables al uso de la radio. El mantenimiento o las reparaciones de la radio deberán realizarse exclusivamente en centros de servicio autorizados de Motorola. Póngase en contacto con su distribuidor o administrador del sistema para obtener más información.

Versión del software

Todas las funciones que se describen en las secciones siguientes soportan la versión del software de la radio **R02.40.00**.

Consulte ***Verificación de la versión de firmware y de Codeplug*** en la página 120 a fin de determinar la versión del software de la radio.

Consulte a su distribuidor o administrador del sistema para obtener más información acerca de todas las funciones soportadas.

Derechos de copyright del software informático

Los productos de Motorola descritos en el presente manual pueden incluir programas informáticos de Motorola protegidos por derechos de copyright almacenados en memorias de semiconductores o en otro tipo de medios. La legislación de Estados Unidos y otros países reservan ciertos derechos exclusivos a favor de Motorola con respecto a los programas informáticos protegidos por derechos de copyright, incluidos, entre otros, el derecho exclusivo de copia y reproducción de cualquier modo de dichos programas informáticos. Por consiguiente, se prohíbe la copia, la reproducción, la modificación, el uso de técnicas de ingeniería inversa y la distribución de forma alguna de todo programa informático de Motorola protegido por derechos de copyright e incluido en los productos descritos en el presente manual, sin el consentimiento expreso por escrito de Motorola. Asimismo, la adquisición de los productos de Motorola no garantiza, de forma implícita ni explícita, por impedimento legal ni de ningún otro modo, ningún tipo de licencia en lo que respecta a los derechos de copyright, las patentes o las solicitudes de patentes de Motorola, excepto en los casos de uso de licencias normales y no excluyentes derivados de la ejecución de la ley en la venta de un producto.

La tecnología de codificación de voz AMBE+2™ que incluye este producto está protegida por derechos de propiedad intelectual, incluidos derechos de patente, copyrights y secretos comerciales de Digital Voice Systems, Inc.

Esta tecnología de codificación de voz tiene licencia exclusiva para su uso con este equipo de comunicaciones. Se prohíbe de forma explícita al usuario de esta tecnología descompilar, usar técnicas de ingeniería inversa, desmontar el código objeto o convertir de ninguna otra forma el código objeto en un formato legible.

Números de patente de EE. UU. n.º 5.870.405, n.º 5.826.222, n.º 5.754.974, n.º 5.701.390, n.º 5.715.365, n.º 5.649.050, n.º 5.630.011, n.º 5.581.656, n.º 5.517.511, n.º 5.491.772, n.º 5.247.579, n.º 5.226.084 y n.º 5.195.166.

Precauciones de manipulación

La radio portátil digital de la serie MOTOTRBO cumple las especificaciones IP67, lo que le permite soportar condiciones adversas como estar sumergidos en agua.

- Si la radio se ha sumergido en agua, agítela bien para eliminar el agua que pudiera haber quedado dentro de la rejilla del altavoz y del puerto del micrófono. Si quedara agua dentro podría afectar a la calidad del sonido.
- Si el área de contacto de la batería de la radio ha estado expuesta al agua, limpie y seque los contactos de la batería tanto en la radio, como en la batería, antes de volver a colocar la batería. El agua residual podría provocar un cortocircuito en la radio.
- Si la radio ha estado sumergida en una sustancia corrosiva (por ejemplo, agua salada), enjuague la radio y la batería con agua dulce y seque ambos componentes.
- Para limpiar las superficies exteriores de la radio, utilice una solución diluida de detergente suave de lavavajillas y agua dulce (es decir, una cucharadita de detergente por cada 4 litros de agua).
- No bloquee nunca el conducto de ventilación (orificio) situado en el chasis de la radio, por debajo del contacto de la batería. Este conducto permite igualar la presión de la radio. Si lo hiciera, podrían producirse filtraciones dentro de la radio y el dispositivo perdería sus propiedades de ser sumergible.
- No obstruya ni cubra nunca el conducto de ventilación, ni siquiera con una etiqueta.
- Asegúrese de que ninguna sustancia aceitosa entre en contacto con el conducto de ventilación.
- La radio con antena conectada correctamente se ha diseñado para sumergirse a una profundidad máxima de 1 metro (3,28 pies), durante un máximo de 30 minutos. Rebasar cualquiera de estos límites o el uso de la radio sin antena, podría provocar daños en la radio.
- Al limpiar la radio, no utilice un pulverizador de chorro a alta presión, ya que excedería la presión de 1 metro de profundidad y podría provocar la filtración de agua en la radio.



Precaución

No desmonte la radio. Esto podría dañar las juntas de la radio y provocar filtraciones en la radio. El mantenimiento de la radio deberá realizarse únicamente en un servicio técnico equipado para probar y cambiar las juntas de la radio.

Introducción

Dedique unos minutos a revisar la siguiente información:

Utilización de esta guía . . . . . .página 1
Información que le puede ofrecer el distribuidor o administrador del sistema . . . . . .página 1

Utilización de esta guía

Esta Guía del usuario describe el funcionamiento básico de los dispositivos portátiles MOTOTRBO.

Sin embargo, es posible que el distribuidor o el administrador del sistema hayan personalizado la radio para satisfacer sus necesidades. Póngase en contacto con el distribuidor o el administrador del sistema para obtener más información.

A lo largo de este documento, los siguientes iconos se utilizan para indicar las funciones soportadas con el modo analógico convencional o con el modo digital convencional:



Indica una función disponible **solo en modo analógico** convencional.



Indica una función disponible **solo en modo digital** convencional.

No se muestran iconos para las funciones que están disponibles en **ambos** modos convencionales; analógico y digital.

Para obtener más información sobre las funciones que están disponibles en un modo multisitio convencional, consulte ***Conexión del sitio IP*** en la página 13.

Las funciones seleccionadas **también** están disponibles en el modo troncal de un solo sitio, Capacity Plus. Consulte ***Capacity Plus*** en la página 14 para obtener más información.

Las funciones seleccionadas **también** están disponibles en el modo troncal multisitio; Linked Capacity Plus. Consulte ***Linked Capacity Plus*** en la página 15 para obtener más información.

Información que le puede ofrecer el distribuidor o administrador del sistema

Puede consultar con su distribuidor o administrador del sistema lo siguiente:

- ¿Se ha programado la radio con canales convencionales predeterminados?
- ¿Qué botones se han programado para acceder a otras funciones?
- ¿Qué accesorios opcionales pueden satisfacer sus necesidades?
- ¿Cuáles son las prácticas recomendadas de uso de las radios para una comunicación efectiva?
- ¿Qué procedimientos de mantenimiento contribuirán a incrementar la vida útil de la radio?

Preparación de la radio para su uso

Monte la radio siguiendo los pasos que se detallan a continuación:

Carga de la batería . . . . . página 2
Colocación de la batería . . . . . página 3
Colocación de la antena . . . . . página 3
Colocación del enganche para el cinturón . . . . . página 4
Instalación de la cubierta del conector universal (cubierta antipolvo). . . . . página 4
Encendido de la radio . . . . . página 5
Ajuste del volumen . . . . . página 5

Carga de la batería



Precaución

Cargue la batería sólo en zonas no peligrosas. Una vez cargada la batería, deje que la radio repose al menos 3 minutos.

Para obtener el mejor rendimiento, la radio funciona con una batería de ión litio (Li-Ion) certificada por Motorola. Para evitar daños y cumplir con los términos de la garantía, cargue la batería utilizando un cargador Motorola *exactamente* tal como se describe en la guía del usuario del cargador.

Si la batería está conectada a la radio, asegúrese de que la radio permanece apagada durante la carga.

Cargue una batería nueva 14 o 16 horas antes del primer uso para conseguir un mejor rendimiento.

IMPORTANTE: Cargue **SIEMPRE** la batería IMPRES con un cargador IMPRES para optimizar la vida útil de la batería y los valiosos datos de la batería. Las baterías IMPRES que se cargan exclusivamente con cargadores IMPRES reciben una ampliación de la garantía de seis meses sobre la duración de la garantía estándar de la batería de primera calidad Motorola.

Colocación de la batería

Precaución

No sustituya la batería en entornos con gas y polvo. Sustituya la batería sólo en áreas no peligrosas.

Alinee la batería con las guías de la parte posterior de la radio. Presione firmemente la batería y deslícela hacia arriba hasta que el cierre encaje en su lugar. Coloque el cierre de la batería en la posición de cierre.

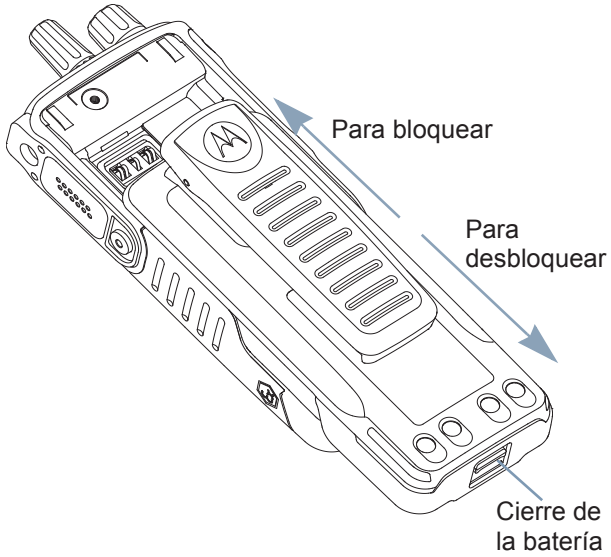

Para extraer la batería, apague la radio. Desplace el cierre de la batería hasta la posición de apertura, deslice la batería hacia abajo y sáquela de las guías.

Colocación de la antena

Con la radio apagada, coloque la antena en el receptáculo y gírela en el sentido de las agujas del reloj.

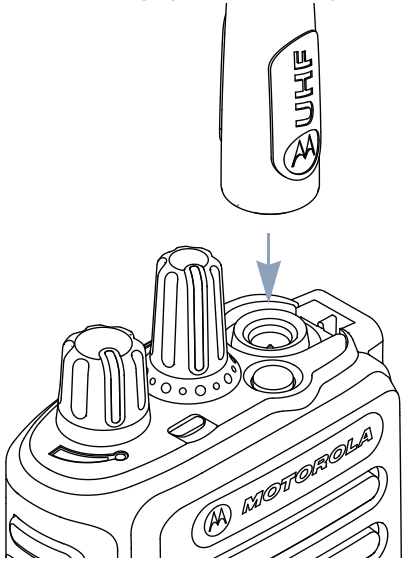

Para quitar la antena, gírela en sentido contrario a las agujas del reloj.

Precaución

Si es necesario cambiar la antena, asegúrese de que se utilizan únicamente antenas MOTOTRBO. En caso contrario la radio resultará dañada.

Colocación del enganche para el cinturón

Alinee las ranuras del enganche con las de la batería y empuje hacia abajo hasta que oiga un clic.

Para quitar el enganche, saque la pestaña del enganche de cinturón de la batería. Quizá le resulte más fácil si utiliza una llave. A continuación, deslice el enganche hacia arriba y extráigalo de la radio.

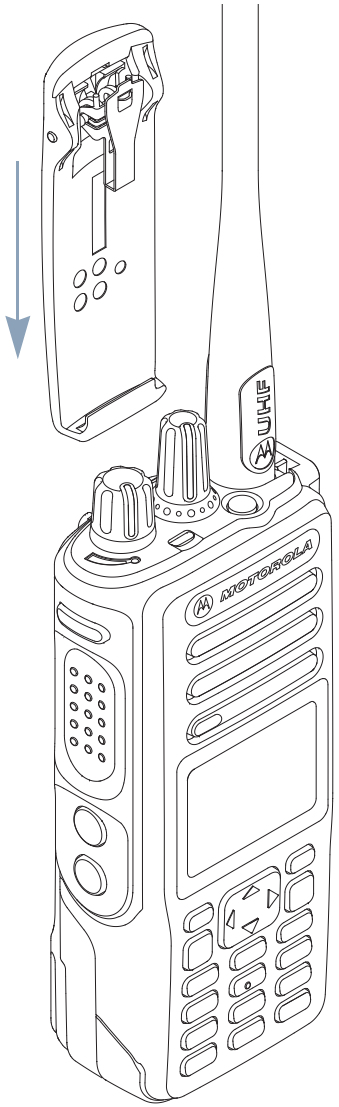

Instalación de la cubierta del conector universal (cubierta antipolvo)

El conector universal está situado en el lateral de la antena de la radio. Se utiliza para conectar los accesorios MOTOTRBO a la radio.

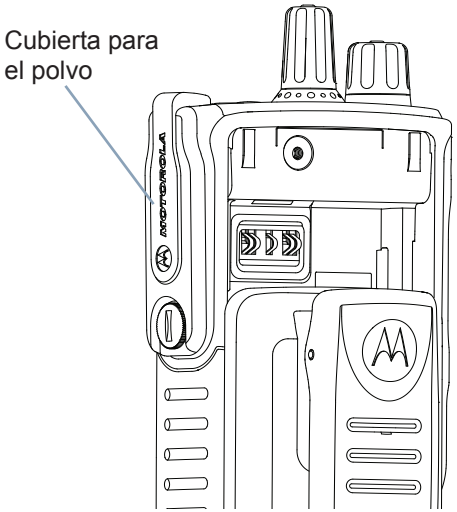

Inserte el extremo de la cubierta con forma de gancho en las ranuras que hay por encima del conector universal. Empuje la cubierta hacia abajo para fijar la pestaña adecuadamente en el conector de radiofrecuencia.

Gire el tornillo en el sentido de las agujas del reloj para fijar la cubierta del conector a la radio.

Para extraer la cubierta del conector universal, presione hacia abajo sobre la cubierta y gire el tornillo en el sentido contrario a las agujas del reloj.

Sustituya la cubierta de polvo cuando no se esté utilizando el conector universal.

Encendido de la radio

Gire **el botón de encendido/apagado/volumen** en el sentido de las agujas del reloj hasta que oiga un clic. Verá MOTOTRBO (TM) en la pantalla de la radio durante un momento, seguido de un mensaje o una imagen de bienvenida.

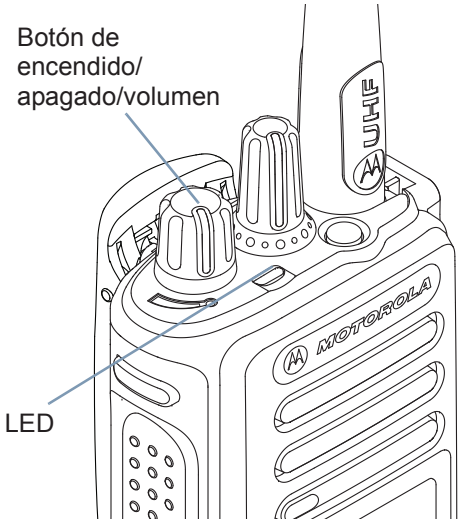

El indicador LED se ilumina en verde fijo y la pantalla de inicio se ilumina si la luz de fondo está configurada para encenderse automáticamente.

NOTA: La pantalla de inicio no se ilumina durante el encendido si el indicador LED está desactivado (consulte ***Encendido y apagado del indicador LED*** en la página 106).

Suena un breve tono, que indica que la prueba de encendido se ha realizado correctamente.

NOTA: No se oirá ningún tono de encendido si la función Tonos/Alertas de la radio está desactivada (consulte ***Encendido y apagado de tonos/alertas de la radio*** en la página 99).

Si la radio no se enciende, compruebe la batería. Asegúrese de que está cargada y conectada correctamente. Si la radio sigue sin encenderse, póngase en contacto con su distribuidor.

Para apagar la radio, gire este botón en el sentido contrario a las agujas del reloj hasta que oiga un clic. Durante un breve período de tiempo se mostrará el mensaje Apagando en la pantalla de la radio.

Ajuste del volumen

Para aumentar el volumen, gire el **botón de encendido/apagado/volumen** en el sentido de las agujas del reloj.



Para disminuir el volumen, gire este botón hacia la izquierda.

NOTA: Puede programar la radio para que tenga una compensación de volumen mínima de forma que el nivel del volumen no se pueda bajar totalmente. Póngase en contacto con el distribuidor o el administrador del sistema para obtener más información.

Identificación de los controles de la radio

Dedique unos minutos a revisar la siguiente información:

Controles de la radio . . . . . página 6
Botones programables . . . . . página 7
Uso del botón de navegación de 4 direcciones . . . . página 10
Acceso a las funciones programadas . . . . . página 10
Uso del teclado . . . . . página 11
Botón PTT (pulsar para hablar). . . . . página 12
Cambio entre los modos analógico y digital convencionales . . . . . página 13
Conexión del sitio IP . . . . . página 13
Capacity Plus . . . . . página 14
Linked Capacity Plus. . . . . página 15

Controles de la radio

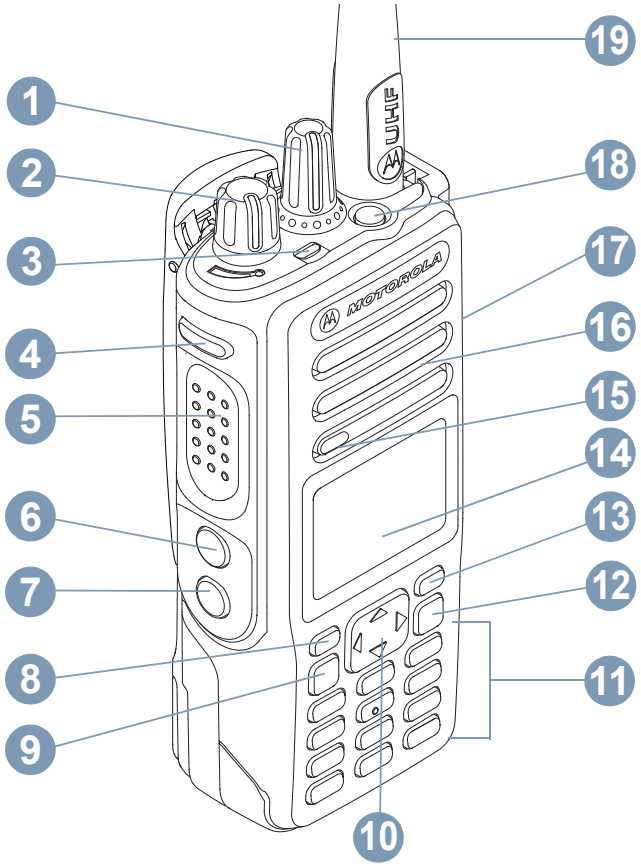

1. Botón selector de canales*
2. Botón de encendido/apagado/volumen
3. Indicador LED

4. Botón lateral 1**
5. Botón **PTT** (pulsar para hablar)
6. Botón lateral 2**
7. Botón lateral 3**
8. Botón frontal P1**
9. Botón de menú/aceptar
10. Botón de navegación de 4 direcciones
11. Teclado
12. Botón para volver e ir al inicio
13. Botón frontal P2**
14. Pantalla
15. Micrófono
16. Altavoz
17. Conector universal para accesorios
18. Botón de emergencia**
19. Antena

** Las radios con pantalla tienen un botón selector de canales giratorio continuo*
*** Estos botones son programables.*

Botones programables

Su distribuidor puede programar los botones programables como accesos directos a las **funciones de la radio** o a los **canales/grupos predeterminados** según la duración de la pulsación del botón:

- Pulsación corta: consiste en pulsar y soltar el botón rápidamente.
- Pulsación larga: consiste en pulsar y mantener pulsado el botón durante la duración programada.
- Pulsación continua: consiste en dejar pulsado el botón.

NOTA: La duración programada de pulsación de botones se puede aplicar a todas las funciones o configuraciones de la radio o herramientas asignables. Consulte ***Funcionamiento de emergencia*** en la página 66 para obtener más información de la duración programada del botón **Emergencia**.

Funciones asignables de la radio

Perfiles de audio: permite al usuario seleccionar el perfil de audio preferido.

Conmutación de audio: alterna la salida de audio entre el altavoz interno de la radio y el altavoz del accesorio con cables.

Contactos: permite acceder directamente a la lista de contactos.

Alerta llamd.: permite acceder directamente a la lista de contactos para que pueda seleccionar un contacto al que enviarle una alerta de llamada.

Transf. llamd.: activa o desactiva la transferencia de llamadas.

Reg. llamd.: selecciona la lista del registro de llamadas.

Anuncio de voz para canal: reproduce mensajes de voz de anuncio de canal y zona para el canal actual. Esta función no está disponible cuando el anuncio de voz está desactivado.

Emergencia: dependiendo de la programación, inicia o cancela una llamada o una alarma de emergencia.

Audio inteligente Enc./Apag.: activa o desactiva el audio inteligente.

Marcado manual : dependiendo de la programación, inicia una llamada privada o telefónica al teclear cualquier ID de suscriptor o número de teléfono.

Nav. man. sit.*‡ : inicia la búsqueda manual en el sitio.

Mic. AGC en./ap.: activa o desactiva el control automático de ganancia (AGC) del micrófono interno.

Monitor: monitoriza un canal seleccionado en busca de actividad.

Notificaciones: proporciona acceso directo a la lista de notificaciones.

Elimin. canal de ruido*‡: elimina temporalmente de la lista de rastreo un canal no deseado, exceptuando el canal seleccionado. El canal seleccionado se refiere a la combinación de zona/canal seleccionada por el usuario desde la que se inicia el rastreo.

Acceso de marcación rápida: inicia directamente una llamada privada, telefónica o de grupo predefinida, una alerta de llamada o un mensaje de texto rápido.

Función del Panel de opciones: Activa o desactiva las funciones del Panel de opciones para los canales compatibles con dicho panel.

Monitor permanente* ‡: monitoriza un canal seleccionado por todo el tráfico de radios hasta que se desactiva la función.

Teléfono : proporciona acceso directo a la lista de contactos del teléfono.

Privac. : activa o desactiva la privacidad.

Alias e ID de radio: Proporciona el ID y el alias de la radio.

Verif. de radio : determina si una radio se encuentra activa en un sistema.

Habilitar radio : permite activar de forma remota una radio de destino.

Deshab. Radio : permite desactivar de forma remota una radio de destino.

** No disponible en Capacity Plus*
‡ No disponible en Linked Capacity Plus

Monitor remoto : enciende el micrófono de una radio de destino sin que proporcione ningún indicador.

Rptr/Modo dir.*‡: alterna entre el uso de un repetidor y la comunicación directa con otra radio.

Rastreo*‡: activa o desactiva el rastreo.

Info. Sitio*: muestra el nombre y el ID del sitio Linked Capacity Plus. Reproduce los mensajes de voz de anuncio del sitio actual (esta función no está disponible si el anuncio de voz está desactivado).

Bloq. sitio Enc./Apag.* : activa o desactiva el roaming automático en el sitio.

Estado: selecciona el menú de lista de estado.

Control de telemetría : controla el pin de salida en una radio local o remota.

Mensaje txt.: selecciona el menú de mensajes de texto.

Desconexión remota de Interrupción/Transmisión : detiene la transmisión de una radio monitorizada de manera remota sin proporcionar ningún indicador, o de una llamada en curso que se puede interrumpir para liberar el canal.

Activación o desactivación de la mejora de sonido: permite activar o desactivar esta función.

** No disponible en Capacity Plus*
‡ No disponible en Linked Capacity Plus

Anuncio de voz Activado/Desactivado: activa o desactiva el anuncio de voz.

Transmisión activada por voz (VOX): activa o desactiva VOX.

Zona: permite seleccionar entre una lista de zonas.

Funciones asignables de configuración o herramientas

Todos tonos/Alertas: activa y desactiva todos los tonos y alertas.

Luz fondo en./ap.: activa y desactiva la retroiluminación de la pantalla.

Brillo de retroiluminación: ajusta el nivel de brillo.

Modo de pantalla: activa o desactiva el modo de pantalla día/noche.

Teclado bloq.: bloquea y desbloquea el teclado.

Silenciad. : alterna el nivel del silenciador entre reducido y normal.

Uso del botón de navegación de 4 direcciones

Puede utilizar el botón de navegación de 4 direcciones para desplazarse por las opciones, aumentar o disminuir los valores y desplazarse verticalmente.

Categoría	▲ o ▼	◀ o ▶
Menú	Navegación vertical	–
Listas	Navegación vertical	–
Ver detalles	Navegación vertical	Elemento anterior/ siguiente

Puede utilizar el botón de navegación de 4 direcciones como un número, alias o editor de texto personalizable.

Categoría de editor	▲ o ▼	◀ o ▶
Número	–	Izquierda: eliminar el último dígito Derecha: –
Alias	–	Mover el cursor un carácter a la izquierda/derecha
Texto personalizable	Mover el cursor arriba/abajo	Mover el cursor un carácter a la izquierda/derecha
Valores numéricos	Aumentar/disminuir	–

Acceso a las funciones programadas

Puede acceder a diversas funciones de la radio realizando una de las siguientes opciones:

- Mediante una pulsación corta o larga de los botones programables correspondientes.

O BIEN



- Utilizando el botón de navegación de 4 direcciones como se indica a continuación:

1. Para acceder al menú, pulse el botón OK. Pulse la dirección apropiada de para acceder a las funciones del menú.
2. Para seleccionar una función o introducir un submenú, pulse el botón OK.
3. Para retroceder un nivel en el menú o volver a la pantalla anterior, pulse el botón . Mantenga pulsado el botón para volver a la pantalla de inicio.

NOTA: Tras un periodo de inactividad, la radio sale automáticamente del menú y vuelve a la pantalla de inicio.

Uso del teclado

Puede utilizar el teclado alfanumérico de 3 x 4 para acceder a las funciones de la radio. Puede utilizar el teclado para introducir los alias o ID de suscriptor, así como los mensajes de texto. Muchos caracteres requieren que se pulse una tecla varias veces. La tabla que se muestra a continuación indica el número de veces que se necesita pulsar una tecla para generar los caracteres que desee.

	Número de veces que debe pulsarse la tecla												
Tecla	**1**	**2**	**3**	**4**	**5**	**6**	**7**	**8**	**9**	**10**	**11**	**12**	**13**
1 ,.?	1	.	,	?	!	@	&	‘	%	-	:	*	#
2 ABC	A	B	C	2									
3 DEF	D	E	F	3									
4 GHI	G	H	I	4									
5 JKL	J	K	L	5									
6 MNO	M	N	O	6									
7 PQRS	P	Q	R	S	7								
8 TUV	T	U	V	8									
9 WXYZ	W	X	Y	Z	9								
0 ⇧	0	**NOTA**: púlsela para introducir "0" y manténgala pulsada para activar el bloqueo de mayúsculas. Otra pulsación larga lo desactivará.											
* ⋖	* o DEL (Suprimir)	**NOTA**: púlsela cuando esté introduciendo texto para borrar caracteres. Púlsela cuando esté introduciendo caracteres numéricos para insertar un "*".											
# ⎘	# o espacio	**NOTA**: púlsela durante la introducción de texto para insertar un espacio. Púlsela durante la introducción numérica para introducir una "#". Mantenga pulsado para cambiar el método de introducción de texto.											

Botón PTT (pulsar para hablar)

El botón **PTT** situado en un lateral de la radio tiene dos funciones principales:

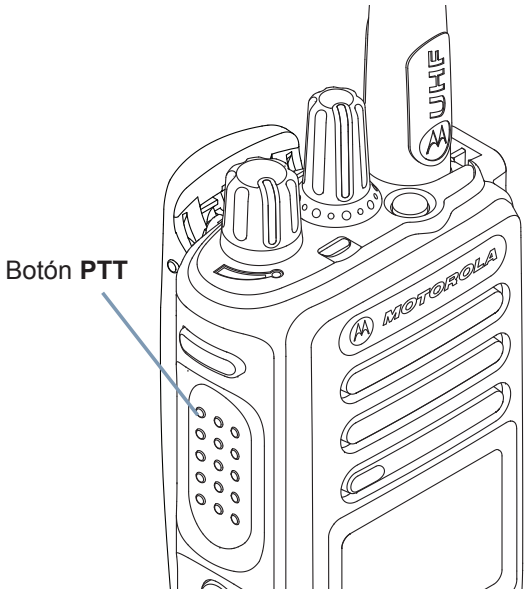

- En el transcurso de una llamada, el botón **PTT** permite que la radio transmita a las demás radios de la llamada.

  Mantenga pulsado el botón **PTT** para hablar. Suelte el botón **PTT** para escuchar.

  El micrófono se activa cuando se pulsa el botón **PTT.**

- Cuando no hay ninguna llamada en curso, el botón **PTT** se utiliza para realizar una nueva llamada (consulte ***Realización de una llamada de radio*** en la página 28).

*Si están activados el tono de Permitir hablar (consulte **Activación o desactivación del tono de Permitir hablar** en la página 101) o el efecto local de **PTT** , espere a que finalice el breve tono de alerta breve antes de hablar.*

*Durante una llamada, si la función de indicación de canal libre está activada en la radio (si está programada por su distribuidor), escuchará un tono de alerta breve en el momento en el que la radio de destino (la radio que recibe la llamada) suelte el botón **PTT**, lo que indica que el canal está libre para que el usuario responda.*

También escuchará un tono continuo de prohibición para hablar si se interrumpe la llamada, que le indica que debería soltar el botón PTT, por ejemplo, si la radio recibe una llamada de emergencia.

Cambio entre los modos analógico y digital convencionales

Cada canal de la radio se puede configurar como un canal analógico convencional o un canal digital convencional. Utilice el botón selector de canales para cambiar entre un canal analógico o uno digital.

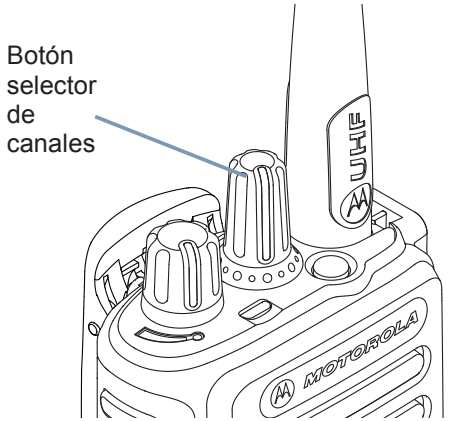

Al cambiar de modo digital a modo analógico, algunas funciones dejarán de estar disponibles. Los iconos de las funciones digitales (como Mensajes) reflejan este cambio y aparecen atenuados. Las funciones desactivadas aparecen ocultas en el menú.

La radio también tiene funciones disponibles para los modos analógico y digital. Sin embargo, las pequeñas diferencias en la forma de funcionar de cada función **NO** afectan al funcionamiento de la radio.

NOTA: La radio también cambia entre los modos analógico y digital durante un rastreo dual (consulte ***Rastreo*** en la página 48).

Conexión del sitio IP

Esta función permite que la radio amplíe la comunicación convencional más allá del alcance de un solo sitio mediante la conexión a diferentes sitios disponibles conectados a través de una red IP (Protocolo de Internet).

Si la radio está fuera de alcance con respecto a un sitio y entra en la de otro, se conecta al nuevo repetidor del sitio para enviar o recibir transmisiones de datos o llamadas. Según la configuración, esto se realiza de forma automática o manual.

Si la radio se ha configurado para hacerlo de forma automática, rastrea todos los sitios disponibles cuando la señal del sitio actual sea débil o cuando la radio no pueda detectar ninguna señal del sitio actual. A continuación se ajusta al repetidor con el indicador de intensidad de la señal recibida (RSSI) más elevado.

En una búsqueda manual de sitio, la radio busca el siguiente sitio de la lista de navegación que tenga cobertura en ese momento (aunque tal vez no sea la señal más intensa) y se acopla a él.

NOTA: Cada canal solo puede tener activado el rastreo o el desplazamiento, pero no ambas opciones al mismo tiempo.

Los canales que tengan esta función activada pueden añadirse a una lista de navegación particular. La radio busca los canales en la lista de navegación durante la operación de navegación automática para localizar el mejor sitio.

Una lista de navegación soporta un máximo de 16 canales (incluido el canal seleccionado).

NOTA: No puede añadir ni eliminar manualmente una entrada de la lista de navegación. Póngase en contacto con el distribuidor o el administrador del sistema para obtener más información.

Capacity Plus

Capacity Plus es una configuración normal de un solo sitio del sistema de radio MOTOTRBO, que utiliza un conjunto de canales para que soporte cientos de usuarios y hasta 254 grupos. Esta función permite que la radio utilice de forma eficaz el número disponible de canales programados mientras se encuentra en el Modo Repetidor.

Los iconos de las funciones no disponibles para Capacity Plus no estarán disponibles en el menú. Oirá un tono indicador negativo si accede a una función que no esté disponible en Capacity Plus a través de una pulsación de un botón programable.

La radio también tiene funciones que están disponibles en el modo digital convencional, como Conexión del sitio IP, Capacity Plus y Linked Capacity Plus. Sin embargo, las pequeñas diferencias en la forma de funcionar de cada función **NO** afectan al funcionamiento de la radio.

Póngase en contacto con el distribuidor o el administrador del sistema para obtener más información sobre esta configuración.

Linked Capacity Plus

Linked Capacity Plus es una configuración troncal de varios sitios y varios canales del sistema de radio MOTOTRBO que combina lo mejor de las configuraciones Capacity Plus y Conexión del sitio IP.

Linked Capacity Plus permite que su radio amplíe la comunicación normal más allá del alcance de un solo sitio mediante la conexión a diferentes sitios disponibles conectados a través de una red IP (protocolo de Internet). También proporciona una capacidad superior gracias al uso eficiente del número disponible de canales programados combinados que soporta cada uno de los sitios disponibles.

Si la radio está fuera de alcance con respecto a un sitio y entra en la de otro, se conecta al nuevo repetidor del sitio para enviar o recibir transmisiones de datos o llamadas. Según la configuración, esto se realiza de forma automática o manual.

Si la radio se ha configurado para hacerlo de forma automática, rastrea todos los sitios disponibles cuando la señal del sitio actual sea débil o cuando la radio no pueda detectar ninguna señal del sitio actual. A continuación se ajusta al repetidor con el indicador de intensidad de la señal recibida (RSSI) más elevado.

En una búsqueda manual de sitio, la radio busca el siguiente sitio de la lista de navegación que tenga cobertura en ese momento (aunque tal vez no sea la señal más intensa) y se acopla a él.

Cualquier canal con la configuración Linked Capacity Plus activada puede añadirse a una lista de navegación particular. La radio busca esos canales durante la operación de navegación automática para localizar los mejores sitios.

NOTA: No puede añadir ni eliminar manualmente una entrada de la lista de navegación. Póngase en contacto con el distribuidor o el administrador del sistema para obtener más información.

De forma similar a Capacity Plus, los iconos de las funciones que no son aplicables a Linked Capacity Plus no están disponibles en el menú. Oirá un tono indicador negativo si intenta acceder a una función que no esté disponible en Linked Capacity Plus a través de una pulsación de un botón programable.

Póngase en contacto con el distribuidor o el administrador del sistema para obtener más información sobre esta configuración.

Identificación de los indicadores de estado

La radio indica su estado de funcionamiento mediante:

Iconos de pantalla . . . . . página 16
Iconos de llamada . . . . . página 18
Iconos del menú avanzado . . . . . página 18
Iconos pequeños de aviso . . . . . página 19
Iconos de mensajes enviados . . . . . página 19
Indicador LED . . . . . página 20
Tonos de audio . . . . . página 21
Tonos de indicador . . . . . página 21

Iconos de pantalla

La pantalla LCD (cristal líquido), con 256 colores y 132 x 90 píxeles de la radio muestra el estado, las entradas de texto y las entradas del menú.

A continuación se indican los iconos que aparecen en la barra de estado ubicada en la parte superior de la pantalla de la radio. Los iconos se muestran en la barra de estado, ordenados de izquierda a derecha, en orden de aparición/uso y para un canal específico.

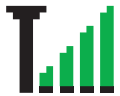

Indicador de intensidad de la señal recibida (RSSI)

El número de barras mostradas representa la intensidad de la señal de la radio. Cuatro barras indican la señal más intensa. Este icono solo se muestra durante la recepción.



Batería

El número de barras (0-4) indica la carga restante en la batería.

Parpadea cuando el nivel de la batería es bajo.



Emergencia

La radio está en modo Emergencia.



Datos de gran volumen

La radio está recibiendo datos de gran volumen y el canal está ocupado.



Notificación

Faltan uno o varios eventos en la lista de notificaciones.



Rastreo*‡

La función Rastreo está activada.



Rastreo – Prioridad 1*‡

La radio detecta actividad en canales o grupos designados como Prioridad 1.



Rastreo – Prioridad 2*‡

La radio detecta actividad en canales o grupos designados como Prioridad 2.



Rastreo de aceptación

La función de rastreo de aceptación está activada.



Monitor

Se está monitorizando el canal seleccionado.



Modo directo*‡

Si no hay un repetidor, la radio está configurada para establecer comunicación directa de radio a radio.



Roaming*

La función de roaming entre sitios está activada.



Seguro

La función Privacidad está activada.



Inseguro

La función Privacidad está desactivada.



GPS disponible

La función GPS está activada. El icono permanece encendido cuando existe una posición definida disponible.



GPS no disponible/Fuera de alcance

La función GPS está activada pero no recibe datos del satélite.



Tarjeta opcional

La tarjeta opcional está activada.



La tarjeta opcional no funciona

La tarjeta opcional está desactivada.



Temporizador de retardo de programación a través del interfaz aire

Indica el tiempo que queda hasta el reinicio automático de la radio.



Desactivar tonos

Los tonos están desactivados.

** No disponible en Capacity Plus*
‡ No disponible en Linked Capacity Plus

Iconos de llamada

Los siguientes iconos aparecen en la pantalla de la radio en el transcurso de una llamada. Estos iconos también aparecen en la lista Contactos para indicar el tipo de ID.



Llamada privada

Indica que hay una llamada privada en curso.

En la lista de contactos, indica un alias (nombre) o ID (número) de suscriptor.



Llamada de grupo/a todos

Indica que hay una llamada de grupo o una llamada a todos en curso.

En la lista de contactos, indica un alias (nombre) o ID (número) de grupo.



Llamada telefónica como una llamada privada

Indica que hay una llamada telefónica como una llamada privada en curso. En la lista de contactos, indica un alias (nombre) o ID (número) de teléfono.



Llamada telefónica como una llamada de grupo/ llamada a todos

Indica que hay una llamada telefónica como una llamada de grupo/llamada a todos en curso. En la lista de contactos, indica un alias (nombre) o ID (número) de grupo.

Iconos del menú avanzado

Los siguientes iconos aparecen junto a los elementos de menú que ofrecen una elección entre dos opciones o como indicación de que hay un submenú que ofrece dos opciones.



Casilla de verificación (vacía)

Indica que la opción no está seleccionada.



Casilla de verificación (marcada)

Indica que la opción está seleccionada.

Recuadro negro sólido

Indica la opción seleccionada para el elemento de menú con un submenú.

Iconos pequeños de aviso

Los siguientes iconos aparecen momentáneamente en la pantalla de la radio después de que se lleve a cabo una acción para realizar una tarea.



Transmisión correcta (positivo)
La acción se ha realizado correctamente.



Transmisión fallida (negativo)
Error al realizar la acción.



Transmisión en progreso (transición)
Transmitiendo. Este icono dinámico se ve antes de la indicación de transmisión correcta o de transmisión fallida.

Iconos de mensajes enviados

Los siguientes iconos aparecen en la carpeta Enviados.



O BIEN



Enviado correctamente
El mensaje de texto se ha enviado correctamente.



O BIEN



Error de envío
No se ha podido enviar el mensaje de texto.

En progreso



O BIEN



- El mensaje de texto para un alias o ID de suscriptor está pendiente de transmisión y, a continuación, se espera confirmación.
- El mensaje de texto para un alias o ID de grupo está pendiente de transmisión.

Indicador LED

El indicador LED muestra el estado de funcionamiento de la radio.



Parpadeo en rojo: la radio está transmitiendo con la batería baja, recibiendo una transmisión de emergencia, ha fallado la autocomprobación al encenderse o ha salido del rango de alcance si la radio está configurada con un sistema de repetición de rango automático.

Verde fijo: la radio está encendiéndose o transmitiendo.

Parpadeo en verde: la radio está recibiendo datos o una llamada sin la privacidad activada, está detectando actividad o está recuperando transmisiones de programación a través del interfaz aire.

Verde con doble parpadeo: la radio recibe una llamada o datos con la función de privacidad activada .

Amarillo fijo: la radio está monitorizando un canal convencional.

Parpadeo en amarillo: la radio rastrea actividad, recibe una alerta de llamada o bien, todos los canales de Linked Capacity Plus están ocupados.

Parpadeo rápido en amarillo: la radio ya no está conectada al repetidor mientras está en Capacity Plus o en Linked Capacity Plus, todos los canales de Capacity Plus o de Linked Capacity Plus están ocupados, la función de roaming automático está activada o la radio está rastreando activamente un nuevo sitio. También indica que la radio tiene que responder aún a una alerta de llamada de grupo o que está en estado de bloqueo.

NOTA: En modo convencional, cuando el indicador LED parpadea en verde, indica que la radio detecta actividad a través del interfaz aire. A causa de la naturaleza del protocolo digital, puede que esta actividad afecte al canal programado de la radio.

En Capacity Plus y Linked Capacity Plus, no hay indicación LED cuando la radio está detectando actividad a través del interfaz aire.

Tonos de indicador

Tono agudo  Tono grave 

 Tono indicador positivo

 Tono indicador negativo

Tonos de audio

Los tonos de alerta le proporcionan indicaciones sonoras del estado de la radio o de la respuesta de la radio a los datos recibidos.

Tono continuo



Un sonido monotono. Suena continuadamente hasta que finaliza.

Tono periódico



Suena periódicamente dependiendo de la duración que haya establecido la radio. El tono empieza, se para y se repite.

Tono repetitivo



Suena un único tono que se repite hasta que lo apaga el usuario.

Tono momentáneo



Suena solo una vez durante un breve período de tiempo establecido por la radio.

Realización y recepción de llamadas

Una vez que haya entendido cómo está configurado su dispositivo portátil MOTOTRBO, ya está listo para utilizar la radio.

Utilice esta guía de movimiento para familiarizarse con las funciones básicas de llamada:

Selección de una zona . . . . . página 22
Selección de un canal . . . . . página 24
Recepción y respuesta a llamadas de radios . . . . . página 24
Realización de una llamada de radio . . . . . página 28
Interrupción de una llamada de radio . . . . . página 38
Modo directo . . . . . página 38
Funciones de monitorización . . . . . página 39

Selección de una zona

Una zona es un conjunto de canales. La radio soporta hasta 1000 canales y 250 zonas, con un máximo de 160 canales por zona.

Siga el procedimiento que se detalla a continuación para seleccionar una zona.

Procedimiento:

Pulse el botón Zona programado y continúe en el paso 3.

O BIEN

Siga el procedimiento que se indica a continuación.

1. Pulse OK para acceder al menú.
2. Pulse ▲ o ▼ hasta situarse sobre Zona y, a continuación, pulse OK para seleccionar.
3. La zona actual se muestra y aparece con un símbolo ✓.
4. Pulse ▲ o ▼ en la zona necesaria y siga con el Paso 7.
   O BIEN
   Introduzca el primer carácter de la zona que desee.
5. Aparece un cursor intermitente.
   Utilice el teclado para escribir la zona que desee.
   Pulse ◀ para desplazarse un espacio hacia la izquierda.
   Pulse ▶ para desplazarse un espacio hacia la derecha.
   Pulse * para borrar los caracteres no deseados.

Mantenga pulsado # para cambiar el método de introducción de texto.

6 La primera línea de la pantalla muestra los caracteres introducidos. Las siguientes líneas de la pantalla muestran los resultados de búsqueda preseleccionados.
La búsqueda de alias no distingue entre mayúsculas y minúsculas. Si hay dos o más zonas con el mismo nombre, la radio muestra la zona que está en la primera posición de la lista de zonas.

7 Pulse OK para seleccionar.

8 La pantalla muestra `<Zona> seleccionada` momentáneamente y vuelve a la pantalla de la zona seleccionada.

Selección de un canal

Las transmisiones se envían y reciben en un canal. En función de la configuración de la radio, cada canal se puede programar de forma distinta para soportar grupos de usuarios distintos o con funciones diferentes. Después de seleccionar la zona deseada, seleccione el canal al que desea asignar la transmisión o la recepción.

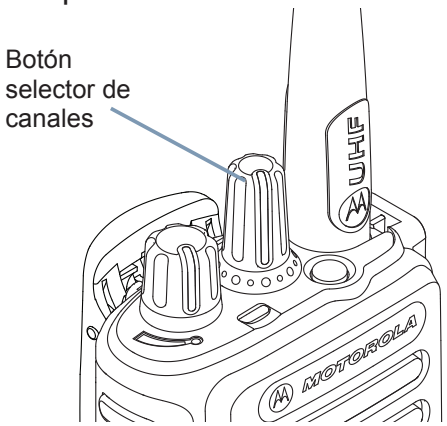

Procedimiento:

Gire el botón selector de canales para seleccionar el canal con el ID o alias de grupo activo.

Recepción y respuesta a llamadas de radios



Una vez que se haya mostrado el canal, el ID de suscriptor o el ID de grupo, podrá recibir y responder llamadas.

El indicador LED se ilumina en verde fijo mientras la radio está transmitiendo y parpadea en verde cuando está recibiendo.

NOTA: El indicador LED se ilumina en verde fijo mientras la radio está transmitiendo y parpadea rápido en verde cuando está recibiendo una llamada que tiene la privacidad activada.
Para descodificar una llamada que tiene la privacidad activada, la radio debe tener la misma clave de privacidad O BIEN la misma clave e ID de clave (programadas por el distribuidor) que la radio transmisora (la radio desde la que recibe la llamada).

Consulte ***Privacidad*** en la página 87 para obtener más información.

Recepción y respuesta a llamadas de grupo

Para recibir una llamada realizada a un grupo de usuarios, la radio debe estar configurada como parte de ese grupo.

Procedimiento:
Si recibe una llamada de grupo (desde la pantalla de inicio):

1. El indicador LED parpadea en verde.
2. El icono de llamada de grupo aparece en la esquina superior derecha. La primera línea de texto muestra el alias de la llamada entrante. La segunda línea de texto muestra el alias de la llamada de grupo. La radio desactiva el silencio y las llamadas entrantes suenan a través del altavoz de la radio.
3. Para responder, sostenga la radio en sentido vertical de 2,5 a 5 cm de distancia de la boca.
4. Si la función de indicación de canal libre está activada, oirá un breve tono de alerta en el momento en que la radio transmisora suelte el botón **PTT**, lo que señala que el canal está libre para que el usuario responda.
   Pulse el botón **PTT** para responder la llamada.
   O BIEN
   Si la función de interrupción de voz está activada, pulse el botón **PTT** para detener la llamada actual de la radio transmisora y liberar el canal para poder hablar o responder.
5. El indicador LED se ilumina en color verde fijo.
6. Espere hasta que acabe el tono de Permitir hablar (si está activado) y hable con claridad al micrófono.

O BIEN

Espere a que finalice el efecto local de **PTT** (si está activado) y hable con claridad al micrófono.

7 Suelte el botón **PTT** para escuchar.

8 Si no hay actividad de voz durante un período de tiempo predeterminado, la llamada finalizará.

*Consulte **Realización de llamadas de grupo** en la página 29 para obtener detalles sobre la realización de llamadas de grupo.*

Recepción y respuesta a llamadas privadas

Una llamada privada es una llamada de una radio individual a otra radio individual.

Procedimiento:
Al recibir una llamada privada:

1 El indicador LED parpadea en verde.

2 El icono de llamada privada aparece en la esquina superior derecha. La primera línea de texto muestra el alias de la llamada entrante. La radio desactiva el silencio y las llamadas entrantes suenan a través del altavoz de la radio.

3 Para responder, sostenga la radio en sentido vertical de 2,5 a 5 cm (1 a 2 pulgadas) de distancia de la boca.

4 Si la función de indicación de canal libre está activada, oirá un breve tono de alerta en el momento en que la radio transmisora suelte el botón **PTT**, lo que señala que el canal está libre para que el usuario responda.
Pulse el botón **PTT** para responder la llamada.
O BIEN
Si la función de interrupción de voz está activada, pulse el botón **PTT** para detener la llamada actual de la radio transmisora y liberar el canal para poder hablar o responder.

5 El indicador LED se ilumina en color verde fijo.

6 Espere hasta que acabe el tono de Permitir hablar (si está activado) y hable con claridad al micrófono.

7 Suelte el botón **PTT** para escuchar.

8 Si no hay actividad de voz durante un período de tiempo predeterminado, la llamada finalizará.

9 Se oye un tono breve. La pantalla muestra `Llam. final.`

*Consulte **Realización de llamadas privadas** en la página 30 para obtener detalles sobre la realización de una llamada privada.*

Recepción de llamadas a todos

Una llamada a todos es una llamada de una radio individual a todas las radios del canal. Se utiliza para realizar anuncios importantes que requieren de la atención total del usuario.

Procedimiento:
Al recibir una llamada a todos:

1 Suena un tono y el indicador LED parpadea en verde.

2 El icono de llamada de grupo aparece en la esquina superior derecha. La primera línea de texto muestra el alias de la llamada entrante. La segunda línea de texto muestra `Llmda.a todos`. La radio desactiva el silencio y las llamadas entrantes suenan a través del altavoz de la radio.

3 Una vez que la llamada a todos finaliza, la radio vuelve a la pantalla en la que se encontraba antes de recibir la llamada. Una llamada a todos no espera un período de tiempo predeterminado antes de finalizar.

Si la función de indicación de canal libre está activada, se escuchará un tono de alerta breve en el momento en el que la radio transmisora suelte el botón **PTT**, indicando así que puede utilizarse el canal.

No puede responder a una llamada a todos.

*Consulte **Realización de llamadas a todos** en la página 31 para obtener detalles sobre la realización de llamadas a todos.*

NOTA: La radio deja de recibir la llamada a todos si cambia a un canal distinto mientras está recibiendo la llamada. Durante una llamada a todos, **no** podrá utilizar ningún botón programado hasta que finalice la llamada.

Recepción y respuesta a una llamada selectiva

Una llamada selectiva es una llamada de una radio individual a otra radio individual. Se trata de una llamada privada en un sistema analógico.

Procedimiento:
Cuando recibe una llamada selectiva:

1 El indicador LED parpadea en verde.

2 El icono de llamada privada aparece en la esquina superior derecha. La primera línea de texto muestra el alias de la llamada entrante, `Llamd. select.` o `Ale. con llam`. La radio desactiva el silencio y las llamadas entrantes suenan a través del altavoz de la radio.

3 Para responder, sostenga la radio en sentido vertical de 2,5 a 5 cm (1 a 2 pulgadas) de distancia de la boca.

4 Si la función de indicación de canal libre está activada, oirá un breve tono de alerta en el momento en que la radio transmisora suelte el botón **PTT**, lo que señala que el canal está libre para que el usuario responda.
Pulse el botón **PTT** para responder la llamada.

5 El indicador LED se ilumina en color verde fijo.

6 Espere hasta que acabe el tono de Permitir hablar (si está activado) y hable con claridad al micrófono.

7 Suelte el botón **PTT** para escuchar.

8 Si no hay actividad de voz durante un período de tiempo predeterminado, la llamada finalizará.

9 Se oye un tono breve. La pantalla muestra `Llam. final.`

*Consulte **Realización de llamadas selectivas** en la página 31 para obtener detalles sobre la realización de una llamada privada.*

Recepción y respuesta de una llamada telefónica

Llamada telefónica como una llamada privada

Procedimiento:
Al recibir una llamada telefónica como una llamada privada:

1 El icono de llamada telefónica aparece en la esquina superior derecha. La pantalla muestra el alias de la llamada entrante o `Llmda. teléf.`

2 Pulse el botón **PTT** para hablar y suéltelo para escuchar.

3 Pulse para finalizar la llamada.
La pantalla muestra `Finalizando llamada.`

4 Si es correcta:
Se oye un tono y la pantalla muestra `Llam. final.`
O BIEN
Si no es correcta:
La radio vuelve a la pantalla de llamada telefónica. Repita el paso 3 o espere a que el usuario del teléfono finalice la llamada.

Si la función de llamada telefónica no está activada en la radio, la pantalla muestra `No disponible` y la radio silencia la llamada. La radio vuelve a la pantalla anterior al finalizar la llamada.

Llamada telefónica como una llamada de grupo

Procedimiento:
Al recibir una llamada telefónica como una llamada de grupo:

1 El icono de llamada telefónica de grupo aparece en la esquina superior derecha. La pantalla muestra el alias de grupo y `Llmda. teléf.`

2 Pulse el botón **PTT** para hablar y suéltelo para escuchar.

3 Pulse para finalizar la llamada.
La pantalla muestra `Finalizando llamada.`

4 Si es correcta:
Se oye un tono y la pantalla muestra `Llam. final.`
O BIEN
Si no es correcta:
La radio vuelve a la pantalla de llamada telefónica. Repita el paso 3 o espere a que el usuario del teléfono finalice la llamada.

Si la función de llamada telefónica no está activada en la radio, la pantalla muestra `No disponible` y la radio silencia la llamada. La radio vuelve a la pantalla anterior al finalizar la llamada.

Llamada telefónica como una llamada a todos

Procedimiento:

Al recibir una llamada telefónica como una llamada a todos:

1. El icono de llamada telefónica aparece en la esquina superior derecha. La pantalla muestra `Llmda.a todos` y `Llmda. teléf.`
2. Pulse el botón **PTT** para hablar y suéltelo para escuchar.
3. Pulse para finalizar la llamada.
   La pantalla muestra `Finalizando llamada`.
4. Si es correcta:
   Se oye un tono y la pantalla muestra `Llmda.a todos` y `Llam. final.`
   O BIEN
   Si no es correcta:
   La radio vuelve a la pantalla de llamada telefónica. Repita el paso 3 para finalizar la llamada.

Si la función de llamada telefónica no está activada en la radio, la pantalla muestra `No disponible` y la radio silencia la llamada. La radio vuelve a la pantalla anterior al finalizar la llamada.

NOTA: Al recibir una llamada telefónica como una llamada a todos, puede responder a la llamada o finalizarla únicamente si se asigna un tipo de llamada a todos al canal.

Realización de una llamada de radio

Después de seleccionar el canal, puede seleccionar un ID o alias de suscriptor, o el ID o alias de grupo, mediante el uso de:

- El botón selector de canales
- Un botón de **acceso de marcación rápida** programado
- Tecla numérica programada: este método funciona en llamadas de grupo, privadas y a todos, y se usa con el teclado (consulte ***Realización de una llamada de grupo, privada o a todos con la tecla numérica programable*** en la página 33).
- Un botón programable: este método es solo para las llamadas telefónicas (consulte ***Realización de llamadas telefónicas con el botón de teléfono programable*** en la página 34).
- La lista de contactos (consulte ***Configuración de contactos*** en la página 51)
- Marcado manual (a través de Contactos): este método solo sirve para las llamadas privadas y se marca mediante un micrófono con teclado (consulte ***Realización de una llamada privada desde Contactos*** en la página 52 y ***Realización de llamadas telefónicas con el botón de marcado manual programable*** en la página 36).

NOTA: La radio debe tener la función de privacidad activada en el canal para enviar una transmisión con la privacidad activada. Únicamente las radios de destino que posean la misma clave de privacidad O BIEN la misma clave e ID de clave que su radio podrán descodificar la transmisión.

Consulte ***Privacidad*** en la página 87 para obtener más información.

La función de acceso de marcación rápida permite realizar fácilmente una llamada privada o de grupo a un ID predeterminado. Esta función se puede asignar a la pulsación breve o prolongada de un botón programable. **SOLO** puede asignar un ID a un botón de **acceso de marcación rápida**. La radio puede tener varios botones de **acceso de marcación rápida** programados.

Realización de una llamada con el botón selector de canales

Realización de llamadas de grupo

Para llamar a un grupo de usuarios, la radio deberá estar configurada como parte de ese grupo.

Procedimiento:

1. Seleccione el canal con el ID o alias de grupo activo. Consulte ***Selección de un canal*** en la página 23.
   O BIEN
   Pulse el botón de **acceso de marcación rápida** programado.
2. Mantenga la radio en posición vertical a una distancia de entre 2,5 y 5,0 cm (1 a 2 pulgadas) de la boca.
3. Pulse el botón **PTT** para realizar la llamada. El indicador LED se ilumina en color verde fijo. El icono de llamada de grupo aparece en la esquina superior derecha. La primera línea de texto muestra el alias de la llamada de grupo.
4. Espere hasta que acabe el tono de Permitir hablar (si está activado) y hable con claridad al micrófono.
   O BIEN
   Espere a que finalice el efecto local de **PTT** (si está activado) y hable con claridad al micrófono.
5. Suelte el botón **PTT** para escuchar. Cuando la radio de destino responde, el indicador LED parpadea en verde. Se muestra en la pantalla el icono de llamada de grupo, el ID o alias de grupo y el ID o alias de la radio transmisora.
6. Si la función de indicación de canal libre está activada, oirá un breve tono de alerta en el momento en que la radio de destino suelte el botón **PTT**, lo que indica que el canal está libre para que el usuario responda. Para responder, pulse el botón **PTT**.
   O BIEN
   Si no hay actividad de voz durante un período de tiempo predeterminado, la llamada finalizará.
7. La radio regresa a la pantalla en la que se encontraba antes de iniciar la llamada.

*También puede realizar una llamada de grupo mediante Contactos (consulte **Realización de una llamada de grupo desde Contactos** en la página 52).*

Realización de llamadas privadas

Aunque puede recibir o responder a una llamada privada iniciada a través de una radio individual autorizada, su radio deberá estar programada para que pueda iniciar una llamada privada.

Hay dos tipos de llamadas privadas. El primer tipo consiste en una verificación de presencia de radio que se realiza antes de configurar la llamada, mientras que el otro tipo configura la llamada inmediatamente.

Su distribuidor solo puede programar **uno** de esos tipos de llamadas en su radio.

Oirá un tono indicador negativo cuando realice una llamada privada a través de la lista de contactos, el registro de llamadas, un botón de **acceso de marcación rápida,** las teclas numéricas programadas o el botón selector de canales, si esta función no está activada.

Utilice las funciones Mensaje txt. o Alerta llamd. para contactar con una radio individual. Consulte ***Funciones de mensaje de texto*** en la página 73 o ***Funcionamiento de las alertas de llamada*** en la página 64 para obtener más información.

Procedimiento:

1 Seleccione el canal con el alias o ID de suscriptor activo. Consulte ***Selección de un canal*** en la página 23.
O BIEN
Pulse el botón de **acceso de marcación rápida** programado.

2 Mantenga la radio en posición vertical a una distancia de entre 2,5 y 5,0 cm (1 a 2 pulgadas) de la boca.

3 Pulse el botón **PTT** para realizar la llamada. El indicador LED se ilumina en color verde fijo. El icono de llamada privada aparece en la esquina superior derecha. La primera línea de texto muestra el alias del suscriptor. La segunda línea de texto muestra el estado de la llamada.

4 Espere hasta que acabe el tono de Permitir hablar (si está activado) y hable con claridad al micrófono.

5 Suelte el botón **PTT** para escuchar. Cuando la radio a la que se llama responda, el indicador LED parpadeará en verde.

6 Si la función de indicación de canal libre está activada, oirá un breve tono de alerta en el momento en que la radio de destino suelte el botón **PTT**, lo que indica que el canal está libre para que el usuario responda. Para responder, pulse el botón **PTT**.
O BIEN
Si no hay actividad de voz durante un período de tiempo predeterminado, la llamada finalizará.

7 Se oye un tono breve. La pantalla muestra `Llam. final`.

*También puede realizar una llamada privada a través de Contactos (consulte **Realización de una llamada privada desde Contactos** en la página 52) o llevar a cabo una búsqueda alfanumérica rápida del alias que desea mediante una entrada de teclado (consulte **Realización de una llamada por búsqueda de alias** en la página 55).*

NOTA: Si suelta el botón **PTT** mientras la radio configura la llamada, se sale sin ninguna indicación y se vuelve a la pantalla anterior.

Puede que la radio esté programada para realizar una verificación de presencia de radio antes de configurar la llamada privada. Si la radio de destino no está disponible, oirá un tono breve y verá un pequeño aviso negativo en la pantalla.

La radio vuelve al menú anterior en el que estaba antes de empezar la verificación de presencia de radio.

Realización de llamadas a todos

Esta función le permite transmitir a todos los usuarios del canal. La radio debe estar programada para que pueda utilizarse esta función.

Procedimiento:

1. Seleccione el canal con el alias o ID de grupo de llamada a todos. Consulte ***Selección de un canal*** en la página 23.
2. Mantenga la radio en posición vertical a una distancia de entre 2,5 y 5,0 cm (1 a 2 pulgadas) de la boca.
3. Pulse el botón **PTT** para realizar la llamada. El indicador LED se ilumina en color verde fijo. El icono de llamada de grupo aparece en la esquina superior derecha. La primera línea de texto muestra el mensaje `Llmda.a todos`.
4. Espere hasta que acabe el tono de Permitir hablar (si está activado) y hable con claridad al micrófono.

O BIEN

Espere a que finalice el efecto local de **PTT** (si está activado) y hable con claridad al micrófono.

Los usuarios del canal no pueden responder a una llamada a todos.

Realización de llamadas selectivas

Al igual que con una llamada privada, aunque puede recibir o responder a una llamada selectiva iniciada a través de una radio individual autorizada, su radio deberá estar programada para que pueda iniciar una llamada selectiva.

Procedimiento:

1. Seleccione el canal con el alias o ID de suscriptor activo. Consulte ***Selección de un canal*** en la página 23.
2. Mantenga la radio en posición vertical a una distancia de entre 2,5 y 5,0 cm (1 a 2 pulgadas) de la boca.
3. Pulse el botón **PTT** para realizar la llamada. El indicador LED se ilumina en color verde fijo. El icono de llamada privada aparece en la esquina superior derecha. La primera línea de texto muestra el alias del suscriptor. La segunda línea de texto muestra el estado de la llamada.
4. Espere hasta que acabe el tono de Permitir hablar (si está activado) y hable con claridad al micrófono.
   O BIEN
   Espere a que finalice el efecto local de **PTT** (si está activado) y hable con claridad al micrófono.

5 Suelte el botón **PTT** para escuchar. Cuando la radio a la que se llama responda, el indicador LED parpadeará en verde.

6 Si la función de indicación de canal libre está activada, oirá un breve tono de alerta en el momento en que la radio de destino suelte el botón **PTT**, lo que indica que el canal está libre para que el usuario responda. Para responder, pulse el botón **PTT**.
O BIEN
Si no hay actividad de voz durante un período de tiempo predeterminado, la llamada finalizará.

7 Se oye un tono breve. La pantalla muestra `Llam. final.`

Realización de llamadas telefónicas con el botón de acceso de marcación rápida

Procedimiento:

1 Pulse el botón de **acceso de marcación rápida** programado para realizar una llamada telefónica al alias o ID predefinido.
Si la entrada del botón de **acceso de marcación rápida** está vacía, se oye un tono indicador negativo.
Si el código de acceso no se ha preconfigurado en la lista de contactos, la pantalla muestra `Código de acceso:`.
Introduzca el código de acceso y pulse OK para continuar.

2 El indicador LED se ilumina en color verde fijo. El icono de llamada telefónica aparece en la esquina superior derecha.
La primera línea de texto muestra el alias del suscriptor.
La segunda línea de texto muestra el estado de la llamada.

3 Si es correcta:
Se oye el tono DTMF. Se oye el tono de llamada del usuario del teléfono. La primera línea de texto muestra el alias del suscriptor. El icono de llamada telefónica permanece en la esquina superior derecha.
O BIEN
Si no es correcta:
Se oye un tono y la pantalla muestra `Llamada tel. fallida`. La radio vuelve a la pantalla de introducción del código de acceso.
Si el código de acceso se ha preconfigurado en la lista de contactos, la radio vuelve a la pantalla en la que se encontraba antes de iniciar la llamada.

4 Mantenga la radio en posición vertical a una distancia de entre 2,5 y 5,0 cm (1 a 2 pulgadas) de la boca.

5 Pulse el botón **PTT** para hablar y suéltelo para escuchar.
Si la llamada telefónica requiere introducir dígitos adicionales:
Introduzca los dígitos adicionales con el teclado y pulse OK para continuar. Se oye el tono DTMF y la radio vuelve a la pantalla anterior.

6 Pulse ↩ para finalizar la llamada.
Si el código no acceso no se ha preconfigurado en la lista de contactos, la pantalla muestra `Código no acceso:`.
Introduzca el código de fin de acceso y pulse OK para continuar. La radio vuelve a la pantalla anterior.
O BIEN

Pulse el botón de **acceso de marcación rápida**. Se oye el tono DTMF. Si la entrada del botón de **acceso de marcación rápida** está vacía, se oye un tono indicador negativo.

7 Se oye el tono DTMF y la pantalla muestra `Finalizando llamada`.

8 Si es correcta:
Se oye un tono y la pantalla muestra `Llam. final.`
O BIEN
Si no es correcta:
La radio vuelve a la pantalla de llamada telefónica. Repita los pasos 6 y 7 o espere a que el usuario del teléfono finalice la llamada.

Cuando el usuario del teléfono finaliza la llamada, se oye un tono y la pantalla muestra `Llam. final.`

Si la llamada finaliza mientras se están introduciendo los dígitos adicionales que requiere la llamada telefónica, la radio vuelve a la pantalla en la que se encontraba antes de iniciar la llamada.

9 Durante el acceso al canal, pulse  para descartar el intento de llamada; se oirá un tono.

Durante la llamada, si pulsa el botón de **acceso de marcación rápida** con el código no acceso preconfigurado o introduce el código no acceso como dígitos adicionales, la radio intentará finalizar la llamada.

El código de acceso o no acceso no puede tener más de 10 caracteres.

Realización de una llamada de grupo, privada o a todos con la tecla numérica programable

La función de tecla numérica programable permite realizar fácilmente una llamada de grupo, privada o a todos destinada a un ID o alias predeterminado. Esta función se puede asignar a todas las teclas numéricas disponibles del teclado.

SÓLO puede tener un alias o un ID asignado a una tecla numérica, pero puede tener más de una tecla numérica asociada a un alias o ID.

Procedimiento:
Cuando se encuentre en la pantalla de inicio:

1 Mantenga pulsada la tecla numérica programada para realizar una llamada de grupo, privada o a todos destinada al alias o ID predeterminado.
Si la clave numérica no está asociada a ninguna entrada, se oirá un tono indicador negativo.

2 Mantenga la radio en posición vertical a una distancia de entre 2,5 y 5,0 cm (1 a 2 pulgadas) de la boca.

3 Pulse el botón **PTT** para realizar la llamada. El indicador LED se ilumina en color verde fijo. El icono de llamada privada/grupo aparece en la esquina superior derecha. La primera línea de texto muestra el alias de la llamada entrante. La segunda línea de texto muestra el estado de llamada si se trata de una llamada privada o el mensaje `Llmda.a todos` si es una llamada a todos.

4 Espere hasta que acabe el tono de Permitir hablar (si está activado) y hable con claridad al micrófono.
O BIEN
Sólo para llamadas de grupo: espere a que finalice el efecto local de **PTT** (si está activado) y hable al micrófono de forma clara.

5 Suelte el botón **PTT** para escuchar. Cuando la radio a la que se llama responda, el indicador LED parpadeará en verde.

6 Si la función de indicación de canal libre está activada, oirá un breve tono de alerta en el momento en que la radio de destino suelte el botón **PTT**, lo que indica que el canal está libre para que el usuario responda. Para responder, pulse el botón **PTT**.
O BIEN
Si no hay actividad de voz durante un período de tiempo predeterminado, la llamada finalizará.

7 La radio regresa a la pantalla en la que se encontraba antes de iniciar la llamada.

Para las llamadas privadas, oirá un tono breve cuando finalice la llamada.

*Consulte **Asignación de una entrada a una tecla numérica programable** en la página 56 para obtener más información sobre la asignación de una entrada a una tecla numérica del teclado.*

Realización de llamadas telefónicas con el botón de teléfono programable

Procedimiento:

1 Pulse el botón de **teléfono** programado para acceder a la lista de entradas del teléfono.

2 Pulse ▲ o ▼ hasta el alias o ID de subscriptor que desee y pulse OK para seleccionar.
Si el código de acceso no se ha preconfigurado en la lista de contactos, la pantalla muestra `Código de acceso:`.
Introduzca el código de acceso y pulse OK para continuar.

3 El indicador LED se ilumina en color verde fijo. El icono de llamada telefónica aparece en la esquina superior derecha. La primera línea de texto muestra el alias del suscriptor. La segunda línea de texto muestra el estado de la llamada.

4 Si es correcta:
Se oye el tono DTMF. Se oye el tono de llamada del usuario del teléfono. La primera línea de texto muestra el alias del suscriptor. El icono de llamada telefónica permanece en la esquina superior derecha.
O BIEN
Si no es correcta:
Se oye un tono y la pantalla muestra `Llamada tel. fallida`. La radio vuelve a la pantalla de introducción del código de acceso.
Si el código de acceso se ha preconfigurado en la lista de contactos, la radio vuelve a la pantalla en la que se encontraba antes de iniciar la llamada.

5 Mantenga la radio en posición vertical a una distancia de entre 2,5 y 5,0 cm (1 a 2 pulgadas) de la boca.

6 Pulse el botón **PTT** para hablar y suéltelo para escuchar.
Si la llamada telefónica requiere introducir dígitos adicionales:
Introduzca los dígitos adicionales con el teclado y pulse OK para continuar. Se oye el tono DTMF y la radio vuelve a la pantalla anterior.

7 Pulse ↩ para finalizar la llamada.
Si el código no acceso no se ha preconfigurado en la lista de contactos, la pantalla muestra `Código no acceso:`.
Introduzca el código de fin de acceso y pulse OK para continuar. La radio vuelve a la pantalla anterior.
O BIEN
Pulse el botón de **acceso de marcación rápida**. Se oye el tono DTMF. Si la entrada del botón de **acceso de marcación rápida** está vacía, se oye un tono indicador negativo.

8 Se oye el tono DTMF y la pantalla muestra `Finalizando llamada`.

9 Si es correcta:
Se oye un tono y la pantalla muestra `Llam. final.`
O BIEN
Si no es correcta:
La radio vuelve a la pantalla de llamada telefónica. Repita los pasos 6 y 7 o espere a que el usuario del teléfono finalice la llamada.

*Al pulsar el botón **PTT** en la pantalla de contactos del teléfono, se oye un tono y la pantalla muestra* `Pulse OK para realizar llmda.`

Cuando el usuario del teléfono finaliza la llamada, se oye un tono y la pantalla muestra `Llam. final.`

Si la llamada finaliza mientras se están introduciendo los dígitos adicionales que requiere la llamada telefónica, la radio vuelve a la pantalla en la que se encontraba antes de iniciar la llamada.

Durante el acceso al canal, pulse ↩ para descartar el intento de llamada; se oirá un tono.

Durante la llamada, si pulsa el botón de **acceso de marcación rápida** con el código no acceso preconfigurado o introduce el código no acceso como dígitos adicionales, la radio intentará finalizar la llamada.

El código de acceso o fin de acceso no puede tener más de 10 caracteres.

Realización de llamadas telefónicas con el botón de marcado manual programable

Realización de llamadas privadas

Procedimiento:

1. Pulse el botón de **marcado manual** programado para acceder a la pantalla de marcado manual.
2. Pulse ▲ o ▼ hasta `Contacto radio` y pulse OK para seleccionar.
3. La pantalla muestra `Núm.:`. Utilice el teclado para introducir un alias de suscriptor.
4. Mantenga la radio en posición vertical a una distancia de entre 2,5 y 5,0 cm (1 a 2 pulgadas) de la boca.
5. Pulse el botón **PTT** para realizar la llamada. El indicador LED se ilumina en color verde fijo. El icono de llamada privada aparece en la esquina superior derecha. La primera línea de texto muestra el alias del suscriptor. La segunda línea de texto muestra el estado de la llamada.
6. Espere hasta que acabe el tono de Permitir hablar (si está activado) y hable con claridad al micrófono.
7. Suelte el botón **PTT** para escuchar. Cuando la radio a la que se llama responda, el indicador LED parpadeará en verde.
8. Si la función de indicación de canal libre está activada, oirá un breve tono de alerta en el momento en que la radio de destino suelte el botón **PTT**, lo que indica que el canal está libre para que el usuario responda. Para responder, pulse el botón **PTT**.
   O BIEN
   Si no hay actividad de voz durante un período de tiempo predeterminado, la llamada finalizará.
9. Se oye un tono breve. La pantalla muestra `Llam. final.`

Realización de llamadas telefónicas

Procedimiento:

1. Pulse el botón de **marcado manual** programado para acceder a la pantalla de marcado manual.
2. Pulse ▲ o ▼ hasta `Contacto tel.` y pulse OK para seleccionar.
3. La pantalla muestra `Núm.:`. Utilice el teclado para introducir un alias de suscriptor.
   Si el código de acceso no se ha preconfigurado en la lista de contactos, la pantalla muestra `Código de acceso:`.
   Introduzca el código de acceso y pulse OK para continuar.
4. El indicador LED se ilumina en color verde fijo. El icono de llamada telefónica aparece en la esquina superior derecha. La primera línea de texto muestra el alias del suscriptor. La segunda línea de texto muestra el estado de la llamada.

5 Si es correcta:
Se oye el tono DTMF. Se oye el tono de llamada del usuario del teléfono. La primera línea de texto muestra el alias del suscriptor. El icono de llamada telefónica permanece en la esquina superior derecha.
O BIEN
Si no es correcta:
Se oye un tono y la pantalla muestra `Llamada tel. fallida`. La radio vuelve a la pantalla de introducción del código de acceso.
Si el código de acceso se ha preconfigurado en la lista de contactos, la radio vuelve a la pantalla en la que se encontraba antes de iniciar la llamada.

6 Mantenga la radio en posición vertical a una distancia de entre 2,5 y 5,0 cm (1 a 2 pulgadas) de la boca.

7 Pulse el botón **PTT** para hablar y suéltelo para escuchar.
Si la llamada telefónica requiere introducir dígitos adicionales: Introduzca los dígitos adicionales con el teclado y pulse OK para continuar. Se oye el tono DTMF y la radio vuelve a la pantalla anterior.

8 Pulse para finalizar la llamada.
Si el código no acceso no se ha preconfigurado en la lista de contactos, la pantalla muestra `Código no acceso:`. Introduzca el código de fin de acceso y pulse OK para continuar. La radio vuelve a la pantalla anterior.
O BIEN
Pulse el botón de **acceso de marcación rápida**. Se oye el tono DTMF. Si la entrada del botón de **acceso de marcación rápida** está vacía, se oye un tono indicador negativo.

9 Se oye el tono DTMF y la pantalla muestra `Finalizando llamada`.

10 Si es correcta:
Se oye un tono y la pantalla muestra `Llam. final`.
O BIEN
Si no es correcta:
La radio vuelve a la pantalla de llamada telefónica. Repita el paso 8 o espere a que el usuario del teléfono finalice la llamada.

*Al pulsar el botón **PTT** en la pantalla de contactos del teléfono, se oye un tono y la pantalla muestra* `Pulse OK para realizar llmda`.

Cuando el usuario del teléfono finaliza la llamada, se oye un tono y la pantalla muestra `Llam. final`.

Si la llamada finaliza mientras se están introduciendo los dígitos adicionales que requiere la llamada telefónica, la radio vuelve a la pantalla en la que se encontraba antes de iniciar la llamada.

Durante el acceso al canal, pulse para descartar el intento de llamada; se oirá un tono.

Durante la llamada, si pulsa el botón de ***acceso de marcación rápida*** con el código de fin de acceso preconfigurado o introduce el código de fin de acceso como dígitos adicionales, la radio intentará finalizar la llamada.

El código de acceso o fin de acceso no puede tener más de 10 caracteres.

Interrupción de una llamada de radio

Esta función permite detener una llamada privada o de grupo con el fin de liberar el canal para la transmisión. Por ejemplo, si una radio experimenta un problema de "micrófono atascado" cuando el usuario pulsa accidentalmente el botón **PTT**.

La radio debe estar programada para que pueda utilizarse esta función.

Procedimiento:

Cuando esté situado en el canal que desee:

1. Pulse el botón programado **Descon. remota de la interrupción de transmisión**.
2. En la pantalla aparece `Descon. remota`.
3. Espere la confirmación.
4. La radio emite un tono indicador positivo y la pantalla muestra el mensaje `Desc. rem. correcta`, lo que indica que el canal ahora está libre.
   O BIEN
   La radio emite un tono indicador negativo y la pantalla muestra `Error desc. rem`.

En la radio interrumpida, la pantalla muestra ***Llamd. interrump.*** *y la radio reproducirá un tono indicador negativo hasta que suelte el botón PTT, si este está transmitiendo una llamada interrumpible que se detiene por medio de esta función.*

Modo directo

Puede seguir comunicándose cuando el repetidor no esté funcionando, o cuando la radio esté fuera del alcance del repetidor pero dentro de la cobertura de otras radios.

A esto se le llama "modo directo".

NOTA: Esta función no se aplica a Capacity Plus y Linked Capacity Plus.

Procedimiento:

Pulse el botón que ha programado previamente como **Repetidor/Modo directo** para alternar entre los modos directo y repetidor.

O BIEN

Siga el procedimiento que se indica a continuación.

1. Pulse OK para acceder al menú.
2. Pulse ▲ o ▼ hasta `Herramientas` y pulse OK para seleccionar.
3. Pulse ▲ o ▼ hasta `Config. radio` y pulse OK para seleccionar.
4. Pulse ▲ o ▼ hasta `Modo directo`.
5. Pulse OK para activar Modo directo. La pantalla muestra el símbolo ✓ junto a Habilitado.
   O BIEN

Pulse OK para desactivar el modo directo. Desaparece el símbolo ✓ junto a Habilitado.

6 La pantalla vuelve automáticamente al menú anterior.

La configuración del modo directo se mantiene incluso después de haber apagado la radio.

NOTA: En el paso 4, también puede utilizar ◀ o ▶ para cambiar la opción seleccionada.

Funciones de monitorización

Monitorización de un canal

Utilice la función de monitorización para asegurarse de que un canal está libre antes de transmitir.

NOTA: Esta función no se aplica a Capacity Plus y Linked Capacity Plus.

Procedimiento:

1 Mantenga pulsado el botón de **monitorización** y compruebe si hay alguna actividad.

2 El icono de monitorización se muestra en la barra de estado y el indicador LED se ilumina en amarillo fijo.

3 Oirá actividad en la radio o silencio total, dependiendo de cómo esté programada la radio.

4 Cuando oiga la señal continua (significa que el canal está libre), pulse el botón **PTT** para hablar y suéltelo para escuchar.

Monitor permanente

Utilice la función de monitorización permanente para supervisar de manera continua la actividad de un canal seleccionado.

NOTA: Esta función no se aplica a Capacity Plus y Linked Capacity Plus.

Procedimiento:

1 Pulse el botón **Monitor permanente**.

2 Suena un tono de alerta en la radio, el LED se ilumina en amarillo fijo y la pantalla muestra `Monitor perman. enc`. Se muestra el icono del monitor en la barra de estado.

3 Pulse el botón que ha programado previamente como **Monitor permanente** para salir del modo de monitorización permanente.

4 Suena un tono de alerta en la radio, el indicador LED se apaga y la pantalla muestra `Monitor perman. apag`.

Funciones avanzadas

Utilice esta guía de movimiento para obtener más información sobre las funciones avanzadas disponibles en la radio:

Verificación de radio . . . . . página 41
Monitor remoto . . . . . página 42
Listas de rastreo . . . . . página 44
Rastreo . . . . . página 48
Rastreo de aceptación . . . . . página 50
Configuración de contactos. . . . . página 51
Configuración del indicador de llamada . . . . . página 59
Funciones del registro de llamadas . . . . . página 62
Funcionamiento de las alertas de llamada . . . . . página 64
Funcionamiento de emergencia . . . . . página 66
Funciones de mensaje de texto . . . . . página 73
Codificación de mensajes analógicos. . . . . página 85
Actualización de estado analógico . . . . . página 86
Privacidad . . . . . página 87
Multifrecuencia de doble tono (DTMF) . . . . . página 89
Controles de varios sitios . . . . . página 89
Seguridad . . . . . página 92
Operario aislado . . . . . página 94
Funciones de bloqueo por contraseña . . . . . página 94
Lista de notificaciones. . . . . página 97
Sistema de repetición de rango automático (ARTS). . . . . página 98
Programación a través del interfaz aire (OTAP) . . . página 98
Herramientas . . . . . página 99
Programación del panel frontal (FPP) . . . . . página 123

Verificación de radio

Si está activada, esta función le permite determinar si hay otra radio activa en un sistema sin tener que molestar al usuario de dicha radio. No se muestran notificaciones visuales ni sonoras en la radio de destino.

Esta función solo se aplica a los ID o alias de suscriptor.

Envío de una verificación de radio

Procedimiento:
Utilice el botón **Verif. de radio** programado.

1. Pulse el botón **Verif. de radio** programado.
2. Pulse ▲ o ▼ hasta el alias o ID de subscriptor que desee y pulse OK para seleccionar.
3. La pantalla muestra un pequeño aviso de transición que indica que la solicitud está en curso. El indicador LED se ilumina en color verde fijo.
4. Espere la confirmación.
5. Si se realiza correctamente, suena un tono indicador positivo y la pantalla muestra un pequeño aviso positivo.
   O BIEN
   Si no se realiza correctamente, suena un tono indicador negativo y la pantalla muestra un pequeño aviso negativo.
6. La radio vuelve a la pantalla de alias o ID de suscriptor.

O BIEN

Procedimiento:
Utilice el menú.

1. Pulse OK para acceder al menú.
2. Pulse ▲ o ▼ hasta `Contactos` y pulse OK para seleccionar.
3. Pulse ▲ o ▼ hasta el alias o ID de subscriptor que desee y pulse OK para seleccionar.
   O BIEN
   Pulse ▲ o ▼ hasta `Marcdo. manual` y pulse OK para seleccionar.
   Pulse ▲ o ▼ hasta `Núm. radio` y pulse OK para seleccionar.
   Si había un ID marcado previamente, el ID aparecerá junto con un cursor intermitente. Utilice el teclado para editar el ID. Pulse OK para seleccionar.
   O BIEN
   Pulse ▲ o ▼ hasta `Marcdo. manual` y pulse OK para seleccionar. Pulse ▲ o ▼ hasta `Núm. radio` y pulse OK para seleccionar.
   La primera línea de la pantalla muestra `Núm. radio:`. La segunda línea de la pantalla muestra un cursor intermitente.
   Introduzca el ID o alias de suscriptor y pulse OK.

4 Pulse ▲ o ▼ hasta Verif. de radio y pulse OK para seleccionar.

5 La pantalla muestra un pequeño aviso de transición que indica que la solicitud está en curso. El indicador LED se ilumina en color verde fijo.

6 Espere la confirmación.

7 Si se realiza correctamente, suena un tono indicador positivo y la pantalla muestra un pequeño aviso positivo.
O BIEN
Si no se realiza correctamente, suena un tono indicador negativo y la pantalla muestra un pequeño aviso negativo.

8 La radio vuelve a la pantalla de alias o ID de suscriptor.

Si se pulsa el botón ↩ mientras la radio espera la confirmación, sonará un tono y la radio finalizará todos los reintentos y saldrá del modo Verif. de radio.

Monitor remoto

Utilice la función Monitor remoto para encender el micrófono de una radio de destino (solo el alias o ID de suscriptor). No se proporcionan indicaciones visuales ni sonoras a la radio de destino. Se puede utilizar esta función para supervisar de manera remota toda la actividad sonora alrededor de la radio de destino.

La radio debe estar programada para que pueda utilizarse esta función.

Iniciación del monitor remoto

Procedimiento:
Utilice el botón **Monitor remoto** programado.

1 Pulse el botón **Monitor remoto** programado.

2 Pulse ▲ o ▼ hasta el alias o ID de subscriptor que desee y pulse OK para seleccionar.

3 La pantalla muestra un pequeño aviso de transición que indica que la solicitud está en curso. El indicador LED se ilumina en color verde fijo.

4 Espere la confirmación.

5 Si se realiza correctamente, suena un tono indicador positivo y la pantalla muestra un pequeño aviso positivo. La radio comienza a reproducir el audio de la radio que se supervisa durante la duración programada y la pantalla

muestra Monitor remoto.
Cuando el temporizador indica que se ha agotado el tiempo, la radio emite un tono de alerta y el indicador LED se apaga.
O BIEN
Si no se realiza correctamente, suena un tono indicador negativo y la pantalla muestra un pequeño aviso negativo.

O BIEN

Procedimiento:
Utilice el menú.

1 Pulse OK para acceder al menú.

2 Pulse ▲ o ▼ hasta Contactos y pulse OK para seleccionar.

3 Pulse ▲ o ▼ hasta el alias o ID de subscriptor que desee y pulse OK para seleccionar.
O BIEN
Pulse ▲ o ▼ hasta Marcdo. manual y pulse OK para seleccionar.
Pulse ▲ o ▼ hasta Núm. radio y pulse OK para seleccionar.
Si había un ID marcado previamente, el ID aparecerá junto con un cursor intermitente. Utilice el teclado para editar el ID. Pulse OK para seleccionar.
O BIEN
Pulse ▲ o ▼ hasta Marcdo. manual y pulse OK para seleccionar.
Pulse ▲ o ▼ hasta Núm. radio y pulse OK para seleccionar.
La primera línea de la pantalla muestra Núm. radio:. La segunda línea de la pantalla muestra un cursor intermitente.
Introduzca el alias o ID de suscriptor y pulse OK para seleccionar.

4 Pulse ▲ o ▼ hasta Mon. rem. y pulse OK para seleccionar.

5 La pantalla muestra un pequeño aviso de transición que indica que la solicitud está en curso. El indicador LED se ilumina en color verde fijo.

6 Espere la confirmación.

7 Si se realiza correctamente, suena un tono indicador positivo y la pantalla muestra un pequeño aviso positivo.
La radio comienza a reproducir el audio de la radio que se supervisa durante la duración programada y la pantalla muestra Monitor remoto.
Cuando el temporizador indica que se ha agotado el tiempo, la radio emite un tono de alerta y el indicador LED se apaga.
O BIEN
Si no se realiza correctamente, la radio emite un tono indicador negativo y la pantalla muestra un pequeño aviso negativo.

Detención del monitor remoto

El monitor remoto se detiene automáticamente después de la duración programada o cuando se está realizando cualquier operación en la radio de destino.

Procedimiento:

1. Pulse el botón programado **Descon. remota de la interrupción de transmisión**.
2. La pantalla muestra un pequeño aviso de transición que indica que la solicitud está en curso. El indicador LED se ilumina en color verde fijo.
3. Espere la confirmación.
4. Si se realiza correctamente, suena un tono indicador positivo y la pantalla muestra un pequeño aviso positivo.
   O BIEN
   Si no se realiza correctamente, suena un tono indicador negativo y la pantalla muestra un pequeño aviso negativo.

Listas de rastreo

Las listas de rastreo se crean y asignan a canales/grupos individuales. La radio rastrea actividad de voz alternando entre la secuencia canal/grupo especificada en la lista de rastreo del canal/grupo actual.

La radio soporta hasta 250 listas de rastreo, con un máximo de 16 miembros por lista. Cada lista de rastreo soporta una combinación de entradas analógicas y digitales.

Puede añadir, eliminar o dar prioridad a los canales al editar la lista de rastreo.

Puede adjuntar una nueva lista de rastreo a su radio a través de la Programación del panel frontal.

NOTA: Esta función no se aplica a Capacity Plus y Linked Capacity Plus.

Visualización de una entrada en la lista de rastreo

Procedimiento:

1. Pulse OK para acceder al menú.
2. Pulse ▲ o ▼ hasta `Rastreo` y pulse OK para seleccionar.
3. Pulse ▲ o ▼ hasta la `lista rastreo` y pulse OK para seleccionar.
4. Utilice ▲ o ▼ para ver cada uno de los miembros de la lista.

Si está configurado, el icono de prioridad aparece a la izquierda del alias de miembro para indicar si el miembro se encuentra en una lista de canal de Prioridad 1 o de Prioridad 2. ***No*** *puede tener varios canales de Prioridad 1 o Prioridad 2 en una lista de rastreo.*

No se muestra ningún icono de prioridad si la prioridad se define como ***Ninguno****.*

Visualización de una entrada en la lista de rastreo por búsqueda de alias

Procedimiento:

1. Pulse OK para acceder al menú.
2. Pulse ▲ o ▼ hasta `Rastreo` y pulse OK para seleccionar.
3. Pulse ▲ o ▼ hasta la `lista rastreo` y pulse OK para seleccionar.
4. Introduzca el primer carácter del alias que desee.
5. Aparece un cursor intermitente.
   Utilice el teclado para escribir el alias que desee.
   Pulse ◀ para desplazarse un espacio hacia la izquierda.
   Pulse ▶ para desplazarse un espacio hacia la derecha.
   Pulse * para borrar los caracteres no deseados.
   Mantenga pulsado # para cambiar el método de introducción de texto.
6. La primera línea de la pantalla muestra los caracteres introducidos. Las siguientes líneas de la pantalla muestran los resultados de búsqueda preseleccionados.

La búsqueda de alias no distingue entre mayúsculas y minúsculas. Si hay dos o más entradas con el mismo nombre, la radio muestra la entrada que está en la primera posición de la lista de rastreo.

Edición de la lista de rastreo

Adición de una nueva entrada a la lista de rastreo

Procedimiento:

1 Pulse OK para acceder al menú.

2 Pulse ▲ o ▼ hasta `Rastreo` y pulse OK para seleccionar.

3 Pulse ▲ o ▼ hasta la `lista rastreo` y pulse OK para seleccionar.

4 Pulse ▲ o ▼ hasta `Añadir Miembro` y pulse OK para seleccionar.

5 Pulse ▲ o ▼ hasta el ID o el alias que desee y continúe en el paso 8.
O BIEN
Introduzca el primer carácter del alias que desee.

6 Aparece un cursor intermitente.
Utilice el teclado para escribir el alias que desee.
Pulse ◀ para desplazarse un espacio hacia la izquierda.
Pulse ▶ para desplazarse un espacio hacia la derecha.
Pulse * para borrar los caracteres no deseados.
Mantenga pulsado # para cambiar el método de introducción de texto.

7 La primera línea de la pantalla muestra los caracteres introducidos. Las siguientes líneas de la pantalla muestran los resultados de búsqueda preseleccionados.
La búsqueda de alias no distingue entre mayúsculas y minúsculas. Si hay dos o más alias con el mismo nombre, la radio muestra el alias que está en la primera posición de la lista.

8 Pulse OK para seleccionar.

9 Pulse ▲ o ▼ hasta el nivel de prioridad requerido y pulse OK para seleccionar.

10 La pantalla muestra un pequeño aviso positivo, seguido inmediatamente de `¿Añadir otros?`

11 Pulse ▲ o ▼ hasta `Sí` y pulse OK para seleccionar o para añadir otra entrada, y repita los pasos del 5 al 9.
O BIEN
Pulse ▲ o ▼ hasta `No` y pulse OK para guardar la lista actual.

Eliminación de una entrada de la lista de rastreo

Procedimiento:

1. Pulse OK para acceder al menú.
2. Pulse ▲ o ▼ hasta `Rastreo` y pulse OK para seleccionar.
3. Pulse ▲ o ▼ hasta la `lista rastreo` y pulse OK para seleccionar.
4. Pulse ▲ o ▼ hasta el ID o el alias que desee y continúe en el paso 7.
   O BIEN
   Introduzca el primer carácter del alias que desee.
5. Aparece un cursor intermitente.
   Utilice el teclado para escribir el alias que desee.
   Pulse ◀ para desplazarse un espacio hacia la izquierda.
   Pulse ▶ para desplazarse un espacio hacia la derecha.
   Pulse * para borrar los caracteres no deseados.
   Mantenga pulsado # para cambiar el método de introducción de texto.
6. La primera línea de la pantalla muestra los caracteres introducidos. Las siguientes líneas de la pantalla muestran los resultados de búsqueda preseleccionados.
   La búsqueda de alias no distingue entre mayúsculas y minúsculas. Si hay dos o más entradas con el mismo nombre, la radio muestra la entrada que está en la primera posición de la lista de rastreo.
7. Pulse OK para seleccionar.
8. Pulse ▲ o ▼ hasta `Borrar` y pulse OK para seleccionar.
9. En `¿Eliminar entrada?`, pulse ▲ o ▼ hasta `Sí` y pulse OK para seleccionar y borrar la entrada. La pantalla muestra un pequeño aviso positivo.
   O BIEN
   Pulse ▲ o ▼ hasta `No` y pulse OK para seleccionar y volver a la pantalla anterior.
10. Repita los pasos del 4 al 9 para borrar otras entradas.

Después de haber borrado todos los alias o ID deseados, mantenga pulsado ↩ para volver a la pantalla de inicio.

Configuración y edición de la prioridad de una entrada en la lista de rastreo

Procedimiento:

1. Pulse OK para acceder al menú.
2. Pulse ▲ o ▼ hasta `Rastreo` y pulse OK para seleccionar.
3. Pulse ▲ o ▼ hasta la `lista rastreo` y pulse OK para seleccionar.
4. Pulse ▲ o ▼ hasta el ID o el alias que desee y continúe en el paso 7.
   O BIEN
   Introduzca el primer carácter del alias que desee.

5 Aparece un cursor intermitente.
Utilice el teclado para escribir el alias que desee.
Pulse ◀ para desplazarse un espacio hacia la izquierda.
Pulse ▶ para desplazarse un espacio hacia la derecha.
Pulse * para borrar los caracteres no deseados.
Mantenga pulsado # para cambiar el método de introducción de texto.

6 La primera línea de la pantalla muestra los caracteres introducidos. Las siguientes líneas de la pantalla muestran los resultados de búsqueda preseleccionados.
La búsqueda de alias no distingue entre mayúsculas y minúsculas. Si hay dos o más entradas con el mismo nombre, la radio muestra la entrada que está en la primera posición de la lista de rastreo.

7 Pulse OK para seleccionar.

8 Pulse ▲ o ▼ hasta `Edit. prioridad` y pulse OK para seleccionar.

9 Pulse ▲ o ▼ hasta el nivel de prioridad requerido y pulse OK para seleccionar.

10 La pantalla muestra un pequeño aviso positivo antes de volver a la pantalla anterior.

11 El icono de prioridad aparece a la izquierda del nombre del miembro.

No se muestra ningún icono de prioridad si la prioridad se define como ***Ninguno****.*

Rastreo

Al comenzar un rastreo, la radio se desplaza por la lista de rastreo programada para el canal actual en busca de actividad de voz.

El indicador LED parpadea en amarillo y se muestra el icono de rastreo en la barra de estado.

Durante un rastreo de modo dual, si se encuentra en un canal digital y la radio se acopla a un canal analógico, cambiará automáticamente del modo digital al analógico durante la llamada. Esto también sucede en la situación inversa.

Hay dos formas de iniciar el rastreo:

- **Rastreo de canal principal (manual)**: la radio rastrea todos los canales/grupos de la lista de rastreo. Al iniciar el rastreo, la radio puede (según la configuración) empezar automáticamente en el canal/grupo "activo" en el que se realizó el último rastreo o en el canal en el que se inició el rastreo.
- **Rastreo automático (automático)**: la radio empieza el rastreo automáticamente al seleccionar un canal/grupo que tiene activado el rastreo automático.

NOTA: Esta función no se aplica a Capacity Plus y Linked Capacity Plus.

Inicio y detención del rastreo

Procedimiento:
Pulse el botón **Rastreo** programado para iniciar o detener el rastreo.
O BIEN
Siga el procedimiento que se indica a continuación.

1. Utilice el botón selector de canales para seleccionar un canal programado con una lista de rastreo.
2. Pulse OK para acceder al menú.
3. Pulse ▲ o ▼ hasta `Rastreo` y pulse OK para seleccionar.
4. Pulse ▲ o ▼ hasta `Estad. rastreo` y pulse OK para seleccionar.
5. Pulse ▲ o ▼ para solicitar el estado de rastreo y pulse OK para seleccionar.
6. La pantalla muestra `Rastreo enc.` cuando el rastreo está activado. El indicador LED parpadea en amarillo y aparece el icono de rastreo.
   O BIEN
   La pantalla muestra `Rastreo apag.` si el rastreo está desactivado. El indicador LED se apaga y desaparece el icono de rastreo.

Mientras realiza el rastreo, la radio solo aceptará datos (por ejemplo: mensajes de texto, ubicación, telemetría o datos de PC) si los recibe en el canal seleccionado.

Respuesta a una transmisión durante un rastreo

Durante el rastreo, la radio se detiene en un canal/grupo en el que detecte actividad. La radio se mantiene en ese canal durante un período de tiempo predeterminado, conocido como "tiempo muerto".

Procedimiento:

1. Mantenga la radio en posición vertical a una distancia de entre 2,5 y 5,0 cm (1 a 2 pulgadas) de la boca.
   Si la función de indicación de canal libre está activada, oirá un breve tono de alerta en el momento en que la radio transmisora suelte el botón **PTT**, lo que señala que el canal está libre para que el usuario responda.
2. Pulse el botón **PTT** durante el tiempo muerto. El indicador LED se ilumina en color verde fijo.
3. Espere hasta que acabe el tono de Permitir hablar (si está activado) y hable con claridad al micrófono.
   O BIEN
   Espere a que finalice el efecto local de **PTT** (si está activado) y hable con claridad al micrófono.
4. Suelte el botón **PTT** para escuchar.
5. Si no responde dentro del período de tiempo muerto, la radio vuelve a realizar el rastreo de otros canales/grupos.

Eliminación de canales con ruido

Si un canal produce llamadas no deseadas o ruidos de forma continua (lo que se llama un canal "con ruido"), se puede eliminar temporalmente de la lista de rastreo.

Esta posibilidad no se aplica al canal designado como canal seleccionado.

Procedimiento:

1. Cuando la radio "se acopla" a un canal no deseado o con ruido, pulse el botón **Elimin. canal de ruido** programado hasta que escuche un tono.
2. Suelte el botón **Elimin. canal de ruido**. El canal con ruido se elimina.

***Solo** es posible eliminar un canal "con ruido" mediante el botón **Elimin. canal de ruido** programado. **No** se puede acceder a esta función a través del menú.*

Restauración de canales con ruido

Procedimiento:
Para restaurar un canal con ruido eliminado, realice **una** de las siguientes acciones:

- Apague la radio y enciéndala de nuevo **O BIEN**,
- Detenga y reinicie el rastreo mediante el botón o menú **Rastreo** programado **O BIEN**,
- Cambie el canal mediante el botón selector de canales.

Rastreo de aceptación

El rastreo de aceptación le proporciona un área amplia de cobertura en zonas donde hay múltiples estaciones base transmitiendo información idéntica en distintos canales analógicos.

La radio rastrea canales analógicos de múltiples estaciones base y lleva a cabo un proceso de votación para seleccionar la señal de mayor intensidad recibida. Una vez establecida la señal, la radio desactiva el silencio en las transmisiones desde la estación base.

El indicador LED parpadea en amarillo y se muestra el icono de rastreo de aceptación en la barra de estado.

*Para responder a una transmisión durante un rastreo de aceptación, siga los mismos procedimientos que se indican en **Respuesta a una transmisión durante un rastreo** en la página 49.*

Configuración de contactos

La función Contactos permite usar el "listín telefónico" de su radio. Cada entrada corresponde a un alias o ID que utiliza para realizar una llamada.

Dependiendo del contexto, cada entrada se asocia con **uno** de cinco tipos de llamada: llamada de grupo, llamada privada, llamada a todos, llamada de PC o llamada de despacho.

La llamada de PC o la llamada de despacho están relacionadas con los datos. Solo están disponibles con las aplicaciones. Consulte la documentación de las aplicaciones de datos para obtener más información.

NOTA: Si está activada la función Privacidad en un canal, podrá realizar llamadas de grupo, llamadas privadas y llamadas a todos con la privacidad activada en dicho canal. Únicamente las radios de destino que posean la misma clave de privacidad O BIEN la misma clave e ID de clave que su radio podrán descodificar la transmisión.
Consulte ***Privacidad*** en la página 87 para obtener más información.

Además, el menú Contactos le permite asignar a cada entrada una o más teclas numéricas programadas en el teclado. Si una entrada está asignada a una tecla numérica, la radio puede realizar un marcado rápido de la entrada.

La radio soporta dos listas de contactos, una para los contactos analógicos y otra para los digitales, ambas con un límite de 500 miembros.

Cada entrada dentro de Contactos muestra la siguiente información:

- Tipo de llamada
- Alias de la llamada
- ID de la llamada

NOTA: Puede añadir o editar los ID de suscriptor de la lista de contactos digitales. La eliminación de los ID de suscriptor solo la puede realizar su distribuidor.

En la lista de contactos analógicos, solo puede visualizar y editar los ID de suscriptor, e iniciar una alerta de llamada. La adición y eliminación de capacidades solo las puede realizar su distribuidor.

Realización de una llamada de grupo desde Contactos

Procedimiento:

1. Pulse OK para acceder al menú.
2. Pulse ▲ o ▼ hasta `Contactos` y pulse OK para seleccionar. Las entradas están ordenadas alfabéticamente.
3. Pulse ▲ o ▼ hasta el ID o alias de grupo que desee.
4. Mantenga la radio en posición vertical a una distancia de entre 2,5 y 5,0 cm (1 a 2 pulgadas) de la boca.
5. Pulse el botón **PTT** para realizar la llamada. El indicador LED se ilumina en color verde fijo.
6. Espere hasta que acabe el tono de Permitir hablar (si está activado) y hable con claridad al micrófono.
   O BIEN
   Espere a que finalice el efecto local de **PTT** (si está activado) y hable con claridad al micrófono.
7. Suelte el botón **PTT** para escuchar. Cuando cualquier usuario del grupo responda, el indicador LED parpadeará en verde. En la pantalla se muestra el icono de llamada de grupo, el ID de grupo y el ID de ese usuario.
8. Si la función de indicación de canal libre está activada, oirá un breve tono de alerta en el momento en que la radio de destino suelte el botón **PTT**, lo que indica que el canal está libre para que el usuario responda. Para responder, pulse el botón **PTT**.

   O BIEN
   Si no hay actividad de voz durante un período de tiempo programado, la llamada finalizará.

Realización de una llamada privada desde Contactos

Procedimiento:

1. Pulse OK para acceder al menú.
2. Pulse ▲ o ▼ hasta `Contactos` y pulse OK para seleccionar. Las entradas están ordenadas alfabéticamente.
3. Pulse ▲ o ▼ hasta el alias o ID de suscriptor que desee.
   O BIEN
   Pulse ▲ o ▼ hasta `Marcdo. manual` y pulse OK para seleccionar.
   Pulse ▲ o ▼ hasta `Núm. radio` y pulse OK para seleccionar.
   Si ya se había marcado un alias o ID de suscriptor con anterioridad, el alias o ID aparecerá junto con un cursor intermitente.
   Utilice el teclado para editar el ID.
   O BIEN
   Pulse ▲ o ▼ hasta `Marcdo. manual` y pulse OK para seleccionar.
   Pulse ▲ o ▼ hasta `Núm. radio` y pulse OK para seleccionar.

La primera línea de la pantalla muestra Núm. radio:.
La segunda línea de la pantalla muestra un cursor intermitente.
Utilice el teclado para introducir un nuevo alias o ID de suscriptor.

4 Mantenga la radio en posición vertical a una distancia de entre 2,5 y 5,0 cm (1 a 2 pulgadas) de la boca.

5 Pulse el botón **PTT** para realizar la llamada. El indicador LED se ilumina en color verde fijo. La pantalla muestra el alias del destino.

6 Espere hasta que acabe el tono de Permitir hablar (si está activado) y hable con claridad al micrófono.

7 Suelte el botón **PTT** para escuchar. Cuando la radio a la que se llama responda, el indicador LED parpadeará en verde y la pantalla mostrará el ID del usuario que transmite.

8 Si la función de indicación de canal libre está activada, oirá un breve tono de alerta en el momento en que la radio de destino suelte el botón **PTT**, lo que indica que el canal está libre para que el usuario responda. Para responder, pulse el botón **PTT**.
O BIEN
Si no hay actividad de voz durante un período de tiempo programado, la llamada finalizará.

9 Se oye un tono breve. La pantalla muestra Llam. final.

Realización de una llamada telefónica desde Contactos

Procedimiento:

1 Pulse OK para acceder al menú.

2 Pulse ▲ o ▼ hasta Contactos y pulse OK para seleccionar.
Las entradas están ordenadas alfabéticamente.

3 Pulse ▲ o ▼ hasta el alias o ID de suscriptor que desee.
O BIEN
Pulse ▲ o ▼ hasta Marcdo. manual y pulse OK para seleccionar.
Pulse ▲ o ▼ hasta Núm. teléfono y pulse OK para seleccionar.
La primera línea de la pantalla muestra Núm. teléfono:.
La segunda línea de la pantalla muestra un cursor intermitente.
Utilice el teclado para introducir un número de teléfono.

4 Pulse OK para seleccionar.
Si la entrada seleccionada está vacía, se oye un tono indicador negativo y la pantalla muestra Número de llamada de teléfono no válido.

5 Pulse ▲ o ▼ hasta Llamada tel. y pulse OK para seleccionar.
Si el código de acceso no se ha preconfigurado en la lista de contactos, la primera línea de la pantalla muestra Código de acceso:. La segunda línea de la pantalla muestra un cursor intermitente. Introduzca el código de acceso y pulse OK para continuar.

6 La primera línea de la pantalla muestra `Llamando`.
La segunda línea de la pantalla muestra el alias o ID de suscriptor y el icono de llamada telefónica.

7 Si es correcta:
Se oye el tono DTMF. Se oye el tono de llamada del usuario del teléfono. La primera línea de la pantalla muestra el alias o ID de suscriptor y el icono de RSSI. La segunda línea de la pantalla muestra `Llmda. teléf.` y el icono de llamada telefónica.
O BIEN
Si no es correcta:
Se oye un tono y la pantalla muestra `Llamada tel. fallida`. La radio vuelve a la pantalla de introducción del código de acceso.
Si el código de acceso se ha preconfigurado en la lista de contactos, la radio vuelve a la pantalla en la que se encontraba antes de iniciar la llamada.

8 Mantenga la radio en posición vertical a una distancia de entre 2,5 y 5,0 cm (1 a 2 pulgadas) de la boca.

9 Pulse el botón **PTT** para hablar y suéltelo para escuchar.
El icono de RSSI desaparece durante la transmisión.
Si la llamada telefónica requiere introducir dígitos adicionales:
La primera línea de la pantalla muestra `Dígitos extra:`.
La segunda línea de la pantalla muestra un cursor intermitente. Introduzca los dígitos adicionales con el teclado y pulse OK para continuar. Se oye el tono DTMF y la radio vuelve a la pantalla anterior.
O BIEN
Pulse el botón de **acceso de marcación rápida**. Se oye el tono DTMF. Si la entrada del botón de **acceso de marcación rápida** está vacía, se oye un tono indicador negativo.

10 Pulse ↩ para finalizar la llamada.
Si el código no acceso no se ha preconfigurado en la lista de contactos, la primera línea de la pantalla muestra `Código no acceso:`. La segunda línea de la pantalla muestra un cursor intermitente. Introduzca el código de fin de acceso y pulse OK para continuar. La radio vuelve a la pantalla anterior.

11 Se oye el tono DTMF y la pantalla muestra `Finalizando llamada`.

12 Si es correcta:
Se oye un tono y la pantalla muestra `Llamada finalizada`.
La radio vuelve a la pantalla de llamada telefónica.
O BIEN
Si no es correcta:
La radio vuelve a la pantalla de llamada telefónica. Repita los pasos 10 y 11 o espere a que el usuario del teléfono finalice la llamada.

*Al pulsar el botón **PTT** en la pantalla de contactos del teléfono, se oye un tono indicador negativo y la pantalla muestra* `Pulse OK para realizar llmda.`

Cuando el usuario del teléfono finaliza la llamada, se oye un tono y la pantalla muestra `Llamada finalizada.`

Si la llamada finaliza mientras se están introduciendo los dígitos adicionales que requiere la llamada telefónica, la radio vuelve a la pantalla en la que se encontraba antes de iniciar la llamada.

Durante el acceso al canal, pulse *para descartar el intento de llamada; se oirá un tono de indicador negativo. La radio vuelve a la pantalla de llamada telefónica.*

Durante la llamada, si pulsa el botón de ***acceso de marcación rápida*** *con el código no acceso preconfigurado o introduce el código no acceso como dígitos adicionales, la radio intentará finalizar la llamada.*

Durante el acceso al canal, la introducción del código de acceso/fin de acceso o la transmisión de dígitos adicionales, la radio solo responde al botón de encendido/apagado/volumen y selector de canales. Se oye un tono en cada entrada no válida.

El código de acceso o no acceso no puede tener más de 10 caracteres.

Realización de una llamada por búsqueda de alias

También puede utilizar la búsqueda de alias o alfanumérica para recuperar el alias de suscriptor que desee.

Esta función solo se puede aplicar si se encuentra en Contactos.

Procedimiento:

1. Pulse OK para acceder al menú.
2. Pulse ▲ o ▼ hasta `Contactos` y pulse OK para seleccionar. Las entradas están ordenadas alfabéticamente.
3. Introduzca el primer carácter del alias que desee.
4. Aparece un cursor intermitente.
   Utilice el teclado para escribir el alias que desee.
   Pulse ◀ para desplazarse un espacio hacia la izquierda.
   Pulse ▶ para desplazarse un espacio hacia la derecha.
   Pulse * para borrar los caracteres no deseados.
   Mantenga pulsado # para cambiar el método de introducción de texto.
5. La primera línea de la pantalla muestra los caracteres introducidos. Las siguientes líneas de la pantalla muestran los resultados de búsqueda preseleccionados.
   La búsqueda de alias no distingue entre mayúsculas y minúsculas. Si hay dos o más alias con el mismo nombre, la radio muestra el alias que está en la primera posición de la lista de contactos.

6 Mantenga la radio en posición vertical a una distancia de entre 2,5 y 5,0 cm (1 a 2 pulgadas) de la boca.

7 Pulse el botón **PTT** para realizar la llamada. El indicador LED se ilumina en color verde fijo. La pantalla muestra el alias del destino.

8 Espere hasta que acabe el tono de Permitir hablar (si está activado) y hable con claridad al micrófono.

9 Suelte el botón **PTT** para escuchar. Cuando la radio a la que se llama responda, el indicador LED parpadeará en verde.

10 Si la función de indicación de canal libre está activada, oirá un breve tono de alerta en el momento en que la radio de destino suelte el botón **PTT**, lo que indica que el canal está libre para que el usuario responda. Para responder, pulse el botón **PTT**.
O BIEN
Si no hay actividad de voz durante un período de tiempo programado, la llamada finalizará.

11 Se oye un tono breve. La pantalla muestra `Llam. final`.

NOTA: Pulse ↩ o OK para salir de la búsqueda de alias.

Si suelta el botón **PTT** mientras la radio configura la llamada, se sale sin ninguna indicación y se vuelve a la pantalla anterior.

Puede que la radio esté programada para realizar una verificación de presencia de radio antes de configurar la llamada privada. Si la radio de destino no está disponible, oirá un tono breve y verá un pequeño aviso negativo en la pantalla.
La radio vuelve al menú anterior en el que estaba antes de empezar la verificación de presencia de radio.

Asignación de una entrada a una tecla numérica programable

Procedimiento:

1 Pulse OK para acceder al menú.

2 Pulse ▲ o ▼ hasta `Contactos` y pulse OK para seleccionar. Las entradas están ordenadas alfabéticamente.

3 Pulse ▲ o ▼ hasta el alias o ID que desee y pulse OK para seleccionar.

4 Pulse ▲ o ▼ hasta `Program Tecla` y pulse OK para seleccionar.

5 Pulse ▲ o ▼ hasta la tecla numérica que desee y pulse OK para seleccionar.

O BIEN

Si la tecla numérica ya se ha asignado a otra entrada, la pantalla mostrará el mensaje `La tecla está ya en uso` y, a continuación, la primera línea de la pantalla muestra el mensaje `¿Reemplazar?`

Pulse ▲ o ▼ hasta `Sí` y pulse OK para seleccionar.

6 La radio emite un tono indicador positivo y la pantalla muestra un pequeño aviso positivo.

7 La pantalla vuelve automáticamente al menú anterior.

NOTA: Cada entrada puede asociarse a distintas teclas numéricas. Verá una marca de verificación delante de cada tecla numérica que esté asignada a una entrada. Si la marca se encuentra delante de `Vacío`, no ha asignado una tecla numérica a la entrada.
Si se ha asignado una tecla numérica a una entrada en modo determinado, esta función no estará soportada cuando mantenga pulsada la tecla numérica en otro modo.

*Consulte **Realización de una llamada de grupo, privada o a todos con la tecla numérica programable** en la página 33 para obtener más detalles de la realización de llamadas de grupo, privadas o a todos con las teclas numéricas programadas.*

Eliminación de la asociación entre la entrada y la tecla numérica programada

Procedimiento:

Mantenga pulsada la tecla numérica programada hasta el alias o ID que desee, pulse OK para seleccionar y continúe en el paso 4.

O BIEN

Siga el procedimiento que se indica a continuación.

1 Pulse OK para acceder al menú.

2 Pulse ▲ o ▼ hasta `Contactos` y pulse OK para seleccionar. Las entradas están ordenadas alfabéticamente.

3 Pulse ▲ o ▼ hasta el alias o ID que desee y pulse OK para seleccionar.

4 Pulse ▲ o ▼ hasta `Program Tecla` y pulse OK para seleccionar.

5 Pulse ▲ o ▼ hasta `Vacío` y pulse OK para seleccionar.

6 La primera línea de la pantalla muestra el mensaje `¿Elim. de todas las teclas?`

7 Pulse ▲ o ▼ hasta `Sí` y pulse OK para seleccionar.

8 La radio emite un tono indicador positivo y la pantalla muestra un pequeño aviso positivo.

9 La pantalla vuelve automáticamente al menú anterior.

NOTA: Cuando se elimina una entrada, la asociación entre esta y sus teclas numéricas programadas también se elimina.

Configuración de contacto predeterminado

Procedimiento:

Siga el procedimiento que se indica a continuación.

1 Pulse OK para acceder al menú.

2 Pulse ▲ o ▼ hasta `Contactos` y pulse OK para seleccionar.

3 Pulse ▲ o ▼ hasta el alias o ID que desee y pulse OK para seleccionar.

4 Pulse ▲ o ▼ hasta `Estab. predet.` y pulse OK para seleccionar.

5 La radio emite un tono indicador positivo y la pantalla muestra un pequeño aviso positivo.

6 Aparece el símbolo ✓ junto al alias o ID predeterminado seleccionado.

Adición de un nuevo contacto

Procedimiento:

Siga el procedimiento que se indica a continuación.

1 Pulse OK para acceder al menú.

2 Pulse ▲ o ▼ hasta `Contactos` y pulse OK para seleccionar.

3 Pulse ▲ o ▼ hasta `Nuevo contacto` y pulse OK para seleccionar.

4 Pulse ▲ o ▼ hasta el tipo de contacto requerido, ya sea `Contacto radio` o `Contacto tel.`, y pulse OK para seleccionar.

5 Utilice el teclado para introducir el número de contacto y pulse OK para confirmar.

6 Utilice el teclado para introducir el nombre del contacto y pulse OK para confirmar.

7 Al añadir un contacto de radio, pulse ▲ o ▼ hasta el tipo de timbre requerido y pulse OK para seleccionar.

La radio emite un tono indicador positivo y la pantalla muestra un pequeño aviso positivo.

Configuración del indicador de llamada

Activación o desactivación de los tipos de timbre para las alertas de llamada

Puede seleccionar, activar o desactivar los tonos de timbre para una alerta de llamada recibida.

Procedimiento:

1. Pulse OK para acceder al menú.
2. Pulse ▲ o ▼ hasta `Herramientas` y pulse OK para seleccionar.
3. Pulse ▲ o ▼ hasta `Config. radio` y pulse OK para seleccionar.
4. Pulse ▲ o ▼ hasta `Tonos/Alertas` y pulse OK para seleccionar.
5. Pulse ▲ o ▼ hasta `Timbres llamd.` y pulse OK para seleccionar.
6. Pulse ▲ o ▼ hasta `Alerta llamd.` y pulse OK para seleccionar. El tono actual aparece con el símbolo ✓.
7. Pulse ▲ o ▼ hasta el tono que desee y pulse OK para seleccionar. Aparece el símbolo ✓ junto al tono seleccionado.

NOTA: En el paso 6, también puede utilizar ◀ o ▶ para cambiar la opción seleccionada.

Activación o desactivación de los timbres de llamada para las llamadas privadas

Puede activar o desactivar los tonos de timbre de una llamada privada recibida.

Procedimiento:

1. Pulse OK para acceder al menú.
2. Pulse ▲ o ▼ hasta `Herramientas` y pulse OK para seleccionar.
3. Pulse ▲ o ▼ hasta `Config. radio` y pulse OK para seleccionar.
4. Pulse ▲ o ▼ hasta `Tonos/Alertas` y pulse OK para seleccionar.
5. Pulse ▲ o ▼ hasta `Timbres llamd.` y pulse OK para seleccionar.
6. Pulse ▲ o ▼ hasta `Llam. priv.`
7. Pulse OK para activar los tonos de timbre de llamada privada. La pantalla muestra el símbolo ✓ junto a Habilitado.
   O BIEN
   Pulse OK para desactivar los tonos de timbre de llamada privada. Desaparece el símbolo ✓ junto a Habilitado.

NOTA: En el paso 6, también puede utilizar ◀ o ▶ para cambiar la opción seleccionada.

Activación o desactivación de los timbres de llamada para las llamadas selectivas

Puede seleccionar, activar o desactivar los tonos de timbre para una llamada selectiva recibida.

Procedimiento:

1. Pulse OK para acceder al menú.
2. Pulse ▲ o ▼ hasta `Herramientas` y pulse OK para seleccionar.
3. Pulse ▲ o ▼ hasta `Config. radio` y pulse OK para seleccionar.
4. Pulse ▲ o ▼ hasta `Tonos/Alertas` y pulse OK para seleccionar.
5. Pulse ▲ o ▼ hasta `Timbres llamd.` y pulse OK para seleccionar.
6. Pulse ▲ o ▼ hasta `Llamd. select.` y pulse OK para seleccionar. El tono actual aparece con el símbolo ✓.
7. Pulse ▲ o ▼ hasta el tono que desee y pulse OK para seleccionar. Aparece el símbolo ✓ junto al tono seleccionado.

NOTA: En el paso 6, también puede utilizar ◀ o ▶ para cambiar la opción seleccionada.

Activación o desactivación de los timbres de llamada para los mensajes de texto

Puede seleccionar, activar o desactivar los tonos de timbre para un mensaje de texto recibido.

Procedimiento:

1. Pulse OK para acceder al menú.
2. Pulse ▲ o ▼ hasta `Herramientas` y pulse OK para seleccionar.
3. Pulse ▲ o ▼ hasta `Config. radio` y pulse OK para seleccionar.
4. Pulse ▲ o ▼ hasta `Tonos/Alertas` y pulse OK para seleccionar.
5. Pulse ▲ o ▼ hasta `Timbres llamd.` y pulse OK para seleccionar.
6. Pulse ▲ o ▼ hasta `Mensajes` y pulse OK para seleccionar. El tono actual aparece con el símbolo ✓.
7. Pulse ▲ o ▼ hasta el tono que desee y pulse OK para seleccionar. Aparece el símbolo ✓ junto al tono seleccionado.

NOTA: En el paso 6, también puede utilizar ◀ o ▶ para cambiar la opción seleccionada.

Activación o desactivación de los timbres de llamada para el estado de telemetría con texto

Puede activar o desactivar los tonos de alerta para un estado de telemetría con texto recibido.

Procedimiento:

1. Pulse OK para acceder al menú.
2. Pulse ▲ o ▼ hasta `Herramientas` y pulse OK para seleccionar.
3. Pulse ▲ o ▼ hasta `Config. radio` y pulse OK para seleccionar.
4. Pulse ▲ o ▼ hasta `Tonos/Alertas` y pulse OK para seleccionar.
5. Pulse ▲ o ▼ hasta `Timbres llamd.` y pulse OK para seleccionar.
6. Pulse ▲ o ▼ hasta `Telemetría` y pulse OK para seleccionar. El tono actual aparece con el símbolo ✓.
7. Pulse ▲ o ▼ hasta el tono que desee y pulse OK para seleccionar. Aparece el símbolo ✓ junto al tono seleccionado.

NOTA: En el paso 6, también puede utilizar ◀ o ▶ para cambiar la opción seleccionada.

Asignación de tipos de timbre

Puede programar la radio para que utilice el sonido de uno de los diez timbres de llamada predefinidos cuando reciba una alerta de llamada o un mensaje de texto de un contacto determinado.

Procedimiento:

1. Pulse OK para acceder al menú.
2. Pulse ▲ o ▼ hasta `Contactos` y pulse OK para seleccionar. Las entradas están ordenadas alfabéticamente.
3. Pulse ▲ o ▼ hasta el alias o ID que desee y pulse OK para seleccionar.
4. Pulse ▲ o ▼ hasta `Editar` y pulse OK para seleccionar.
5. Pulse OK hasta que la pantalla muestre el menú `Editar tono`.
6. Un símbolo ✓ indica el tono actual seleccionado.
7. Pulse ▲ o ▼ hasta el tono que desee y pulse OK para seleccionar. Aparece el símbolo ✓ junto al tono seleccionado.
8. La pantalla muestra un pequeño aviso positivo.

La radio reproducirá todos los tipos de timbre al ir desplazándose por la lista.

Aumento del volumen del tono de alarma

Puede programar su radio para que le avise continuamente cada vez que una llamada se quede sin responder. Esto se realiza mediante un aumento automático y progresivo del volumen del tono de alarma. Esta función se conoce como Escalert.

Procedimiento:

1. Pulse OK para acceder al menú.
2. Pulse ▲ o ▼ hasta `Herramientas` y pulse OK para seleccionar.
3. Pulse ▲ o ▼ hasta `Config. radio` y pulse OK para seleccionar.
4. Pulse ▲ o ▼ hasta `Tonos/Alertas` y pulse OK para seleccionar.
5. Pulse ▲ o ▼ hasta `Escalert`.
6. Pulse OK para activar Escalert. La pantalla muestra el símbolo ✓ junto a Habilitado.
   O BIEN
   Pulse OK para desactivar Escalert. Desaparece el símbolo ✓ junto a Habilitado.

NOTA: En el paso 5, también puede utilizar ◄ o ► para cambiar la opción seleccionada.

Funciones del registro de llamadas

La radio realiza el seguimiento de todas las llamadas privadas recientes: salientes, respondidas y perdidas. Utilice la función de registro de llamada para visualizar y gestionar las llamadas recientes.

Puede realizar las siguientes tareas en cada una de las listas de llamadas:

- Guardar un ID en los contactos
- Borrar
- Ver detalles

Visualización de llamadas recientes

Las listas son `Perdidas`, `Respondidas` y `Salientes`.

Procedimiento:

1. Pulse OK para acceder al menú.
2. Pulse ▲ o ▼ hasta `Reg. llamd.` y pulse OK para seleccionar.
3. Pulse ▲ o ▼ hasta la lista que desee y pulse OK para seleccionar.
4. La pantalla muestra la entrada más reciente en la parte superior de la lista.
5. Pulse ▲ o ▼ para visualizar la lista.

*Pulse el botón **PTT** para iniciar una llamada privada con el ID o alias seleccionado actualmente.*

Almacenamiento de un alias o ID desde una lista de llamadas

Procedimiento:

1. Pulse OK para acceder al menú.
2. Pulse ▲ o ▼ hasta `Reg. llamd.` y pulse OK para seleccionar.
3. Pulse ▲ o ▼ hasta la lista que desee y pulse OK para seleccionar.
4. Pulse ▲ o ▼ hasta el alias o ID que desee y pulse OK para seleccionar.
5. Pulse ▲ o ▼ hasta `Almacenados` y pulse OK para seleccionar.
6. Aparece un cursor intermitente. Si es necesario, introduzca el alias de ese ID y pulse OK.
7. La pantalla muestra un pequeño aviso positivo.

También puede almacenar un ID aunque no tenga alias.

Borrado de una llamada de la lista de llamadas

Procedimiento:

1. Pulse OK para acceder al menú.
2. Pulse ▲ o ▼ hasta `Reg. llamd.` y pulse OK para seleccionar.
3. Pulse ▲ o ▼ hasta la lista que desee y pulse OK para seleccionar.
4. Pulse ▲ o ▼ hasta el alias o ID que desee y pulse OK para seleccionar.
5. Pulse ▲ o ▼ hasta `Borrar` y pulse OK para seleccionar.
6. Pulse OK para seleccionar `Sí` y borrar la entrada. La pantalla muestra un pequeño aviso positivo.
   O BIEN
   Pulse ▲ o ▼ hasta `No` para volver a la pantalla anterior.

Si selecciona una lista de llamadas y no contiene entradas, en la pantalla aparece `Lista vacía` y suena un tono bajo si los tonos del teclado están activados (consulte ***Encendido y apagado de los tonos del teclado*** *en la página 99).*

Visualización de detalles desde una lista de llamadas

Procedimiento:

1. Pulse OK para acceder al menú.
2. Pulse ▲ o ▼ hasta `Reg. llamd.` y pulse OK para seleccionar.
3. Pulse ▲ o ▼ hasta la lista que desee y pulse OK para seleccionar.
4. Pulse ▲ o ▼ hasta el alias o ID que desee y pulse OK para seleccionar.
5. Pulse ▲ o ▼ hasta `Ver detalles` y pulse OK para seleccionar. La pantalla muestra los detalles.

Funcionamiento de las alertas de llamada

Los avisos de alertas de llamada le permiten avisar a un usuario determinado de radio para que vuelva a llamarle cuando pueda.

Esta función solamente se aplica a los alias o ID de suscriptor y se puede acceder a ella a través del menú mediante Contactos o la marcación manual.

Recepción y respuesta a una alerta de llamada

Cuando reciba un aviso de alerta de llamada, verá que la lista de notificaciones muestra en la pantalla una alerta de llamada con el ID o el alias de la radio que realiza la llamada.

Procedimiento:

1. Suena un tono repetitivo. El indicador LED parpadea en amarillo.
2. Pulse el botón **PTT** mientras que la pantalla aún muestra la alerta de llamada en la lista de notificaciones para responder con una llamada privada.
   O BIEN
   Pulse ↩ para salir de la lista de notificaciones. La alerta se mueve al registro de llamadas perdidas.

*Consulte **Lista de notificaciones** en la página 97 para obtener más información sobre la lista de notificaciones.*

*Consulte **Funciones del registro de llamadas** en la página 62 para obtener información detallada sobre la lista de llamadas perdidas.*

Realización de una alerta de llamada desde la lista de contactos

Procedimiento:

1. Pulse OK para acceder al menú.
2. Pulse ▲ o ▼ hasta `Contactos` y pulse OK para seleccionar.
3. Pulse ▲ o ▼ hasta el alias o ID de subscriptor que desee y pulse OK para seleccionar.
   O BIEN
   Pulse ▲ o ▼ hasta `Marcdo. manual` y pulse OK para seleccionar.
   Pulse ▲ o ▼ hasta `Núm. radio` y pulse OK para seleccionar.
   La primera línea de la pantalla muestra `Núm. radio:`.
   La segunda línea de la pantalla muestra un cursor parpadeante. Aparece un cursor parpadeante. Introduzca el ID de suscriptor que desee localizar y pulse OK.
4. Pulse ▲ o ▼ hasta `Alerta llamd.` y pulse OK para seleccionar.
5. La pantalla muestra `Alerta llamd.` y el alias o ID de suscriptor, lo cual indica que la alerta de llamada se ha enviado.
6. El indicador LED se ilumina en color verde fijo cuando la radio envía la alerta de llamada.
7. Si se recibe la confirmación de la alerta de llamada, la pantalla muestra un pequeño aviso positivo.
   O BIEN
   Si no se recibe la confirmación de la alerta de llamada, la pantalla muestra un pequeño aviso negativo.

Realización de una alerta de llamada con el botón de acceso de marcación rápida

Procedimiento:

1. Pulse el botón **Acceso de marcación rápida** programado para realizar una alerta de llamada a un alias o ID predefinidos.
2. La pantalla muestra `Alerta llamd.` y el alias o ID de suscriptor, lo cual indica que la alerta de llamada se ha enviado.
3. El indicador LED se ilumina en color verde fijo cuando la radio envía la alerta de llamada.
4. Si se recibe la confirmación de la alerta de llamada, la pantalla muestra un pequeño aviso positivo.
   O BIEN
   Si no se recibe la confirmación de la alerta de llamada, la pantalla muestra un pequeño aviso negativo.

Funcionamiento de emergencia

Una alarma de emergencia se utiliza para indicar una situación crítica. Puede iniciar una emergencia en cualquier momento y en cualquier modo de visualización de pantalla, incluso cuando haya actividad en el canal actual.

Su distribuidor puede establecer la duración de la pulsación del botón **Emergencia** programado, excepto para la pulsación larga, que es similar a la del resto de botones:

- Pulsación corta: entre 0,05 y 0,75 segundos
- Pulsación larga: entre 1,00 y 3,75 segundos

El botón **Emergencia** se asigna junto con la función Emergencia Enc./Apag. Póngase en contacto con su distribuidor para obtener información acerca del funcionamiento asignado al botón **Emergencia**.

*Si la pulsación corta del botón **Emergencia** está asignada a la activación del modo de emergencia, la pulsación larga se asignará a la salida del modo de emergencia.*

*Si la pulsación larga del botón **Emergencia** está asignada a la activación del modo de emergencia, la pulsación corta se asignará a la salida del modo de emergencia.*

La radio soporta **tres** alarmas de emergencia:

- Alarma de emergencia
- Alarma de emergencia con llamada
- Alarma de emergencia con transmisión de voz posterior

Además, todas las alarmas tienen los siguientes tipos:

- **Normal**: la radio transmite una señal de alarma y utiliza un indicador visual o sonoro.
- **Silencio**: la radio transmite una señal de alarma sin utilizar ningún indicador sonoro ni visual. La radio recibe llamadas sin ningún sonido a través del altavoz de la radio hasta que se pulsa el botón **PTT** para iniciar la llamada.
- **Silencio con Voz**: la radio transmite una señal de alarma sin ningún indicador sonoro ni visual, pero permite que las llamadas entrantes suenen a través del altavoz de la radio.

Solo se puede asignar **UNA** de las alarmas de emergencia anteriores al botón **Emergencia** programado.

Recepción de una alarma de emergencia

Procedimiento:

1 Si hay más de una alarma enumerada, aparece el icono de emergencia, suena un tono, el indicador LED parpadea en rojo y la radio muestra la lista de alarmas. Se enumeran los alias de emergencia de la llamada entrante. Pulse ▲ o ▼ hasta el alias que desee y pulse OK para ver más detalles. Pulse OK de nuevo para ver las opciones de acción.
O BIEN
Aparece el icono de emergencia, suena un tono, el indicador LED parpadea en rojo y la radio muestra el alias de la persona que realiza la llamada de emergencia. Pulse OK para ver más detalles. Pulse OK de nuevo para ver las opciones de acción.

2 Pulse [↩] y seleccione `Sí` para salir de la lista de alarmas.
Para volver a consultar la lista de alarmas, pulse [OK] para acceder al menú y seleccione `Lista alar`.

Respuesta a una alarma de emergencia

Procedimiento:

Cuando reciba una alarma de emergencia:

1 En la lista de alarmas, pulse ▲ o ▼ hasta el alias que desee.

2 Mantenga la radio en posición vertical a una distancia de entre 2,5 y 5,0 cm (1 a 2 pulgadas) de la boca.

Si la función de indicación de canal libre está activada, se escuchará un tono de alerta breve en el momento en el que la radio transmisora suelte el botón **PTT**, indicando así que puede utilizarse el canal.

3 Pulse el botón **PTT** para transmitir el mensaje de voz de no emergencia al mismo grupo al que se envió la alarma de emergencia. El indicador LED se ilumina en color verde fijo. La radio se mantiene en el modo de emergencia.

4 Espere hasta que acabe el tono de Permitir hablar (si está activado) y hable con claridad al micrófono.
O BIEN

Espere a que finalice el efecto local de **PTT** (si está activado) y hable con claridad al micrófono.

5 Suelte el botón **PTT** para escuchar. Cuando la radio que inicia la emergencia responda, el indicador LED parpadeará en verde. Se muestra en la pantalla el icono de llamada de grupo, el ID de grupo y el ID de la radio transmisora.

6 La radio muestra la lista de alarmas.

El mensaje de voz de emergencia solo puede transmitirse mediante la radio que inicia la emergencia. Todas las demás radios (incluida la radio que recibe la emergencia) transmiten mensajes de voz de no emergencia.

Envío de una alarma de emergencia

Esta función permite enviar una alarma de emergencia, una señal que no sea de voz, que activa una indicación de alerta en un grupo de radios.

Procedimiento:

1 Pulse el botón **Emergen. enc.** programado.

2 La pantalla muestra `Alarma Tx` y el alias de destino.
El indicador LED se ilumina en color verde fijo y aparece el icono de emergencia.
O BIEN

La pantalla muestra `Telegrama Tx` y el alias de destino. El indicador LED se ilumina en color verde fijo y aparece el icono de emergencia.

3 Cuando se recibe la confirmación de alarma de emergencia, suena el tono de emergencia y el indicador LED parpadea en verde. La pantalla muestra `Alarma enviada`.
O BIEN
Si la radio no recibe una confirmación de alarma de emergencia, una vez que se hayan agotado todos los reintentos sonará un tono y la pantalla mostrará `Error alarma`.

4 La radio sale del modo de alarma de emergencia y vuelve a la pantalla de inicio.

Si la radio está configurada en Silencio, no mostrará ningún indicador sonoro o visual durante el modo de emergencia.

Envío de una alarma de emergencia con llamada

Esta función permite enviar una alarma de emergencia a un grupo de radios. Tras el reconocimiento de una radio que esté dentro del grupo, el grupo de radios puede comunicarse a través de un canal de emergencia programado.

Procedimiento:

1 Pulse el botón **Emergen. enc.** programado.

2 La pantalla muestra `Alarma Tx` y el alias de destino.
El indicador LED se ilumina en color verde fijo y aparece el icono de emergencia.
O BIEN
La pantalla muestra `Telegrama Tx` y el alias de destino. El indicador LED se ilumina en color verde fijo y aparece el icono de emergencia.

3 Cuando se recibe la confirmación de alarma de emergencia, suena el tono de emergencia y el indicador LED parpadea en verde. La pantalla muestra `Alarma enviada`.

4 La radio entra en el modo de llamada de emergencia cuando la pantalla muestra `Emergencia` y el alias del grupo de destino.

5 Mantenga la radio en posición vertical a una distancia de entre 2,5 y 5,0 cm (1 a 2 pulgadas) de la boca.

6 Pulse el botón **PTT** para realizar la llamada. El indicador LED se ilumina en color verde fijo y aparece el icono de grupo en la pantalla.

7 Espere hasta que acabe el tono de Permitir hablar (si está activado) y hable con claridad al micrófono.
O BIEN
Espere a que finalice el efecto local de **PTT** (si está activado) y hable con claridad al micrófono.

8 Suelte el botón **PTT** para escuchar.
Cuando recibe una llamada de grupo, la pantalla muestra el alias de la llamada entrante y el alias del grupo.

9 Cuando el canal libre esté libre para responder, sonará un tono de alerta corto (si la función de indicación de canal libre está activada). Para responder, pulse el botón **PTT**.
O BIEN

Una vez finalizada la llamada, pulse el botón **Emergencia ap.** para salir del modo de emergencia.

10 La radio volverá a la pantalla de inicio.

*Si la radio está configurada en Silencio, no mostrará ningún indicador sonoro o visual durante el modo de emergencia ni permitirá que ninguna llamada recibida suene a través del altavoz de la radio hasta que pulse el botón **PTT** para iniciar la llamada.*

*Si la radio está configurada en Silencio con Voz, no mostrará ningún indicador sonoro o visual durante el modo de emergencia, pero permite que las llamadas entrantes suenen a través del altavoz de la radio. Los indicadores solo aparecen cuando se pulsa el botón **PTT** para iniciar o responder la llamada.*

Envío de una alarma de emergencia con transmisión de voz posterior

Esta función permite enviar una alarma de emergencia a un grupo de radios. El micrófono de la radio se activa de manera automática y le permite comunicarse con el grupo de radios sin tener que pulsar el botón **PTT**.

El estado de micrófono activado también se conoce como "micrófono de emergencia".

Si la radio tiene el modo de ciclo de emergencias activado, las repeticiones de micrófono de emergencia y el período de recepción se realizan con una duración programada.

NOTA: Durante el modo de ciclo de emergencias, las llamadas recibidas suenan a través del altavoz de la radio.

Si pulsa el botón **PTT** durante el período de recepción programado, escuchará un tono de prohibición que indica que debe soltar el botón **PTT**. La radio ignora que se ha pulsado **PTT** y permanece en el modo de emergencia.

NOTA: Si pulsa el botón **PTT** mientras está conectado el micrófono de emergencia y sigue pulsándolo después de que haya terminado esta conexión, la radio seguirá transmitiendo hasta que suelte el botón **PTT**.

Procedimiento:

1 Pulse el botón **Emergen. enc.** programado.

2 La pantalla muestra `Alarma Tx` y el alias de destino. El indicador LED se ilumina en color verde fijo y aparece el icono de emergencia.
O BIEN
La pantalla muestra `Telegrama Tx` y el alias de destino. El indicador LED se ilumina en color verde fijo y aparece el icono de emergencia.

3 Cuando la pantalla muestre `Alarma enviada`, hable con claridad al micrófono. Cuando se haya activado el

micrófono de emergencia, la radio automáticamente empieza a transmitir sin necesidad de pulsar **PTT** y hasta que termine la conexión del micrófono de emergencia. Durante la transmisión, el indicador LED se ilumina en color verde fijo y aparece el icono de emergencia.

4 La radio detiene automáticamente la transmisión:
Cuando caduca la duración del ciclo entre el micrófono de emergencia conectado y las llamadas recibidas, si el modo de ciclo de emergencia está activado.
O BIEN
Cuando termina la conexión del micrófono conectado, si el modo de ciclo de emergencia está desactivado.

5 Para volver a transmitir, pulse el botón **PTT**.
O BIEN
Pulse el botón **Emergencia ap.** programado para salir del modo de emergencia.

6 La radio volverá a la pantalla de inicio.

*Si la radio se ha establecido en Silenciosa, no mostrará ningún indicador visual ni de audio durante el modo de emergencia ni permitirá que suene ninguna llamada entrante en el altavoz de la radio hasta que finalice el periodo de transmisión programado con el micrófono conectado y pulse el botón **PTT**.*

*Si la radio está configurada en Silencio, no mostrará ningún indicador sonoro o visual durante el modo de emergencia cuando realice la llamada con el micrófono de emergencia, pero permite el sonido a través del altavoz de la radio cuando la radio de recepción responda una vez finalizado el período programado de transmisión con el micrófono de emergencia. Los indicadores solo aparecerán al pulsar el botón **PTT**.*

NOTA: Si se produce un error en la solicitud de la alarma de emergencia, la radio no intenta enviar de nuevo la solicitud y entra directamente en el estado de micrófono de emergencia.

Reinicio del modo de emergencia

NOTA: Esta función solo se aplica a la radio que envía la alarma de emergencia.

Esto puede ocurrir en dos casos:

- Si cambia de canal mientras la radio se encuentra en modo de emergencia. Esto finaliza el modo de emergencia. Si está activada la alarma de emergencia en este canal nuevo, la radio vuelve a iniciar la emergencia.
- Si pulsa el botón que ha programado como **Emergencia enc**. durante un estado de transmisión/inicio de emergencia. Esto provoca que la radio salga de este estado y vuelva a iniciar la emergencia.

Salida del modo de emergencia

NOTA: Esta función solo se aplica a la radio que envía la alarma de emergencia.

La radio sale del modo de emergencia cuando se da **una** de las siguientes circunstancias:

- Si se recibe la confirmación de alarma de emergencia (solo para **Alarma de emergencia**) **O BIEN**,
- Si se recibe un telegrama de salida de emergencia **O BIEN**,
- Si se han agotado todos los intentos de enviar la alarma **O BIEN**,
- Si se pulsa el botón **Emergencia ap. O BIEN**,
- Apaga la radio y la vuelve a encender si se ha programado que la radio permanezca en el canal de emergencia incluso después de recibir la confirmación.

NOTA: Si la radio se apaga, saldrá del modo de emergencia. La radio no volverá a iniciar automáticamente el modo de emergencia cuando se vuelva a encender.

Si cambia los canales cuando la radio se encuentra en el modo de Emergencia a un canal que no tiene el sistema de emergencia configurado, en la pantalla aparecerá el mensaje `No emergencia`.

Hombre caído

Esta función solicita que se envíe un mensaje de emergencia si hay un cambio en el movimiento de la radio, como inclinación, movimiento o falta de movimiento de la radio durante un tiempo predefinido.

Cuando cambia el movimiento de la radio durante un período de tiempo programado, ésta avisa al usuario de que se han detectado cambios en el movimiento mediante un indicador.

Si el usuario sigue sin confirmarlo antes de que se agote el temporizador de recordatorio predefinido, el radioteléfono inicia una llamada o una alarma de emergencia.

Activación y desactivación de la función Hombre caído

Procedimiento:

Pulse el botón programado **Hombre caído** para activar o desactivar la función.

O BIEN

Siga el procedimiento que se indica a continuación.

1. Pulse OK para acceder al menú.
2. Pulse ▲ o ▼ hasta `Herramientas` y pulse OK para seleccionar.
3. Pulse ▲ o ▼ hasta `Config. radio` y pulse OK para seleccionar.
4. Pulse ▲ o ▼ para ir a `Hombre caído` y pulse OK para seleccionar.
5. Pulse OK para activar Hombre caído. La pantalla muestra el símbolo ✓ junto a Habilitado.
   O BIEN
   Pulse OK para desactivar Hombre caído. Desaparece el símbolo ✓ junto a Habilitado.

NOTA: En el paso 4, también puede utilizar ◀ o ▶ para cambiar la opción seleccionada.

Si desactiva Hombre caído, el tono de aviso programado sonará varias veces hasta que se active la función.

Oirá un tono de error del dispositivo si falla el encendido de la función. El tono de error del dispositivo seguirá sonando hasta que la radio vuelva al funcionamiento normal.

Funciones de mensaje de texto

La radio puede recibir datos como, por ejemplo, un mensaje de texto, de otra radio o una aplicación de correo electrónico.

La longitud **máxima** de caracteres para el envío de un mensaje de texto, incluida la línea del asunto (que aparece al recibir un mensaje de una aplicación de correo electrónico), es de **140**, mientras que para la recepción es de **280** caracteres.

La radio sale de la pantalla actual cuando el temporizador de inactividad se agota. Los mensajes de texto de la pantalla de edición/escritura se guardarán automáticamente en la carpeta Borrador.

NOTA: Pulse [Volver] en cualquier momento durante unos segundos para volver a la pantalla de inicio.

Escritura y envío de mensajes de texto

Procedimiento:
Pulse el botón **Mensaje txt.** programado y continúe en el paso 3.
O BIEN
Siga el procedimiento que se indica a continuación.

1. Pulse [OK] para acceder al menú.
2. Pulse ▲ o ▼ hasta `Mensajes` y pulse [OK] para seleccionar.
3. Pulse ▲ o ▼ hasta `Redac.` y pulse [OK] para seleccionar.
4. Aparece un cursor intermitente.
   Utilice el teclado para escribir el mensaje.
   Pulse ◀ para desplazarse un espacio hacia la izquierda.
   Pulse ▶ o [#] para desplazarse un espacio hacia la derecha.
   Pulse [*] para borrar los caracteres no deseados.
   Mantenga pulsado [#] para cambiar el método de introducción de texto.
5. Pulse [OK] cuando haya creado el mensaje.
6. Pulse ▲ o ▼ hasta el alias o ID que desee y pulse [OK] para seleccionar.
   O BIEN
   Pulse ▲ o ▼ hasta `Marcdo. manual` y pulse [OK] para seleccionar. La primera línea de la pantalla muestra `Núm. radio:`. La segunda línea de la pantalla muestra un cursor intermitente.
   Teclee el ID de suscriptor y pulse [OK].
   O BIEN
   Pulse [Volver] para editar el mensaje.
   Pulse [Volver] de nuevo para descartar el mensaje o guardarlo en la carpeta Borrador.
7. La pantalla muestra un pequeño aviso de transición, que confirma que se está enviando su mensaje.
8. Si el mensaje se ha enviado, suena un tono y la pantalla muestra un pequeño aviso positivo.

O BIEN
Si el mensaje no se ha enviado, suena un tono bajo y la pantalla muestra un pequeño aviso negativo.

Si no se ha podido enviar el mensaje de texto, la radio vuelve a la pantalla de la opción `Reenviar` *(consulte la* ***Gestión de mensajes de texto que no se han podido enviar*** *en la página 77).*

Envío de mensajes de texto con notas rápidas

La radio soporta un máximo de 50 mensajes de texto con notas rápidas, que es la configuración programada por el distribuidor.

Mientras se predefinen los mensajes con notas rápidas, puede editar cada mensaje antes de enviarlo.

Procedimiento:
Pulse el botón **Mensaje txt.** programado y continúe en el paso 3.
O BIEN
Siga el procedimiento que se indica a continuación.

1 Pulse OK para acceder al menú.

2 Pulse ▲ o ▼ hasta `Mensajes` y pulse OK para seleccionar.

3 Pulse ▲ o ▼ hasta `Notas rápidas` y pulse OK para seleccionar.

4 Pulse ▲ o ▼ hasta las notas rápidas que desee y pulse OK para seleccionar.

5 Aparece un cursor intermitente.
Si es necesario, utilice el teclado para editar el mensaje.
Pulse ◀ para desplazarse un espacio hacia la izquierda.
Pulse ▶ o # para desplazarse un espacio hacia la derecha.
Pulse * para borrar los caracteres no deseados.
Mantenga pulsado # para cambiar el método de introducción de texto.

6 Pulse OK cuando haya creado el mensaje.

7 Pulse ▲ o ▼ hasta el alias o ID que desee y pulse OK para seleccionar.
O BIEN
Pulse ▲ o ▼ hasta `Marcdo. manual` y pulse OK para seleccionar. La primera línea de la pantalla muestra `Núm. radio:`. La segunda línea de la pantalla muestra un cursor intermitente.
Introduzca el ID o alias de suscriptor y pulse OK.
O BIEN
Pulse ↩ para editar el mensaje.
Pulse ↩ de nuevo para descartar el mensaje o guardarlo en la carpeta Borrador.

8 La pantalla muestra un pequeño aviso de transición, que confirma que se está enviando su mensaje.

9 Si el mensaje se ha enviado, suena un tono y la pantalla muestra un pequeño aviso positivo.

O BIEN
Si el mensaje no se ha enviado, suena un tono bajo y la pantalla muestra un pequeño aviso negativo.

Si no se ha podido enviar el mensaje de texto, la radio vuelve a la pantalla de la opción `Reenviar` *(consulte* ***Gestión de mensajes de texto que no se han podido enviar*** *en la página 77).*

Envío de un mensaje de texto con notas rápidas con el botón de acceso de marcación rápida

Procedimiento:

1. Pulse el botón programado de **acceso de marcación rápida** para enviar un mensaje de texto con notas rápidas predefinido a un alias o ID predefinido.
2. La pantalla muestra un pequeño aviso de transición, que confirma que se está enviando su mensaje.
3. Si el mensaje se ha enviado, suena un tono y la pantalla muestra un pequeño aviso positivo.
   O BIEN
   Si el mensaje no se ha enviado, suena un tono bajo y la pantalla muestra un pequeño aviso negativo.

Si no se ha podido enviar el mensaje de texto, la radio vuelve a la pantalla de la opción `Reenviar` *(consulte* ***Gestión de mensajes de texto que no se han podido enviar*** *en la página 77).*

Acceso a la carpeta Borrador

Puede guardar un mensaje de texto para enviarlo más adelante.

Si al pulsar el botón **PTT** o cambiar de modo, la radio sale de la pantalla de escritura/edición de mensajes de texto mientras está escribiendo o editando un mensaje de texto, el mensaje de texto actual se guardará automáticamente en la carpeta Borrador.

El último mensaje de texto guardado se añade siempre al principio de la lista Borrador.

La carpeta Borrador almacena un máximo de diez (10) últimos mensajes guardados. Cuando la carpeta está llena, el siguiente mensaje de texto que se guarde sustituirá automáticamente al mensaje de texto más antiguo de la carpeta.

NOTA: Pulse [⌂] en cualquier momento durante unos segundos para volver a la pantalla de inicio.

Visualización de mensajes de texto guardados

Procedimiento:
Pulse el botón **Mensaje txt.** programado y continúe en el paso 3.
O BIEN
Siga el procedimiento que se indica a continuación.

1. Pulse [OK] para acceder al menú.
2. Pulse ▲ o ▼ hasta `Mensajes` y pulse [OK] para seleccionar.
3. Pulse ▲ o ▼ hasta `Borrador` y pulse [OK] para seleccionar.
4. Pulse ▲ o ▼ hasta el mensaje que desee y pulse [OK] para seleccionar.

Edición y envío de mensajes de texto guardados

Procedimiento:

1 Pulse OK mientras visualiza el mensaje.

2 Pulse ▲ o ▼ hasta `Editar` y pulse OK para seleccionar.
Aparece un cursor intermitente.
Utilice el teclado para editar el mensaje.
Pulse ◀ para desplazarse un espacio hacia la izquierda.
Pulse ▶ o # para desplazarse un espacio hacia la derecha.
Pulse * para borrar los caracteres no deseados.
Mantenga pulsado # para cambiar el método de introducción de texto.
Pulse OK cuando haya creado el mensaje.

3 Pulse ▲ o ▼ hasta el alias o ID que desee y pulse OK para seleccionar.
O BIEN
Pulse ▲ o ▼ hasta `Marcdo. manual` y pulse OK para seleccionar.
Introduzca el ID o alias de suscriptor y pulse OK.

4 La pantalla muestra un pequeño aviso de transición, que confirma que se está enviando su mensaje.

5 Si el mensaje se ha enviado, suena un tono y la pantalla muestra un pequeño aviso positivo.
O BIEN
Si el mensaje no se ha enviado, suena un tono bajo y la pantalla muestra un pequeño aviso negativo.

Si no se puede enviar el mensaje de texto, se moverá a la carpeta Enviados y se marcará con un icono de error de envío.

Eliminación de un mensaje de texto guardado desde la carpeta Borrador

Procedimiento:
Pulse el botón **Mensaje txt.** programado y continúe en el paso 3.
O BIEN
Siga el procedimiento que se indica a continuación.

1 Pulse OK para acceder al menú.

2 Pulse ▲ o ▼ hasta `Mensajes` y pulse OK para seleccionar.

3 Pulse ▲ o ▼ hasta `Borrador` y pulse OK para seleccionar.

4 Pulse ▲ o ▼ hasta el mensaje que desee y pulse OK para seleccionar.

5 Pulse OK mientras visualiza el mensaje.

6 Pulse ▲ o ▼ hasta `Borrar` y pulse OK para borrar el mensaje de texto.

Gestión de mensajes de texto que no se han podido enviar

Puede seleccionar una de las siguientes opciones mientras se encuentra en la pantalla de la opción `Reenviar`:

- Reenviar
- Transferir
- Editar

NOTA: Si el tipo de canal (es decir, digital convencional, Capacity Plus o Linked Capacity Plus) no coincide, solo podrá editar y transferir el mensaje que no se haya podido enviar.

Reenvío de mensajes de texto

Procedimiento:

1. Pulse OK para volver a enviar el mensaje al mismo alias o ID de grupo/suscriptor.
2. Si el mensaje se ha enviado, suena un tono y la pantalla muestra un pequeño aviso positivo.
   O BIEN
   Si el mensaje no se ha enviado, suena un tono bajo y la pantalla muestra un pequeño aviso negativo.

Transferencia de mensajes de texto

Seleccione `Transferir` para enviar el mensaje a otro alias o ID de suscriptor/grupo.

Procedimiento:

1. Pulse ▲ o ▼ hasta `Transferir` y pulse OK para seleccionar.
2. Pulse ▲ o ▼ hasta el alias o ID que desee y pulse OK para seleccionar.
   O BIEN
   Pulse ▲ o ▼ hasta `Marcdo. manual` y pulse OK para seleccionar. La primera línea de la pantalla muestra `Núm. radio:`. La segunda línea de la pantalla muestra un cursor intermitente.
   Teclee el ID de suscriptor y pulse OK.
3. La pantalla muestra un pequeño aviso de transición, que confirma que se está enviando su mensaje.
4. Si el mensaje se ha enviado, suena un tono y la pantalla muestra un pequeño aviso positivo.
   O BIEN
   Si el mensaje no se ha enviado, suena un tono bajo y la pantalla muestra un pequeño aviso negativo.

Edición de mensajes de texto

Seleccione Editar para editar el mensaje antes de enviarlo.

NOTA: Si existe una línea de asunto (para los mensajes recibidos desde una aplicación de correo electrónico), no podrá editarla.

Procedimiento:

1 Pulse ▲ o ▼ hasta Editar y pulse OK para seleccionar.

2 Aparece un cursor intermitente.
Utilice el teclado para editar el mensaje.
Pulse ◀ para desplazarse un espacio hacia la izquierda.
Pulse ▶ o # para desplazarse un espacio hacia la derecha.
Pulse * para borrar los caracteres no deseados.
Mantenga pulsado # para cambiar el método de introducción de texto.

3 Pulse OK cuando haya creado el mensaje.

4 Pulse ▲ o ▼ hasta Enviar y pulse OK para enviar el mensaje.
O BIEN
Pulse ▲ o ▼ hasta Guardar y pulse OK para guardar el mensaje en la carpeta Borrador.
O BIEN
Pulse ↩ para editar el mensaje.
Pulse ↩ de nuevo para borrar el mensaje o guardarlo en la carpeta Borrador.

5 Pulse ▲ o ▼ hasta el alias o ID que desee y pulse OK para seleccionar.
O BIEN
Pulse ▲ o ▼ hasta Marcdo. manual y pulse OK para seleccionar. La primera línea de la pantalla muestra Núm. radio:. La segunda línea de la pantalla muestra un cursor intermitente.
Teclee el ID de suscriptor y pulse OK.

6 La pantalla muestra un pequeño aviso de transición, que confirma que se está enviando su mensaje.

7 Si el mensaje se ha enviado, suena un tono y la pantalla muestra un pequeño aviso positivo.
O BIEN
Si el mensaje no se ha enviado, suena un tono bajo y la pantalla muestra un pequeño aviso negativo.

Gestión de mensajes de texto enviados

Cuando se envía un mensaje a otra radio, este se guarda en Enviados. El último mensaje de texto enviado se añade al principio de la lista de Enviados.

La carpeta Enviados puede almacenar hasta un máximo de treinta (30) últimos mensajes enviados. Cuando la carpeta está llena, el siguiente mensaje de texto que se envíe sustituirá automáticamente al mensaje de texto más antiguo de la carpeta.

NOTA: Pulse ↩ en cualquier momento durante unos segundos para volver a la pantalla de inicio.

Visualización de mensajes de texto enviados

Procedimiento:

Pulse el botón **Mensaje txt.** programado y continúe en el paso 3.

O BIEN

Siga el procedimiento que se indica a continuación.

1. Pulse OK para acceder al menú.
2. Pulse ▲ o ▼ hasta `Mensajes` y pulse OK para seleccionar.
3. Pulse ▲ o ▼ hasta `Enviados` y pulse OK para seleccionar.
4. Pulse ▲ o ▼ hasta el mensaje que desee y pulse OK para seleccionar.
   Es posible que aparezca una línea de asunto si el mensaje procede de una aplicación de correo electrónico.

*El icono que aparece junto a cada mensaje indica el estado del mensaje (consulte **Iconos de mensajes enviados** en la página 19).*

Envío de un mensaje de texto enviado

Puede seleccionar una de las siguientes opciones mientras visualiza un mensaje de texto enviado:

- Reenviar
- Transferir
- Editar
- Borrar

NOTA: Si el tipo de canal (es decir, digital convencional, Capacity Plus o Linked Capacity Plus) no coincide, solo podrá editar, transferir o borrar un mensaje enviado.

Procedimiento:

1. Pulse OK mientras visualiza el mensaje.
2. Pulse ▲ o ▼ hasta `Reenviar` y pulse OK para seleccionar.
3. La pantalla muestra un pequeño aviso de transición que confirma que se está enviando el mismo mensaje a la misma radio de destino.
4. Si el mensaje se ha enviado, suena un tono y la pantalla muestra un pequeño aviso positivo.
   O BIEN
   Si el mensaje no se ha enviado, suena un tono bajo y la pantalla muestra un pequeño aviso negativo.

Si no se ha podido enviar el mensaje, la radio regresa a la pantalla de la opción `Reenviar`. *Pulse* OK *para reenviar el mensaje al mismo alias o ID de suscriptor/grupo.*

NOTA: Si cambia el volumen y pulsa cualquier botón, excepto OK, ◀, o ▶, regresará al mensaje.

La radio sale de la pantalla de la opción `Reenviar` si pulsa el botón **PTT** para iniciar una llamada privada o de grupo, o para responder a una llamada de grupo. La radio también saldrá de la pantalla al recibir un mensaje de texto o telemetría, una llamada o alarma de emergencia, o una alerta de llamada.

Aparece de nuevo la pantalla de la opción `Reenviar` si pulsa el botón **PTT** para responder a una llamada privada (excepto cuando la radio se encuentra en la pantalla de llamadas perdidas) y al final de una llamada a todos.

Pulse ▲ o ▼ para acceder a la pantalla de la opción `Transferir`, `Editar` o `Borrar`:

- *Seleccione* `Transferir` *para enviar el mensaje de texto seleccionado a otro alias o ID de grupo/suscriptor (consulte* ***Transferencia de mensajes de texto*** *en la página 77).*
- *Seleccione* `Editar` *para editar el mensaje de texto seleccionado antes de enviarlo (consulte* ***Edición de mensajes de texto*** *en la página 78).*
- *Seleccione* `Borrar` *para borrar el mensaje de texto.*

NOTA: Si sale de la pantalla de envío de mensajes mientras se envía el mensaje, la radio actualiza el estado del mensaje en la carpeta Enviados sin realizar ninguna indicación en la pantalla ni mediante un sonido.

Si la radio cambia de modo o se apaga antes de que se actualice el estado del mensaje en la carpeta Enviados, la radio no puede terminar de enviar los mensajes en curso y los marca automáticamente con un icono de error de envío.

La radio soporta un máximo de cinco (5) mensajes en curso al mismo tiempo. En este tiempo, la radio no puede enviar mensajes nuevos y los marca automáticamente con un icono de error de envío.

Eliminación de todos los mensajes de texto enviados de la carpeta Enviados

Procedimiento:

Pulse el botón **Mensaje txt.** programado y continúe en el paso 3.

O BIEN

Siga el procedimiento que se indica a continuación.

1. Pulse OK para acceder al menú.
2. Pulse ▲ o ▼ hasta `Mensajes` y pulse OK para seleccionar.
3. Pulse ▲ o ▼ hasta `Enviados` y pulse OK para seleccionar.
4. Pulse ▲ o ▼ hasta `Borrar todo` y pulse OK para seleccionar.

5 Pulse ▲ o ▼ hasta Sí y pulse OK para seleccionar.
La pantalla muestra un pequeño aviso positivo.
O BIEN
Pulse ▲ o ▼ hasta No y pulse OK para volver a la pantalla anterior.

Si selecciona Enviados y no contiene ningún mensaje de texto, en la pantalla aparece Lista vacía y suena un tono bajo si los tonos de teclas están activados (consulte ***Encendido y apagado de los tonos del teclado*** *en la página 99).*

Recepción de mensajes de texto

Cuando la radio recibe un mensaje, la pantalla muestra la lista de notificaciones con el alias o ID del remitente y el icono de mensaje.

Puede seleccionar una de las siguientes opciones cuando reciba un mensaje de texto:

- Leer
- Leer luego
- Borrar

NOTA: La radio sale de la pantalla de alerta de mensaje de texto y realiza una llamada privada o de grupo al remitente del mensaje si se pulsa el botón **PTT** cuando la radio muestra la pantalla de alerta.

Lectura de mensajes de texto

Procedimiento:

1 Pulse ▲ o ▼ hasta ¿Leer? y pulse OK para seleccionar.

2 Se abre el mensaje seleccionado en el buzón de entrada. Es posible que aparezca una línea de asunto si el mensaje procede de una aplicación de correo electrónico.

3 Pulse ↩ para volver al buzón.
O BIEN
Pulse OK para responder, transferir o borrar el mensaje de texto.

Pulse ▲ o ▼ para acceder a la pantalla de la opción Leer luego o Borrar:

- *Seleccione Leer luego para volver a la pantalla en la que estaba antes de recibir el mensaje de texto.*
- *Seleccione Borrar para borrar el mensaje de texto.*

Gestión de mensajes de texto recibidos

Utilice el buzón de entrada para gestionar sus mensajes de texto. El buzón de entrada puede almacenar un máximo de 30 mensajes.

La radio soporta las siguientes opciones para los mensajes de texto:

- Responder
- Transferir
- Borrar
- Borrar todo

NOTA: Si el tipo de canal (es decir, digital convencional, Capacity Plus o Linked Capacity Plus) no coincide, solo podrá transferir, borrar o borrar todos los mensajes recibidos.

Los mensajes de texto del buzón de entrada se ordenan por antigüedad.

NOTA: Pulse [Salir] en cualquier momento durante unos segundos para volver a la pantalla de inicio.

Visualización de mensajes de texto desde el buzón de entrada

Procedimiento:

1. Pulse [OK] para acceder al menú.
2. Pulse ▲ o ▼ hasta `Mensajes` y pulse [OK] para seleccionar.
3. Pulse ▲ o ▼ hasta `Buzón` y pulse [OK] para seleccionar.
4. Pulse ▲ o ▼ para ver los mensajes.
   Es posible que aparezca una línea de asunto si el mensaje procede de una aplicación de correo electrónico.
5. Pulse [OK] para seleccionar el mensaje actual y pulse [OK] nuevo para responder, transferir o borrar el mensaje.
   O BIEN
   Pulse [Salir] durante unos segundos para volver a la pantalla de inicio.

Visualización de un mensaje de texto de estado de telemetría desde el buzón de entrada

Procedimiento:

1. Pulse OK para acceder al menú.
2. Pulse ▲ o ▼ hasta `Mensajes` y pulse OK para seleccionar.
3. Pulse ▲ o ▼ hasta `Buzón` y pulse OK para seleccionar.
4. Pulse ▲ o ▼ hasta el mensaje que desee y pulse OK para seleccionar.
5. La pantalla muestra `Telemetría: <Mensaje de texto de estado>`.
6. Pulse ↩ durante unos segundos para volver a la pantalla de inicio.

No puede responder a un mensaje de texto de estado de telemetría.

Respuesta a los mensajes de texto desde el buzón

Procedimiento:

Pulse el botón **Mensaje txt.** programado y continúe en el paso 3.

O BIEN

Siga el procedimiento que se indica a continuación.

1. Pulse OK para acceder al menú.
2. Pulse ▲ o ▼ hasta `Mensajes` y pulse OK para seleccionar.
3. Pulse ▲ o ▼ hasta `Buzón` y pulse OK para seleccionar.
4. Pulse ▲ o ▼ hasta el mensaje que desee y pulse OK para seleccionar.
   Es posible que aparezca una línea de asunto si el mensaje procede de una aplicación de correo electrónico.
5. Pulse OK una vez más para acceder al submenú.
6. Pulse ▲ o ▼ hasta `Responder` y pulse OK para seleccionar.
   O BIEN
   Pulse ▲ o ▼ hasta `Resp. ráp.` y pulse OK para seleccionar.
   Aparece un cursor intermitente. Utilice el teclado para editar el mensaje, en caso de que sea necesario.
7. Pulse OK cuando haya creado el mensaje.
8. La pantalla muestra un pequeño aviso de transición, que confirma que se está enviando su mensaje.
9. Si el mensaje se ha enviado, suena un tono y la pantalla muestra un pequeño aviso positivo.
   O BIEN
   Si el mensaje no se ha enviado, suena un tono bajo y la pantalla muestra un pequeño aviso negativo.

Si no se ha podido enviar el mensaje, la radio vuelve a la pantalla de opción `Reenviar` *(consulte* ***Gestión de mensajes de texto que no se han podido enviar*** *en la página 77).*

Borrado de mensajes de texto desde el buzón de entrada

Procedimiento:

Pulse el botón **Mensaje txt.** programado y continúe en el paso 3.

O BIEN

Siga el procedimiento que se indica a continuación.

1. Pulse OK para acceder al menú.
2. Pulse ▲ o ▼ hasta `Mensajes` y pulse OK para seleccionar.
3. Pulse ▲ o ▼ hasta `Buzón` y pulse OK para seleccionar.
4. Pulse ▲ o ▼ hasta el mensaje que desee y pulse OK para seleccionar.
   Es posible que aparezca una línea de asunto si el mensaje procede de una aplicación de correo electrónico.
5. Pulse OK una vez más para acceder al submenú.
6. Pulse ▲ o ▼ hasta `Borrar` y pulse OK para seleccionar.
7. Pulse ▲ o ▼ hasta `Sí` y pulse OK para seleccionar.
8. La pantalla muestra un pequeño aviso positivo.
9. La pantalla vuelve al buzón de entrada.

Borrado de todos los mensajes de texto desde el buzón de entrada

Procedimiento:

Pulse el botón **Mensaje txt.** programado y continúe en el paso 3.

O BIEN

Siga el procedimiento que se indica a continuación.

1. Pulse OK para acceder al menú.
2. Pulse ▲ o ▼ hasta `Mensajes` y pulse OK para seleccionar.
3. Pulse ▲ o ▼ hasta `Buzón` y pulse OK para seleccionar.
4. Pulse ▲ o ▼ hasta `Borrar todo` y pulse OK para seleccionar.
5. Pulse ▲ o ▼ hasta `Sí` y pulse OK para seleccionar.
6. La pantalla muestra un pequeño aviso positivo.

Si selecciona el buzón de entrada y no contiene ningún mensaje de texto, en la pantalla aparece `Lista vacía` *y suena un tono bajo si los tonos de teclas están activados (consulte* ***Encendido y apagado de los tonos del teclado*** *en la página 99).*

Codificación de mensajes analógicos

La radio puede enviar mensajes preprogramados desde la lista de mensajes hasta un alias de radio o un despachador.

Envío de codificación de mensajes MDC al despachador

Procedimiento:

1. Pulse ▲ o ▼ hasta `Mensaje` y pulse OK para seleccionar.
2. Pulse ▲ o ▼ hasta `Notas rápidas` y pulse OK para seleccionar.
3. Pulse ▲ o ▼ hasta el mensaje que desee. Pulse OK para enviar.
4. La pantalla muestra un pequeño aviso de transición, que confirma que se está enviando su mensaje.
5. Si el mensaje se ha enviado, suena un tono y la pantalla muestra un pequeño aviso positivo.
   O BIEN
   Si el mensaje no se ha enviado, suena un tono bajo y la pantalla muestra un pequeño aviso negativo.

Envío de codificación de mensajes de 5 tonos a un contacto

Procedimiento:

1. Pulse ▲ o ▼ hasta `Mensaje` y pulse OK para seleccionar.
2. Pulse ▲ o ▼ hasta `Notas rápidas` y pulse OK para seleccionar.
3. Pulse ▲ o ▼ hasta el mensaje que desee. Pulse OK para seleccionar.
4. Pulse ▲ o ▼ hasta el contacto que desee. Pulse OK para seleccionar.
5. La pantalla muestra un pequeño aviso de transición, que confirma que se está enviando su mensaje.
6. Si el mensaje se ha enviado, suena un tono y la pantalla muestra un pequeño aviso positivo.
   O BIEN
   Si el mensaje no se ha enviado, suena un tono bajo y la pantalla muestra un pequeño aviso negativo.

Actualización de estado analógico

La radio está habilitada para enviar mensajes preprogramados desde la lista de estado que indica su actividad actual a un contacto de radio (en sistemas de 5 tonos) o al despachador (en sistemas MDC).

El último mensaje de confirmación de recepción se mantiene en la parte superior de la lista de estados. Los demás mensajes se organizan en orden alfanumérico.

Envío de actualización de estado a un contacto predefinido

Procedimiento:

1. Pulse ▲ o ▼ hasta `Estado` y pulse OK para seleccionar.
2. Pulse ▲ o ▼ hasta el estado que desee. Pulse OK para seleccionar.
3. Pulse ▲ o ▼ hasta `Estab. predet.` Pulse OK para enviar la actualización de estado.
4. La pantalla muestra un pequeño aviso de transición, que confirma que se está enviando su actualización de estado.
5. Si la actualización de estado se ha enviado, suena un tono y la pantalla muestra un pequeño aviso positivo. Aparece el símbolo ✓ junto al estado de confirmación.
   O BIEN
   Si no se recibe confirmación de la actualización de estado, suena un tono bajo y la pantalla muestra un pequeño aviso negativo. Un símbolo ✓ permanece junto al estado anterior.

*Consulte **Configuración de contacto predeterminado** en la página 58 para obtener más información sobre los sistemas de 5 tonos y la configuración del contacto predeterminado.*

*En los sistemas de 5 tonos, si pulsa el botón **PTT** mientras se encuentra en la lista de estados, se envía la actualización de estado seleccionada y se regresa a la pantalla de inicio para iniciar una llamada de voz.*

Visualización de detalles de estado de 5 tonos

Procedimiento:

1. Pulse ▲ o ▼ hasta `Estado` y pulse OK para seleccionar.
2. Pulse ▲ o ▼ hasta el estado que desee. Pulse OK para seleccionar.
3. Pulse ▲ o ▼ para `Ver detalles`. Pulse OK para seleccionar.
4. La pantalla muestra detalles del estado seleccionado.

Edición de detalles de estado de 5 tonos

Procedimiento:

1. Pulse ▲ o ▼ hasta `Estado` y pulse OK para seleccionar.
2. Pulse ▲ o ▼ hasta el estado que desee. Pulse OK para seleccionar.
3. Pulse ▲ o ▼ para `Editar`. Pulse OK para seleccionar.
4. Aparece un cursor intermitente.
   Utilice el teclado para editar los detalles del estado.
   Pulse ◀ para desplazarse un espacio hacia la izquierda.
   Pulse ▶ o # para desplazarse un espacio hacia la derecha.
   Pulse * para eliminar los caracteres no deseados.
   Mantenga pulsado # para cambiar el método de introducción de texto.
   Pulse OK cuando haya terminado de editar.
5. La pantalla muestra `Estado guardado`.
6. La radio regresa a la lista de estados.

Privacidad

Si está activada, esta función ayuda a evitar que los usuarios no autorizados escuchen conversaciones en un canal mediante el uso de una solución de cifrado basada en software. Las partes de identificación de señales y del usuario de una transmisión no se cifran.

La radio debe tener la privacidad activada en el canal para enviar una transmisión con la privacidad activada, aunque no es un requisito necesario para recibir una transmisión. Mientras se encuentra en un canal con la privacidad activada, la radio puede recibir transmisiones claras (descodificadas).

La radio soporta dos tipos de privacidad:

- Privacidad básica
- Privacidad mejorada

Solo se puede asignar a la radio **UNO** de los tipos de privacidad mencionados anteriormente.

Para descodificar una llamada o una transmisión de datos que tiene la privacidad activada, la radio debe estar programada para tener la misma clave de privacidad (para Privacidad básica) O BIEN, el mismo valor de clave e ID de clave (para Privacidad mejorada) que la radio transmisora.

Si la radio recibe una llamada cifrada con una clave de privacidad distinta O BIEN, un valor de clave e ID de clave distintos, el usuario oirá una transmisión distorsionada (Privacidad básica) o nada en absoluto (Privacidad mejorada).

El indicador LED se ilumina en color verde fijo mientras la radio transmite y parpadea rápidamente dos veces cuando recibe una transmisión con la función de privacidad activada.

NOTA: Puede que algunos modelos de radio no ofrezcan esta función de privacidad. Póngase en contacto con el distribuidor o el administrador del sistema para obtener más información.

Procedimiento:
Pulse el botón **Privac.** programado para activar o desactivar esta función.
O BIEN
Siga el procedimiento que se indica a continuación.

1. Pulse OK para acceder al menú.
2. Pulse ▲ o ▼ hasta `Herramientas` y pulse OK para seleccionar.
3. Pulse ▲ o ▼ hasta `Config. radio` y pulse OK para seleccionar.
4. Pulse ▲ o ▼ hasta `Privac.`
5. Pulse OK para activar Privac. La pantalla muestra el símbolo ✓ junto a Habilitado.
   O BIEN
   Pulse OK para desactivar Privac. Desaparece el símbolo ✓ junto a Habilitado.

Si la radio tiene un tipo de privacidad asignado, aparecen el icono de seguridad activada o el de seguridad desactivada en la barra de estado, excepto cuando la radio envíe o reciba una llamada o alarma de emergencia.

NOTA: En el paso 4, también puede utilizar ◀ o ▶ para cambiar la opción seleccionada.

Multifrecuencia de doble tono (DTMF)

La función Multifrecuencia de doble tono (DTMF) permite que la radio funcione en el marco del sistema de radiofrecuencia con un interfaz al sistema telefónico.

Procedimiento:

Si desea iniciar una llamada DTMF:

1. Mantenga pulsado el botón **PTT**.
2. Introduzca el número que desee, pulse * o #.

*El tono DTMF puede desactivarse desactivando todos los tonos y todas las alertas de la radio (véase **Encendido y apagado de tonos/alertas de la radio** en la página 99).*

Controles de varios sitios

Estas funciones están disponibles cuando el canal actual de la radio forma parte de una configuración de conexión del sitio IP o Linked Capacity Plus.

Consulte ***Conexión del sitio IP*** en la página 13 y ***Linked Capacity Plus*** en la página 15 para obtener más información acerca de estas configuraciones.

Inicio de una búsqueda de sitio automática

NOTA: La radio **solo** rastrea un nuevo sitio si la señal actual es débil o cuando la radio no puede detectar ninguna señal procedente del sitio actual. Si el valor RSSI es fuerte, la radio permanece en el sitio actual.

Procedimiento:
Pulse el botón **Bloq. sitio Enc./Apag.** programado.

1. Suena un tono y se muestra la pantalla de `Sitio desbloq`.
2. El indicador LED amarillo parpadea rápidamente cuando la radio está buscando un nuevo sitio y se apaga en el momento en el que lo encuentra.
3. La pantalla muestra el alias del canal y aparecerá el icono de roaming.

O BIEN

Procedimiento:
Utilice el menú.

1. Pulse OK para acceder al menú.
2. Pulse ▲ o ▼ hasta `Herramientas` y pulse OK para seleccionar.
3. Pulse ▲ o ▼ hasta `Config. radio` y pulse OK para seleccionar.
4. Pulse ▲ o ▼ hasta `Roaming` y pulse OK para seleccionar.
5. Pulse ▲ o ▼ hasta `Desbloq. sitio` y pulse OK para seleccionar. Suena un tono y se muestra la pantalla de `Sitio desbloq`.
6. La radio volverá a la pantalla de inicio. La pantalla muestra el alias del canal y aparecerá el icono de roaming.
7. El indicador LED amarillo parpadea rápidamente cuando la radio está buscando un nuevo sitio y se apaga en el momento en el que lo encuentra.

*La radio también realiza una búsqueda de sitios automática (el sitio se desbloquea) al pulsar el botón **PTT** o durante la transmisión de datos si el canal actual (un canal de varios sitios con una lista de navegación adjunta), está fuera del alcance.*

Interrupción de una búsqueda de sitio automática

Cuando la radio está buscando de forma activa un nuevo sitio:

Procedimiento:
Pulse el botón **Bloq. sitio Enc./Apag.** programado.

1. Suena un tono y se muestra la pantalla de `Sitio bloq`.
2. El indicador LED se apaga y la pantalla muestra el alias del canal.

O BIEN

Procedimiento:
Utilice el menú.

1. Pulse OK para acceder al menú.
2. Pulse ▲ o ▼ hasta `Herramientas` y pulse OK para seleccionar.
3. Pulse ▲ o ▼ hasta `Config. radio` y pulse OK para seleccionar.
4. Pulse ▲ o ▼ hasta `Roaming` y pulse OK para seleccionar.
5. Pulse ▲ o ▼ hasta `Estado de bloq. sitio`. OK
6. Pulse OK para bloquear el sitio. La pantalla muestra el símbolo ✓ junto a Habilitado.
   O BIEN

Pulse OK para desbloquear el sitio. Desaparece el símbolo ✓ junto a Habilitado. El indicador LED se apaga y la radio vuelve a la pantalla de inicio. La pantalla muestra el alias del canal.

NOTA: En el paso 5, también puede utilizar ◀ o ▶ para cambiar la opción seleccionada.

Inicio de una búsqueda de sitio manual

Procedimiento:

Pulse el botón **Nav. man. sit.** programado y siga con el paso 6.

O BIEN

Siga el procedimiento que se indica a continuación.

1. Pulse OK para acceder al menú.
2. Pulse ▲ o ▼ hasta `Herramientas` y pulse OK para seleccionar.
3. Pulse ▲ o ▼ hasta `Config. radio` y pulse OK para seleccionar.
4. Pulse ▲ o ▼ hasta `Roaming` y pulse OK para seleccionar.
5. Pulse ▲ o ▼ hasta `Búsq. activa` y pulse OK para seleccionar.
6. Suena un tono y se muestra la pantalla `Buscando sitio`. El indicador LED parpadea en verde.
7. Si se encuentra un nuevo sitio, suena un tono y el indicador LED se apaga. La pantalla muestra `Sitio <Alias> localizado`.

   O BIEN

   Si no se encuentra ningún sitio nuevo dentro de la cobertura, suena un tono y el indicador LED se apaga. La pantalla muestra `Fuera de alcance`.

   O BIEN

   Si hay un sitio nuevo dentro de la cobertura, pero la radio no puede conectarse con él, suena un tono y el indicador LED se apaga. La pantalla muestra `Canal ocupado`.
8. La radio volverá a la pantalla de inicio.

Seguridad

Puede activar o desactivar cualquier radio del sistema. Por ejemplo, puede que quiera desactivar una radio robada para evitar que el ladrón la utilice y luego activarla cuando la recupere.

NOTA: Las funciones Deshabilit. radio y Habilitar radio están restringidas a las radios que tengan activadas estas funciones. Póngase en contacto con el distribuidor o el administrador del sistema para obtener más información.

Desactivación de la radio

Procedimiento:
Utilice el botón **Deshabilit. radio** programado.

1. Pulse el botón **Deshabilit. radio** programado.
2. Pulse ▲ o ▼ hasta el alias o ID que desee y pulse OK para seleccionar.
3. La pantalla muestra un pequeño aviso de transición que indica que la solicitud está en curso. El indicador LED parpadea en verde.
4. Espere la confirmación.
5. Si se realiza correctamente, suena un tono indicador positivo y la pantalla muestra un pequeño aviso positivo.
   O BIEN
   Si no se realiza correctamente, suena un tono indicador negativo y la pantalla muestra un pequeño aviso negativo.

O BIEN

Procedimiento:
Utilice el menú.

1. Pulse OK para acceder al menú.
2. Pulse ▲ o ▼ hasta `Contactos` y pulse OK para seleccionar. Las entradas están ordenadas alfabéticamente.
3. Pulse ▲ o ▼ hasta el alias o ID que desee y pulse OK para seleccionar.
   O BIEN
   Pulse ▲ o ▼ hasta `Marcdo. manual` y pulse OK para seleccionar.
   Pulse ▲ o ▼ hasta `Contacto radio` y pulse OK para seleccionar.
   La primera línea de la pantalla muestra `Núm. radio:`. La segunda línea de la pantalla muestra un cursor intermitente. Introduzca el ID o alias de suscriptor y pulse OK.
4. Pulse ▲ o ▼ hasta `Deshab. Radio` y pulse OK para seleccionar.
5. La pantalla muestra un pequeño aviso de transición que indica que la solicitud está en curso. El indicador LED parpadea en verde.
6. Espere la confirmación.
7. Si se realiza correctamente, suena un tono indicador positivo y la pantalla muestra un pequeño aviso positivo.

O BIEN
Si no se realiza correctamente, suena un tono indicador negativo y la pantalla muestra un pequeño aviso negativo.

No pulse [↩] durante la operación Deshab. Radio, ya que no obtendrá un mensaje de confirmación.

Activación de la radio

Procedimiento:
Utilice el botón **Habilitar radio** programado.

1. Pulse el botón **Habilitar radio** programado.
2. Pulse ▲ o ▼ hasta el alias o ID que desee y pulse [OK] para seleccionar.
3. La pantalla muestra `Habilitar radio` y el alias o ID del suscriptor. El indicador LED se ilumina en color verde fijo.
4. Espere la confirmación.
5. Si se realiza correctamente, la radio emite un tono indicador positivo y la pantalla muestra un pequeño aviso positivo.
   O BIEN
   Si no se realiza correctamente, la radio emite un tono indicador negativo y la pantalla muestra un pequeño aviso negativo.

O BIEN

Procedimiento:
Utilice el menú.

1. Pulse [OK] para acceder al menú.
2. Pulse ▲ o ▼ hasta `Contactos` y pulse [OK] para seleccionar.
   Las entradas están ordenadas alfabéticamente.
3. Pulse ▲ o ▼ hasta el alias o ID que desee y pulse [OK] para seleccionar.
   O BIEN
   Pulse ▲ o ▼ hasta `Marcdo. manual` y pulse [OK] para seleccionar.
   Pulse ▲ o ▼ hasta `Contacto radio` y pulse [OK] para seleccionar.
   La primera línea de la pantalla muestra `Núm. radio:`. La segunda línea de la pantalla muestra un cursor intermitente.
   Introduzca el ID o alias de suscriptor y pulse [OK].
4. Pulse ▲ o ▼ hasta `Habilitar radio` y pulse [OK] para seleccionar.
5. La pantalla muestra `Habilitar radio` y el alias o ID del suscriptor. El indicador LED se ilumina en color verde fijo.
6. Espere la confirmación.
7. Si se realiza correctamente, la radio emite un tono indicador positivo y la pantalla muestra un pequeño aviso positivo.
   O BIEN
   Si no se realiza correctamente, la radio emite un tono indicador negativo y la pantalla muestra un pequeño aviso negativo.

No pulse [↩] durante la operación Habilitar radio, ya que no obtendrá un mensaje de confirmación.

Operario aislado

Esta función solicita que se envíe un mensaje de emergencia si no hay actividad del usuario durante un período de tiempo predefinido, como cualquier pulsación de un botón de la radio o activación del selector de canales.

Tras un período programado de tiempo de inactividad por parte del usuario, la radio avisa de antemano al usuario a través de un indicador de audio cuando el temporizador de inactividad se agota.

Si el usuario sigue sin confirmarlo antes de que se agote el temporizador de recordatorio predefinido, la radio inicia una alarma de emergencia.

Únicamente se asigna a esta función **una** de las siguientes alarmas de emergencia:

- Alarma de emergencia
- Alarma de emergencia con llamada
- Alarma de emergencia con transmisión de voz posterior

La radio permanece en el estado de emergencia permitiendo que se emitan mensajes de voz hasta que se realice una acción. Consulte ***Funcionamiento de emergencia*** en la página 66 para obtener información sobre las formas de salir de Emergencia.

NOTA: Esta función se limita a las radios con esta función activada. Póngase en contacto con el distribuidor o el administrador del sistema para obtener más información.

Funciones de bloqueo por contraseña

Si está activada, esta función le permite acceder a la radio mediante la introducción de una contraseña durante el encendido.

Acceso a la radio mediante contraseña

Procedimiento:
Encienda la radio.

1. Oirá un tono continuo.
2. Introduzca su contraseña de cuatro dígitos actual con el teclado de la radio. En la pantalla aparece ●●●●. Pulse OK para continuar.

   O BIEN

   Introduzca su contraseña de cuatro dígitos actual. Pulse ▲ o ▼ para editar cada valor numérico del dígito. Pulse ▶ o OK para pasar al siguiente dígito. Cada dígito cambia a ●. Pulse OK para confirmar su selección.

   Oirá un tono indicador positivo cada vez que introduzca un dígito. Pulse ◀ para borrar cada ● de la pantalla. Se oye un tono indicador negativo si pulsa ◀ cuando la línea esté vacía o más de cuatro dígitos.

3 Si la contraseña es correcta:
La radio se encenderá. Consulte ***Encendido de la radio*** en la página 5.
O BIEN
Si la contraseña es incorrecta:
La pantalla mostrará el mensaje `Contraseña incorr`.
Repita el paso 2.

O BIEN
La tercera vez que introduce una contraseña incorrecta, la pantalla muestra el mensaje `Contraseña incorr.` y `Radio bloqueada`. Suena un tono y el indicador LED parpadea dos veces de color amarillo.

La radio permanece en un estado de bloqueo durante 15 minutos y solo responde a las entradas del botón de control de ***encendido/apagado/volumen*** *y del botón* ***Luz fondo.auto.*** *programado.*

NOTA: En estado bloqueado, la radio no puede recibir ninguna llamada, ni siquiera las llamadas de emergencia.

Desbloqueo de la radio en estado de bloqueo

Procedimiento:
Espere 15 minutos. Repita los pasos del 1 al 3 en ***Acceso a la radio mediante contraseña***, en la página 94.
O BIEN
Si ha apagado la radio durante el estado de bloqueo, enciéndala:

1 Suena un tono y el indicador LED parpadea dos veces de color amarillo. La pantalla muestra `Radio bloqueda`.

2 Espere 15 minutos. Repita ***Acceso a la radio mediante contraseña*** en la página 94.

La radio reinicia el temporizador de 15 minutos del estado de bloqueo cuando enciende la radio.

Activación o desactivación del bloqueo por contraseña

Procedimiento:

1 Pulse OK para acceder al menú.

2 Pulse ▲ o ▼ hasta `Herramientas` y pulse OK para seleccionar.

3 Pulse ▲ o ▼ hasta `Config. radio` y pulse OK para seleccionar.

4 Pulse ▲ o ▼ hasta `Bloq. contras.` y pulse OK para seleccionar.

5 Introduzca su contraseña de cuatro dígitos actual.
Consulte el paso 2 en ***Acceso a la radio mediante contraseña*** en la página 94.

6 Si la contraseña es correcta:
Pulse OK para activar el bloqueo por contraseña. La pantalla muestra el símbolo ✓ junto a Habilitado.
O BIEN
Pulse OK para desactivar el bloqueo por contraseña. Desaparece el símbolo ✓ junto a Habilitado.
O BIEN
Si la contraseña es incorrecta:
La pantalla muestra `Contraseña incorr.` y vuelve automáticamente al menú anterior.

NOTA: En el paso 6, también puede utilizar ◀ o ▶ para cambiar la opción seleccionada.

Cambio de la contraseña

Procedimiento:

1 Pulse OK para acceder al menú.

2 Pulse ▲ o ▼ hasta `Herramientas` y pulse OK para seleccionar.

3 Pulse ▲ o ▼ hasta `Config. radio` y pulse OK para seleccionar.

4 Pulse ▲ o ▼ hasta `Bloq. contras.` y pulse OK para seleccionar.

5 Introduzca su contraseña de cuatro dígitos actual.
Consulte el paso 2 en ***Acceso a la radio mediante contraseña*** en la página 94.

6 Si la contraseña es correcta:
Pulse ▲ o ▼ hasta `Camb. contras.` y pulse OK para seleccionar.
O BIEN
Si la contraseña es incorrecta:
La pantalla muestra `Contraseña incorr.` y vuelve automáticamente al menú anterior.

7 Introduzca una nueva contraseña de cuatro dígitos.
Consulte el paso 2 en ***Acceso a la radio mediante contraseña*** en la página 94.

8 Vuelva a introducir la nueva contraseña de cuatro dígitos.
Consulte el paso 2 en ***Acceso a la radio mediante contraseña*** en la página 94.

9 Si las contraseñas nuevas introducidas coinciden:
La pantalla mostrará el mensaje `Contraseña cambiada`.
O BIEN
Si las contraseñas nuevas introducidas no coinciden:
En la pantalla aparece `Contraseñas no coinciden`.

10 La pantalla vuelve automáticamente al menú anterior.

Lista de notificaciones

La radio dispone de una lista de notificaciones que incluye todos los eventos "sin leer" del canal, como por ejemplo, mensajes de texto sin leer, telegramas, mensajes de telemetría, llamadas perdidas y alertas de llamadas.

El icono de notificación aparece en la barra de estado cuando la lista de notificaciones tiene uno o más eventos.

La lista soporta un máximo de cuarenta (40) eventos sin leer. Cuando está completa, el siguiente evento reemplaza automáticamente al evento más antiguo.

Una vez leídos los eventos, se eliminan de la lista de notificaciones.

NOTA: La radio suspende el rastreo cuando se muestra la lista de notificaciones. El rastreo se reanuda cuando la radio sale de la lista de notificaciones. Pulse para salir de la lista de notificaciones o espere a que el temporizador del menú llegue a su fin.

Acceso a la lista de notificaciones

Procedimiento:

Pulse el botón **Notificaciones** programado.
O BIEN
Siga el procedimiento que se indica a continuación.

1. Pulse para acceder al menú.
2. Pulse ▲ o ▼ hasta `Notificación` y pulse para seleccionar.
3. Pulse ▲ o ▼ hasta el evento que desee y pulse para seleccionar.

Pulse durante unos segundos para volver a la pantalla de inicio.

Sistema de repetición de rango automático (ARTS)

ARTS es una función solo analógica diseñada para informarle de que la radio está fuera del alcance de otras radios equipadas con ARTS.

Las radios equipadas con ARTS transmiten o reciben señales periódicamente para confirmar que se encuentran dentro del alcance de las otras. El distribuidor puede programar la radio para transmitir o recibir la señal ARTS.

La radio proporciona las siguientes indicaciones de estado:

- **Alerta de primera conexión**: se oye un tono y la pantalla muestra `Dentro alcance` después del alias del canal.
- **Alerta dentro de alcance de ARTS**: se oye un tono, si se ha programado, y la pantalla muestra `Dentro alcance` después del alias del canal.
- **Alerta fuera de alcance de ARTS**: se oye un tono, el indicador LED parpadea rápidamente en rojo, y la pantalla alterna entre `Fuera de alcance` y la pantalla de inicio.

Programación a través del interfaz aire (OTAP)

El distribuidor puede actualizar la radio de forma remota, mediante OTAP, sin necesidad de estar conectado físicamente. Además, algunos ajustes también se pueden configurar mediante OTAP.

Mientras se ejecuta OTAP, el indicador LED parpadea en verde.

NOTA: Cuando la radio está recibiendo datos de gran volumen, aparece el icono de datos de gran volumen y el canal está ocupado. Si pulsa el botón PTT en este momento, se oye un tono negativo.

Una vez que termina la programación, en función de la configuración de la radio:

- Se oye un tono, la pantalla muestra `Actualizando Reiniciando` y la radio se reinicia (se apaga y se enciende de nuevo).
- Seleccione entre `Reiniciar ahora` o `Posponer`. Si se selecciona `Posponer`, la radio vuelve a la pantalla anterior, con un icono de temporizador OTAP visible, durante un tiempo antes del reinicio automático.

Cuando se enciende después del reinicio automático, la pantalla muestra `Actual. soft. completada` si la actualización de OTAP se ha realizado correctamente o `Actual. soft. fallida` si la actualización de OTAP no se ha realizado correctamente.

*Consulte **Actualización del software** en la página 121 para la versión actualizada del software.*

Herramientas

Encendido y apagado de tonos/alertas de la radio

Puede activar y desactivar los tonos y alertas de la radio (excepto el tono de alerta de emergencia entrante) siempre que lo necesite.

Procedimiento:
Pulse el botón **Todos tonos/Alertas** programado para activar o desactivar todos los tonos.
O BIEN
Siga el procedimiento que se indica a continuación.

1. Pulse OK para acceder al menú.
2. Pulse ▲ o ▼ hasta `Herramientas` y pulse OK para seleccionar.
3. Pulse ▲ o ▼ hasta `Config. radio` y pulse OK para seleccionar.
4. Pulse ▲ o ▼ hasta `Tonos/Alertas` y pulse OK para seleccionar.
5. Pulse ▲ o ▼ hasta `Todos tonos` y pulse OK para seleccionar.
6. Pulse OK para activar todos los tonos. La pantalla muestra el símbolo ✓ junto a Habilitado.
   O BIEN
   Pulse OK para desactivar todos los tonos. Desaparece el símbolo ✓ junto a Habilitado.

NOTA: En el paso 5, también puede utilizar ◀ o ▶ para cambiar la opción seleccionada.

Encendido y apagado de los tonos del teclado

Puede activar y desactivar los tonos del teclado siempre que sea necesario.

Procedimiento:

1. Pulse OK para acceder al menú.
2. Pulse ▲ o ▼ hasta `Herramientas` y pulse OK para seleccionar.
3. Pulse ▲ o ▼ hasta `Config. radio` y pulse OK para seleccionar.
4. Pulse ▲ o ▼ hasta `Tonos/Alertas` y pulse OK para seleccionar.
5. Pulse ▲ o ▼ hasta `Tono teclado` y pulse OK para seleccionar.
6. Pulse OK para activar los tonos de teclado. La pantalla muestra el símbolo ✓ junto a Habilitado.
   O BIEN

Pulse OK para desactivar los tonos del teclado. Desaparece el símbolo ✓ junto a Habilitado.

NOTA: En el paso 5, también puede utilizar ◄ o ► para cambiar la opción seleccionada.

Configuración del nivel de diferencia de volumen del tono de alerta

Si es necesario, puede ajustar el nivel de diferencia de volumen del tono de alerta. Esta función ajusta el volumen de los tonos/alertas, permitiendo que sea más alto o más bajo que el volumen de voz.

Procedimiento:

1. Pulse OK para acceder al menú.
2. Pulse ▲ o ▼ hasta `Herramientas` y pulse OK para seleccionar.
3. Pulse ▲ o ▼ hasta `Config. radio` y pulse OK para seleccionar.
4. Pulse ▲ o ▼ hasta `Tonos/Alertas` y pulse OK para seleccionar.
5. Pulse ▲ o ▼ hasta `Dif. volumen` y pulse OK para seleccionar.
6. Pulse ▲ o ▼ hasta el valor de volumen que desee.
   La radio emite un tono de respuesta con cada valor de volumen correspondiente.
7. Pulse OK para mantener el valor de volumen que desee que aparezca.
   O BIEN
   Repita el paso 6 para seleccionar otro valor de volumen.
   O BIEN
   Pulse ↩ para salir sin cambiar la configuración actual de diferencia de volumen.

Activación o desactivación del tono de Permitir hablar

Puede activar y desactivar el tono de Permitir hablar siempre que sea necesario.

Procedimiento:

1. Pulse OK para acceder al menú.
2. Pulse ▲ o ▼ hasta `Herramientas` y pulse OK para seleccionar.
3. Pulse ▲ o ▼ hasta `Config. radio` y pulse OK para seleccionar.
4. Pulse ▲ o ▼ hasta `Tonos/Alertas` y pulse OK para seleccionar.
5. Pulse ▲ o ▼ hasta `Permitir hablar` y pulse OK para seleccionar.
6. Pulse OK para activar el tono de Permitir hablar. La pantalla muestra el símbolo ✓ junto a Habilitado.
   O BIEN
   Pulse OK para desactivar el tono de Permitir hablar. Desaparece el símbolo ✓ junto a Habilitado.

NOTA: En el paso 5, también puede utilizar ◀ o ▶ para cambiar la opción seleccionada.

Activación o desactivación del tono de encendido

Si es necesario, puede activar y desactivar el tono de encendido.

1. Pulse OK para acceder al menú.
2. Pulse ▲ o ▼ hasta `Herramientas` y pulse OK para seleccionar.
3. Pulse ▲ o ▼ hasta `Config. radio` y pulse OK para seleccionar.
4. Pulse ▲ o ▼ hasta `Tonos/Alertas` y pulse OK para seleccionar.
5. Pulse ▲ o ▼ hasta `Encendido` y pulse OK para seleccionar.
6. Pulse OK para activar el tono de encendido. La pantalla muestra el símbolo ✓ junto a Habilitado.
   O BIEN
   Pulse OK para desactivar el tono de encendido. Desaparece el símbolo ✓ junto a Habilitado.

NOTA: En el paso 5, también puede utilizar ◀ o ▶ para cambiar la opción seleccionada.

Cambio del modo de pantalla

Es posible cambiar el modo de pantalla de la radio entre Día o Noche, según sea necesario. Esto afecta a la gama de colores de la pantalla.

Procedimiento:
Pulse el botón de **modo de pantalla** programado para cambiar la configuración del modo de pantalla.
O BIEN
Siga el procedimiento que se indica a continuación.

1. Pulse OK para acceder al menú.
2. Pulse ▲ o ▼ hasta `Herramientas` y pulse OK para seleccionar.
3. Pulse ▲ o ▼ hasta `Config. radio` y pulse OK para seleccionar.
4. Pulse ▲ o ▼ hasta `Día/Noche` y pulse OK para seleccionar.
5. La pantalla muestra `Modo día` y `Modo noche`. Pulse ▲ o ▼ hasta el ajuste requerido y pulse OK para activar. Aparece el símbolo ✓ junto a la configuración seleccionada.

NOTA: En el paso 4, también puede utilizar ◀ o ▶ para cambiar la opción seleccionada.

Ajuste del brillo de la pantalla

Puede ajustar el brillo de la pantalla de la radio según sea necesario.

Procedimiento:
Pulse el botón programado **Brillo** y continúe en el paso 5.
O BIEN
Siga el procedimiento que se indica a continuación.

1. Pulse OK para acceder al menú.
2. Pulse ▲ o ▼ hasta `Herramientas` y pulse OK para seleccionar.
3. Pulse ▲ o ▼ hasta `Config. radio` y pulse OK para seleccionar.
4. Pulse ▲ o ▼ hasta `Brillo` y pulse OK para seleccionar.
5. La pantalla muestra una barra de progreso. Reduzca el brillo de pantalla pulsando ◀ o auméntelo pulsando ▶. Pulse OK para confirmar la selección.

Control de la luz de fondo de la pantalla

Puede activar o desactivar la luz de fondo de la radio según sea necesario. La configuración también afecta a los botones de navegación por el menú y a la luz de fondo del teclado, según corresponda. Si está activada, la luz de fondo se enciende cuando la radio recibe una llamada, un evento de la lista de notificaciones o una alarma de emergencia.

Procedimiento:
Pulse el botón **Luz fondo.auto.** programado para cambiar la configuración de la luz de fondo.
O BIEN
Siga el procedimiento que se indica a continuación.

1. Pulse OK para acceder al menú.
2. Pulse ▲ o ▼ hasta `Herramientas` y pulse OK para seleccionar.
3. Pulse ▲ o ▼ hasta `Config. radio` y pulse OK para seleccionar.
4. Pulse ▲ o ▼ hasta `Luz fondo.auto`.
5. Pulse OK para activar la luz de fondo. La pantalla muestra el símbolo ✓ junto a Habilitado.
   O BIEN
   Pulse OK para desactivar la luz de fondo. Desaparece el símbolo ✓ junto a Habilitado.

*La luz de fondo de la pantalla y la luz de fondo del teclado se apagan automáticamente si los indicadores LED están desactivados (consulte **Encendido y apagado del indicador LED** en la página 106).*

NOTA: En el paso 4, también puede utilizar ◀ o ▶ para cambiar la opción seleccionada.

Configuración del nivel del silenciador

Puede ajustar el nivel del silenciador de la radio para eliminar llamadas no deseadas con señales de baja intensidad o canales que tengan un ruido de fondo más alto de lo normal.

Configuración: `Normal` es el valor predeterminado. `Comprimido` elimina las llamadas no deseadas o el ruido de fondo. Sin embargo, las llamadas desde ubicaciones remotas también pueden eliminarse.

Procedimiento:
Pulse el botón **Silenciad.** programado para alternar entre los niveles normal y comprimido.
O BIEN
Siga el procedimiento que se indica a continuación.

1. Pulse OK para acceder al menú.
2. Pulse ▲ o ▼ hasta `Herramientas` y pulse OK para seleccionar.

3 Pulse ▲ o ▼ hasta `Config. radio` y pulse OK para seleccionar.

4 Pulse ▲ o ▼ hasta `Silenciad.` y pulse OK para seleccionar.

5 La pantalla muestra `Comprimido` y `Normal`. Pulse ▲ o ▼ hasta el ajuste requerido y pulse OK para activar. Aparece el símbolo ✓ junto a la configuración seleccionada.

6 La pantalla vuelve al menú anterior.

NOTA: En el paso 4, también puede utilizar ◀ o ▶ para cambiar la opción seleccionada.

Encendido y apagado de la pantalla inicial

Puede activar y desactivar la pantalla inicial siempre que sea necesario.

Procedimiento:

1 Pulse OK para acceder al menú.

2 Pulse ▲ o ▼ hasta `Herramientas` y pulse OK para seleccionar.

3 Pulse ▲ o ▼ hasta `Config. radio` y pulse OK para seleccionar.

4 Pulse ▲ o ▼ hasta `Pantalla inic.` y pulse OK para seleccionar.

5 Pulse OK para activar la pantalla inicial. La pantalla muestra el símbolo ✓ junto a Habilitado.
O BIEN
Pulse OK para desactivar la pantalla inicial. Desaparece el símbolo ✓ junto a Habilitado.

NOTA: En el paso 4, también puede utilizar ◀ o ▶ para cambiar la opción seleccionada.

Bloqueo y desbloqueo del teclado

Puede bloquear el teclado de la radio para evitar que pulse alguna tecla de forma involuntaria.

Procedimiento:

1 Pulse OK para acceder al menú.

2 Pulse ▲ o ▼ hasta `Herramientas` y pulse OK para seleccionar.

3 Pulse ▲ o ▼ hasta `Config. radio` y pulse OK para seleccionar.

4 Pulse ▲ o ▼ hasta `Teclado bloq.` y pulse OK para seleccionar.

5 La pantalla muestra `Teclado bloq.` antes de volver a la pantalla de inicio.

6 Para desbloquear el teclado, pulse OK seguido de *.

7 La pantalla muestra `Teclado desbloq.` antes de volver a la pantalla de inicio.

NOTA: En el paso 4, también puede utilizar ◀ o ▶ para cambiar la opción seleccionada.

Idioma

Puede configurar la pantalla de la radio para que aparezca en el idioma que desee.

Procedimiento:

1 Pulse OK para acceder al menú.

2 Pulse ▲ o ▼ hasta `Herramientas` y pulse OK para seleccionar.

3 Pulse ▲ o ▼ hasta `Idioma` y pulse OK para seleccionar.

4 Pulse ▲ o ▼ hasta el idioma que desee y pulse OK para activarlo. Aparece el símbolo ✓ junto al idioma seleccionado.

NOTA: En el paso 4, también puede utilizar ◀ o ▶ para cambiar la opción seleccionada.

Configuración del tono de alerta de mensaje de texto

Puede personalizar el tono de alerta de mensaje de texto de la radio de cada una de las entradas de la lista de contactos para que sea momentáneo o repetitivo.

Procedimiento:

1 Pulse OK para acceder al menú.

2 Pulse ▲ o ▼ hasta `Contactos` y pulse OK para seleccionar.

3 Pulse ▲ o ▼ hasta el alias de suscriptor requerido y pulse OK para seleccionar.

4 Pulse ▲ o ▼ hasta `Alerta mensaje` y pulse OK para seleccionar.

5 La pantalla muestra `Momentáneo` y `Repetitivo`. Pulse ▲ o ▼ hasta el ajuste requerido y pulse OK para activar. Aparece el símbolo ✓ junto a la configuración seleccionada.

La configuración predeterminada de la radio es Repetitivo.

NOTA: En el paso 4, también puede utilizar ◀ o ▶ para cambiar la opción seleccionada.

Encendido y apagado del indicador LED

Puede activar y desactivar el indicador LED siempre que sea necesario.

Procedimiento:

1. Pulse OK para acceder al menú.
2. Pulse ▲ o ▼ hasta `Herramientas` y pulse OK para seleccionar.
3. Pulse ▲ o ▼ hasta `Config. radio` y pulse OK para seleccionar.
4. Pulse ▲ o ▼ hasta `Indicador LED` y pulse OK para seleccionar.
5. Pulse OK para activar el indicador LED. La pantalla muestra el símbolo ✓ junto a Habilitado.
   O BIEN
   Pulse OK para desactivar el indicador LED. Desaparece el símbolo ✓ junto a Habilitado.

La luz de fondo de la pantalla, los botones y la luz de fondo del teclado se apagan automáticamente si el indicador LED está desactivado (consulte ***Control de la luz de fondo de la pantalla*** *en la página 103).*

NOTA: En el paso 4, también puede utilizar ◀ o ▶ para cambiar la opción seleccionada.

Activación o desactivación de la función de transmisión activada por voz (VOX)

Esta función le permite iniciar una llamada de manos libres en un canal programado. La radio transmite automáticamente, durante un período de tiempo programado, cuando el micrófono del accesorio VOX detecta la voz.

Si pulsa el botón **PTT** mientras la radio está en funcionamiento, la función VOX se desactiva. Para volver a activar la función VOX, realice **una** de las siguientes acciones:

- Apague la radio y enciéndala de nuevo **O BIEN**,
- Cambie el canal mediante el botón selector de canales **O BIEN**,
- Siga el procedimiento que se indica a continuación.

NOTA: La activación y desactivación de esta función está limitada a las radios que tengan esta función activada. Póngase en contacto con el distribuidor o el administrador del sistema para obtener más información.

Procedimiento:

Pulse el botón **VOX** programado para activar o desactivar la función.

O BIEN

Siga el procedimiento que se indica a continuación.

1. Pulse OK para acceder al menú.

2 Pulse ▲ o ▼ hasta `Herramientas` y pulse OK para seleccionar.

3 Pulse ▲ o ▼ hasta `Config. radio` y pulse OK para seleccionar.

4 Pulse ▲ o ▼ hasta `VOX`.

5 Pulse OK para activar VOX. La pantalla muestra el símbolo ✓ junto a Habilitado.
O BIEN
Pulse OK para desactivar VOX. Desaparece el símbolo ✓ junto a Habilitado.

*Si la función del tono de Permitir hablar está activada (consulte **Activación o desactivación del tono de Permitir hablar** en la página 101), utilice una palabra de activación que inicie la llamada. Espere hasta que acabe el tono de Permitir hablar antes de empezar a hablar con claridad al micrófono.*

NOTA: En el paso 4, también puede utilizar ◀ o ▶ para cambiar la opción seleccionada.

Activación o desactivación de las funciones de tarjeta opcional

Capacidades para tarjetas opcionales dentro de cada canal y que pueden asignarse a botones programables. Póngase en contacto con el distribuidor o el administrador del sistema para obtener más información.

Procedimiento:
Pulse el botón de **función** programado del **panel de opciones** para activar o desactivar la función.

Identificación de tipo de cable

Puede seleccionar el tipo de cable que utiliza la radio.

Procedimiento:

1 Pulse OK para acceder al menú.

2 Pulse ▲ o ▼ hasta `Herramientas` y pulse OK para seleccionar.

3 Pulse ▲ o ▼ hasta `Config. radio` y pulse OK para seleccionar.

4 Pulse ▲ o ▼ hasta `Tipo de cable` y pulse OK para seleccionar.

5 El tipo de cable actual aparece con un símbolo ✓.

NOTA: En el paso 4, también puede utilizar ◀ o ▶ para cambiar la opción seleccionada.

Anuncio de voz

Esta función permite a la radio indicar de forma sonora o mediante la pulsación de botón programable la zona o el canal que el usuario acaba de asignar. Este indicador de audio puede personalizarse según los requisitos del cliente. Esto es especialmente útil cuando el usuario tiene dificultades para leer el contenido que se muestra en la pantalla.

Utilice las siguientes funciones para activar o desactivar el anuncio de voz.

Procedimiento:

Pulse el botón **An. voz** programado. **O BIEN**
Siga el procedimiento que se indica a continuación.

1. Pulse OK para acceder al menú.
2. Pulse ▲ o ▼ hasta `Herramientas` y pulse OK para seleccionar.
3. Pulse ▲ o ▼ hasta la opción `An. voz`.
4. Pulse OK para activar An. voz . La pantalla muestra el símbolo ✓ junto a Habilitado.
   O BIEN
   Pulse OK para desactivar An. voz. Desaparece el símbolo ✓ junto a Habilitado.

NOTA: En el paso 3, también puede utilizar ◀ o ▶ para cambiar la opción seleccionada.

Configuración de la función de reconocimiento de voz

NOTA: La función de reconocimiento de voz solo puede habilitarse en MOTOTRBO Customer Programming Software (CPS). Si está activada, la función de indicador de voz se desactiva automáticamente, y viceversa. Póngase en contacto con el distribuidor o el administrador del sistema para obtener más información.

Esta función permite que la radio indique acústicamente lo siguiente:

- Canal actual.
- Zona actual.
- Función de botón programable activada o desactivada.
- Contenido de los mensajes de texto recibidos.
- Contenido de las fichas de trabajo recibidas.

Este indicador de audio puede personalizarse según los requisitos del cliente. Esto es especialmente útil cuando el usuario tiene dificultades para leer el contenido que se muestra en la pantalla.

Procedimiento:

1. Pulse OK para acceder al menú.

2 Pulse ▲ o ▼ hasta Herramientas y pulse OK para seleccionar.

3 Pulse ▲ o ▼ hasta la opción Config. radio.

4 Pulse ▲ o ▼ hasta la opción An. voz y pulse OK para seleccionar.

5 Pulse ▲ o ▼ hasta Todo, Mensajes, Fichas trab., Canal, Zona o Bot. Progr. y pulse OK para seleccionar.
También puede utilizar ◀ o ▶ para cambiar la opción seleccionada.

Transferencia de llamadas

Puede habilitar la radio para que transfiera automáticamente llamadas de voz a otra radio.

Procedimiento:

1 Pulse OK para acceder al menú.

2 Pulse ▲ o ▼ hasta Herramientas y pulse OK para seleccionar.

3 Pulse ▲ o ▼ hasta Transf. llamd.

4 Pulse OK para activar Transferencia de llamadas.
La pantalla muestra el símbolo ✓ junto a Habilitado.
O BIEN
Pulse OK para desactivar Transferencia de llamadas.
Desaparece el símbolo ✓ junto a Habilitado.

NOTA: En el paso 3, también puede utilizar ◀ o ▶ para cambiar la opción seleccionada.

Temporizador de menú

Defina el período de tiempo que su radio permanecerá en el menú antes de cambiar automáticamente a la pantalla de inicio.

Procedimiento:

1 Pulse OK para acceder al menú.

2 Pulse ▲ o ▼ hasta Herramientas y pulse OK para seleccionar.

3 Pulse ▲ o ▼ hasta Config. radio y pulse OK para seleccionar.

4 Pulse ▲ o ▼ hasta Tempor. menú y pulse OK para seleccionar.

5 Pulse ▲ o ▼ hasta el ajuste requerido y pulse OK para activar.

Micrófono AGC analógico (Mic AGC-A)

Esta función controla automáticamente la ganancia del micrófono de la radio mientras transmite en un sistema analógico. Elimina el audio alto o mejora el audio claro para un valor predeterminado con el fin de ofrecer un nivel de audio constante.

Procedimiento:

1. Pulse OK para acceder al menú.
2. Pulse ▲ o ▼ hasta `Herramientas` y pulse OK para seleccionar.
3. Pulse ▲ o ▼ hasta `Config. radio` y pulse OK para seleccionar.
4. Pulse ▲ o ▼ hasta `Mic AGC`.
5. Pulse OK para activar el micrófono AGC analógico.
   La pantalla muestra el símbolo ✓ junto a Habilitado.
   O BIEN
   Pulse OK para desactivar el micrófono AGC analógico.
   Desaparece el símbolo ✓ junto a Habilitado.

NOTA: En el paso 4, también puede utilizar ◀ o ▶ para cambiar la opción seleccionada.

Micrófono AGC digital (Mic AGC-D)

Esta función controla automáticamente la ganancia del micrófono de la radio mientras transmite en un sistema digital. Elimina el audio alto o mejora el audio claro para un valor predeterminado con el fin de ofrecer un nivel de audio constante.

Procedimiento:

1. Pulse OK para acceder al menú.
2. Pulse ▲ o ▼ hasta `Herramientas` y pulse OK para seleccionar.
3. Pulse ▲ o ▼ hasta `Config. radio` y pulse OK para seleccionar.
4. Pulse ▲ o ▼ hasta `Mic AGC`.
5. Pulse OK para activar el micrófono AGC digital. La pantalla muestra el símbolo ✓ junto a Habilitado.
   O BIEN
   Pulse OK para desactivar el micrófono AGC digital.
   Desaparece el símbolo ✓ junto a Habilitado.

NOTA: En el paso 4, también puede utilizar ◀ o ▶ para cambiar la opción seleccionada.

Cambio de la salida de audio entre el altavoz interno de la radio y un accesorio con cables

Puede alternar la salida de audio entre el altavoz interno de la radio y el altavoz del accesorio con cables siempre que el accesorio con cables con altavoz esté conectado.

Si se apaga la radio o se quita el accesorio, se restablece la salida de audio en el altavoz interno de la radio.

Procedimiento:

Pulse el botón programable **Conmutación de audio** para alternar la salida de audio entre el altavoz interno de la radio y el altavoz del accesorio con cables.

Activación o desactivación de la mejora del sonido

Puede activar esta función cuando esté hablando en un idioma que contenga muchas palabras con pronunciación alveolar (R vibrante).

Utilice las siguientes funciones para activar o desactivar la mejora del sonido.

Procedimiento:

Pulse el botón programado **Mejora sonido activado/ desactivado.**

O BIEN

Siga el procedimiento que se indica a continuación.

1. Pulse OK para acceder al menú.
2. Pulse ▲ o ▼ hasta `Herramientas` y pulse OK para seleccionar.
3. Pulse ▲ o ▼ hasta `Config. radio` y pulse OK para seleccionar.
4. Pulse ▲ o ▼ hasta `Mejora sonido` y pulse OK para seleccionar.
5. Pulse ▲ o ▼ hasta `Act.` para activar la mejora del sonido. La pantalla muestra el símbolo ✓ junto a `Act.`

   O BIEN

   ▲ o ▼ hasta `Des.` para desactivar la mejora del sonido. La pantalla muestra el símbolo ✓ junto a `Des.`

Audio inteligente

La radio ajusta automáticamente el volumen de audio para superar el ruido de fondo actual del entorno, incluidas las fuentes de ruido estacionarias y no estacionarias. Esta función es de solo recepción y no afecta a la transmisión de audio.

Utilice las siguientes funciones para activar o desactivar el audio inteligente.

Procedimiento:

Pulse el botón **Audio inteligente** programado para activar o desactivar la función. **O BIEN**
Siga el procedimiento que se indica a continuación.

1. Pulse OK para acceder al menú.
2. Pulse ▲ o ▼ hasta `Herramientas` y pulse OK para seleccionar.
3. Pulse ▲ o ▼ hasta `Config. radio` y pulse OK para seleccionar.
4. Pulse ▲ o ▼ hasta `Audio inteligente.`
5. Pulse OK para activar Audio inteligente. La pantalla muestra el símbolo ✓ junto a Habilitado.
   O BIEN
   Pulse OK para desactivar Audio inteligente. Desaparece el símbolo ✓ junto a Habilitado.

NOTA: En el paso 4, también puede utilizar ◄ o ► para cambiar la opción seleccionada.

Activación y desactivación del supresor de respuesta acústica

Esta función le permite minimizar la respuesta acústica de las llamadas recibidas.

Procedimiento:

Pulse el botón programado **Supresor de respuesta acústica**.
O BIEN
Siga el procedimiento que se indica a continuación.

1. Pulse OK para acceder al menú.
2. Pulse ▲ o ▼ hasta `Herramientas` y pulse OK para seleccionar.
3. Pulse ▲ o ▼ hasta `Config. radio` y pulse OK para seleccionar.
4. Pulse ▲ o ▼ para ir a `Supresor AF` y pulse OK para seleccionar.
5. Pulse OK para activar el supresor de respuesta acústica. La pantalla muestra el símbolo ✓ junto a Habilitado.
   O BIEN
   Pulse OK para desactivar el supresor de respuesta acústica. Desaparece el símbolo ✓ junto a Habilitado.

NOTA: En el paso 4, también puede utilizar ◄ o ► para cambiar la opción seleccionada.

Activación y desactivación del control de distorsión dinámica del micrófono

Esta función permite que la radio supervise automáticamente la entrada del micrófono y ajuste la ganancia del micrófono para evitar la saturación del audio.

Procedimiento:

1. Pulse OK para acceder al menú.
2. Pulse ▲ o ▼ hasta `Herramientas` y pulse OK para seleccionar.
3. Pulse ▲ o ▼ hasta `Config. radio` y pulse OK para seleccionar.
4. Pulse ▲ o ▼ para ir a `Distorsión mic.` y pulse OK para seleccionar.
5. Pulse OK para activar el control de distorsión dinámica del micrófono. La pantalla muestra el símbolo ✓ junto a Habilitado.
   O BIEN
   Pulse OK para desactivar el control de distorsión dinámica del micrófono. Desaparece el símbolo ✓ junto a Habilitado.

NOTA: En el paso 4, también puede utilizar ◀ o ▶ para cambiar la opción seleccionada.

GPS

El sistema de posicionamiento global (GPS) es un sistema de navegación vía satélite que determina la ubicación exacta de la radio.

Se recomienda que solo desactive el GPS para reducir el consumo de batería cuando la señal de GPS no esté disponible.

Procedimiento:

Pulse el botón **GPS** programado para activar o desactivar la función.
O BIEN

1. Pulse OK para acceder al menú.
2. Pulse ▲ o ▼ hasta `Herramientas` y pulse OK para seleccionar.
3. Pulse ▲ o ▼ hasta `Config. radio` y pulse OK para seleccionar.
4. Pulse ▲ o ▼ hasta `GPS`.
5. Pulse OK para activar GPS. La pantalla muestra el símbolo ✓ junto a Habilitado.
   O BIEN
   Pulse OK para desactivar GPS. Desaparece el símbolo ✓ junto a Habilitado.

*Consulte la sección **Verificación de la información de GPS** en la página 120 para obtener más información sobre la recuperación de GPS.*

NOTA: En el paso 4, también puede utilizar ◀ o ▶ para cambiar la opción seleccionada.

Configuración de la introducción de texto

Puede configurar los siguientes ajustes para introducir texto en la radio:

- Palabra correcta
- Predicción de palabras
- Frase en mayúscula
- Mis palabras

NOTA: Pulse [↩] en cualquier momento para volver a la pantalla anterior o pulse [↩] durante unos segundos para volver a la pantalla de inicio. La radio sale de la pantalla actual cuando el temporizador de inactividad se agota.

Palabra correcta

Ofrece opciones de palabras alternativas cuando el diccionario integrado no reconoce la palabra introducida en el editor de texto.

1. Pulse [OK] para acceder al menú.
2. Pulse ▲ o ▼ hasta `Herramientas` y pulse [OK] para seleccionar.
3. Pulse ▲ o ▼ hasta `Config. radio` y pulse [OK] para seleccionar.
4. Pulse ▲ o ▼ hasta `Entrada texto` y pulse [OK] para seleccionar.
5. Pulse ▲ o ▼ hasta `Palabra Co.` y pulse [OK] para seleccionar.
6. Pulse [OK] para activar Palabra Co. La pantalla muestra el símbolo ✓ junto a Habilitado.
   O BIEN
   Pulse [OK] para desactivar Palabra Co. Desaparece el símbolo ✓ junto a Habilitado.

NOTA: En el paso 5, también puede utilizar ◀ o ▶ para cambiar la opción seleccionada.

Predicción de palabras

La radio puede aprender secuencias de palabras comunes que introduce con frecuencia. A continuación, predice la siguiente palabra que quizás desee utilizar después de introducir la primera letra de una secuencia de palabras comunes en el editor de texto.

1. Pulse OK para acceder al menú.
2. Pulse ▲ o ▼ hasta `Herramientas` y pulse OK para seleccionar.
3. Pulse ▲ o ▼ hasta `Config. radio` y pulse OK para seleccionar.
4. Pulse ▲ o ▼ hasta `Entrada texto` y pulse OK para seleccionar.
5. Pulse ▲ o ▼ hasta `Pred. palabras` y pulse OK para seleccionar.
6. Pulse OK para activar Pred. palabras. La pantalla muestra el símbolo ✓ junto a Habilitado.
   O BIEN
   Pulse OK para desactivar Pred. palabras. Desaparece el símbolo ✓ junto a Habilitado.

NOTA: En el paso 5, también puede utilizar ◀ o ▶ para cambiar la opción seleccionada.

Frase en mayúscula

Activa automáticamente el uso de mayúscula en la primera letra de la primera palabra de cada frase nueva.

1. Pulse OK para acceder al menú.
2. Pulse ▲ o ▼ hasta `Herramientas` y pulse OK para seleccionar.
3. Pulse ▲ o ▼ hasta `Config. radio` y pulse OK para seleccionar.
4. Pulse ▲ o ▼ hasta `Entrada texto` y pulse OK para seleccionar.
5. Pulse ▲ o ▼ hasta `Frase mayús.` y pulse OK para seleccionar.
6. Pulse OK para activar Frase mayús. La pantalla muestra el símbolo ✓ junto a Habilitado.
   O BIEN
   Pulse OK para desactivar Frase mayús. Desaparece el símbolo ✓ junto a Habilitado.

NOTA: En el paso 5, también puede utilizar ◀ o ▶ para cambiar la opción seleccionada.

Visualización de palabras personalizadas

Puede añadir sus propias palabras personalizadas al diccionario integrado de la radio. La radio mantiene una lista que contiene estas palabras.

1. Pulse OK para acceder al menú.
2. Pulse ▲ o ▼ hasta `Herramientas` y pulse OK para seleccionar.
3. Pulse ▲ o ▼ hasta `Config. radio` y pulse OK para seleccionar.
4. Pulse ▲ o ▼ hasta `Entrada texto` y pulse OK para seleccionar.
5. Pulse ▲ o ▼ hasta `Mis palabras` y pulse OK para seleccionar.
6. Pulse ▲ o ▼ hasta `Lista de palabras` y pulse OK para seleccionar.
   La pantalla muestra la lista de palabras personalizadas.

Edición de palabras personalizadas

Puede editar las palabras personalizadas guardadas en la radio.

1. Pulse OK para acceder al menú.
2. Pulse ▲ o ▼ hasta `Herramientas` y pulse OK para seleccionar.
3. Pulse ▲ o ▼ hasta `Config. radio` y pulse OK para seleccionar.
4. Pulse ▲ o ▼ hasta `Entrada texto` y pulse OK para seleccionar.
5. Pulse ▲ o ▼ hasta `Mis palabras` y pulse OK para seleccionar.
6. Pulse ▲ o ▼ hasta `Lista de palabras` y pulse OK para seleccionar.
   La pantalla muestra la lista de palabras personalizadas.
7. Pulse ▲ o ▼ hasta la palabra requerida y pulse OK para seleccionar.
8. Pulse ▲ o ▼ hasta `Editar` y pulse OK para seleccionar.
9. Utilice el teclado para editar la palabra personalizada.
   Pulse ◀ para desplazarse un espacio hacia la izquierda.
   Pulse ▶ o # para desplazarse un espacio hacia la derecha.
   Pulse * para borrar los caracteres no deseados.
   Mantenga pulsado # para cambiar el método de introducción de texto.

Pulse OK cuando haya terminado de modificar la palabra personalizada.

10 La pantalla muestra un pequeño aviso de transición, que confirma que se ha guardado la palabra personalizada.

11 Si se guarda la palabra personalizada, suena un tono y la pantalla muestra un pequeño aviso positivo.
O BIEN
Si no se guarda la palabra personalizada, suena un tono bajo y la pantalla muestra un pequeño aviso negativo.

Adición de palabras personalizadas

Puede añadir sus propias palabras personalizadas al diccionario integrado de la radio.

1 Pulse OK para acceder al menú.

2 Pulse ▲ o ▼ hasta `Herramientas` y pulse OK para seleccionar.

3 Pulse ▲ o ▼ hasta `Config. radio` y pulse OK para seleccionar.

4 Pulse ▲ o ▼ hasta `Entrada texto` y pulse OK para seleccionar.

5 Pulse ▲ o ▼ hasta `Mis palabras` y pulse OK para seleccionar.

6 Pulse ▲ o ▼ hasta `Nueva palabra` y pulse OK para seleccionar.

7 Utilice el teclado para introducir la palabra personalizada.
Pulse ◀ para desplazarse un espacio hacia la izquierda.
Pulse ▶ o # para desplazarse un espacio hacia la derecha.
Pulse * para borrar los caracteres no deseados.
Mantenga pulsado # para cambiar el método de introducción de texto.
Pulse OK cuando haya terminado de modificar la palabra personalizada.

8 La pantalla muestra un pequeño aviso de transición, que confirma que se ha guardado la palabra personalizada.

9 Si se guarda la palabra personalizada, suena un tono y la pantalla muestra un pequeño aviso positivo.
O BIEN
Si no se guarda la palabra personalizada, suena un tono bajo y la pantalla muestra un pequeño aviso negativo.

Eliminación de una palabra personalizada

Puede eliminar las palabras personalizadas guardadas en la radio.

1 Pulse OK para acceder al menú.

2 Pulse ▲ o ▼ hasta Herramientas y pulse OK para seleccionar.

3 Pulse ▲ o ▼ hasta Config. radio y pulse OK para seleccionar.

4 Pulse ▲ o ▼ hasta Entrada texto y pulse OK para seleccionar.

5 Pulse ▲ o ▼ hasta Mis palabras y pulse OK para seleccionar.

6 Pulse ▲ o ▼ hasta la palabra requerida y pulse OK para seleccionar.

7 Pulse ▲ o ▼ hasta Borrar y pulse OK para seleccionar.

8 En ¿Eliminar entrada?, pulse ▲ o ▼ hasta Sí y pulse OK para seleccionar y borrar la entrada. La pantalla muestra Entrada eliminada.
O BIEN
Pulse ▲ o ▼ hasta No y pulse OK para seleccionar y volver a la pantalla anterior.

Eliminación de todas las palabras personalizadas

Puede eliminar todas las palabras personalizadas del diccionario integrado de la radio.

1 Pulse OK para acceder al menú.

2 Pulse ▲ o ▼ hasta Herramientas y pulse OK para seleccionar.

3 Pulse ▲ o ▼ hasta Config. radio y pulse OK para seleccionar.

4 Pulse ▲ o ▼ hasta Entrada texto y pulse OK para seleccionar.

5 Pulse ▲ o ▼ hasta Mis palabras y pulse OK para seleccionar.

6 Pulse ▲ o ▼ hasta Borrar todo y pulse OK para seleccionar.

7 En ¿Eliminar todo?, ▲ o ▼ hasta Sí y pulse OK para seleccionar y borrar todas las palabras personalizadas. La pantalla muestra Entradas eliminadas.
O BIEN
Pulse ▲ o ▼ hasta No y pulse OK para seleccionar y volver a la pantalla anterior.

NOTA: Pulse ▲ o ▼ hasta Herramientas y pulse OK para seleccionar.

Acceso a la información general de la radio

La radio contiene información sobre lo siguiente:

- Batería
- Alias e ID de radio

- Versiones de firmware y Codeplug
- Información de GPS
- Actualización del software
- Información del sitio

NOTA: Pulse ⮌ en cualquier momento para volver a la pantalla anterior o pulse ⮌ durante unos segundos para volver a la pantalla de inicio. La radio sale de la pantalla actual cuando el temporizador de inactividad se agota.

Acceso a la información de la batería

Se muestra la información de la batería de la radio.

Procedimiento:

1. Pulse OK para acceder al menú.
2. Pulse ▲ o ▼ hasta `Herramientas` y pulse OK para seleccionar.
3. Pulse ▲ o ▼ hasta `Info. radio` y pulse OK para seleccionar.
4. Pulse ▲ o ▼ hasta `Info. batería` y pulse OK para seleccionar.
5. En la pantalla aparece la información de la batería.
   O BIEN

   SÓLO para baterías **IMPRES**: en la pantalla aparece `Reacondic. batería` si la batería debe reacondicionarse en un cargador IMPRES.
   Una vez finalizado el proceso de reacondicionamiento, en la pantalla aparece la información de la batería.

Verificación del alias e ID de radio

Muestra el ID de la radio.

Procedimiento:
Pulse el botón Alias e ID de radio programado para verificar el alias y el ID de la radio. Oirá un tono indicador positivo.
O BIEN

Siga el procedimiento que se indica a continuación.

1. Pulse OK para acceder al menú.
2. Pulse ▲ o ▼ hasta `Herramientas` y pulse OK para seleccionar.
3. Pulse ▲ o ▼ hasta `Info. radio` y pulse OK para seleccionar.
4. Pulse ▲ o ▼ hasta `Mi número` y pulse OK para seleccionar.
5. La primera línea de la pantalla muestra el alias de la radio. La segunda línea de la pantalla muestra el ID de la radio.

*También puede pulsar el botón **Alias e ID de radio** programado para volver a la pantalla anterior.*

Verificación de la versión de firmware y de Codeplug

Muestra las versiones de firmware y de Codeplug de la radio.

Procedimiento:

1. Pulse OK para acceder al menú.
2. Pulse ▲ o ▼ hasta `Herramientas` y pulse OK para seleccionar.
3. Pulse ▲ o ▼ hasta `Info. radio` y pulse OK para seleccionar.
4. Pulse ▲ o ▼ hasta `Versiones` y pulse OK para seleccionar.
5. La pantalla muestra las versiones de firmware y de Codeplug actuales.

Verificación de la información de GPS

Muestra la información de GPS de la radio, como los valores de:

- Latitud
- Longitud
- Altitud
- Dirección
- Velocidad
- Dilución de precisión horizontal (HDOP)

- Satélites
- Versión

Procedimiento:

1. Pulse OK para acceder al menú.
2. Pulse ▲ o ▼ hasta `Herramientas` y pulse OK para seleccionar.
3. Pulse ▲ o ▼ hasta `Info. radio` y pulse OK para seleccionar.
4. Pulse ▲ o ▼ hasta `Info. GPS` y pulse OK para seleccionar.
5. Pulse ▲ o ▼ hasta el elemento que desee y pulse OK para seleccionar.
6. La pantalla muestra la información de GPS solicitada.

*Consulte **GPS** en la página 113 para obtener más información sobre GPS.*

Actualización del software

Muestra la fecha y la hora de la última actualización de software llevada a cabo mediante la programación a través del interfaz aire (OTAP).

Procedimiento:

1. Pulse OK para acceder al menú.
2. Pulse ▲ o ▼ hasta `Herramientas` y pulse OK para seleccionar.
3. Pulse ▲ o ▼ hasta `Info. radio` y pulse OK para seleccionar.
4. Pulse ▲ o ▼ hasta `Actualiz. SW` y pulse OK para seleccionar.
5. La pantalla muestra la fecha y la hora de la última actualización de software.

*Consulte **Programación a través del interfaz aire (OTAP)** en la página 98 para obtener más información sobre OTAP.*

NOTA: El menú de actualización del software solo está disponible después de que se haya producido al menos una sesión de OTAP correcta.

Información del sitio

Muestra el nombre del sitio Linked Capacity Plus en el que está encendida la radio.

Procedimiento:

1. Pulse OK para acceder al menú.
2. Pulse ▲ o ▼ hasta `Herramientas` y pulse OK para seleccionar.
3. Pulse ▲ o ▼ hasta `Info. radio` y pulse OK para seleccionar.
4. Pulse ▲ o ▼ hasta `Info. Sitio` y pulse OK para seleccionar.
5. La pantalla muestra el nombre del sitio Linked Capacity Plus actual.

*Consulte **Linked Capacity Plus** en la página 15 para obtener más información sobre Linked Capacity Plus.*

Valores de RSSI

La radio muestra el icono del indicador de intensidad de la señal recibida (RSSI) en la parte superior de la pantalla. Esta función le permite ver los valores de RSSI.

Procedimiento:
Cuando se encuentre en la pantalla de inicio:

1. Pulse ◀ tres veces (◀-◀-◀) e inmediatamente pulse ▶ tres veces (▶-▶-▶), todo en cinco segundos.
2. La pantalla muestra los valores de RSSI actuales.
   Mantenga pulsado el botón ↩ para volver a la pantalla de inicio.

*Consulte **Iconos de pantalla** en la página 16 para obtener más información sobre el icono de RSSI.*

Programación del panel frontal (FPP)

La radio está activada para personalizar ciertos parámetros de función y mejorar su uso.

Introducción al modo FPP

Procedimiento:

1. Pulse OK para acceder al menú.
2. Pulse ▲ o ▼ hasta `Herramientas` y pulse OK para seleccionar.
3. Pulse ▲ o ▼ hasta `Programa radio` y pulse OK para seleccionar.

NOTA: Pulse ↩ en cualquier momento durante unos segundos para volver a la pantalla de inicio.

Edición de los parámetros del modo FPP

Utilice los siguientes botones según sea necesario mientras navega por los parámetros de función.

▲, ▼, ◀, ▶: desplácese por las opciones, aumente o disminuya valores o navegue verticalmente

OK: seleccione la opción o introduzca un submenú

↩: pulse brevemente para volver al menú anterior o para salir de la pantalla de selección. Manténgalo pulsado para volver a la pantalla de inicio.

Garantía de las baterías y de los cargadores

La garantía de fabricación

La garantía de fabricación ofrece una garantía contra los defectos en fabricación bajo condiciones normales de uso y servicio.

Todas las baterías MOTOTRBO	Dos (2) años
Cargadores IMPRES (de una unidad y múltiples, sin pantalla)	Dos (2) años
Cargadores IMPRES (múltiples con pantalla)	Un (1) año

La garantía de capacidad

La garantía de capacidad garantiza el 80 % de la capacidad nominal de la duración de la garantía.

Baterías de iones de litio IMPRES MOTOTRBO con homologación CSA/IECEx/ATEX	18 meses

Garantía limitada

PRODUCTOS DE COMUNICACIÓN DE MOTOROLA

I. ÁMBITO Y DURACIÓN DE LA GARANTÍA:

MOTOROLA SOLUTIONS, INC. (en adelante, "MOTOROLA") garantiza los Productos de comunicación fabricados por MOTOROLA que se indican a continuación (en adelante, el "Producto") contra defectos materiales y de fabricación con un uso y un servicio normales durante un período a contar a partir de la fecha de compra de acuerdo con las especificaciones siguientes:

Radios portátiles digitales de la serie DP	Dos (2) años
Accesorios del Producto	Un (1) año

MOTOROLA, a su discreción, reparará gratuitamente el Producto (con piezas nuevas o reacondicionadas), lo sustituirá (con un Producto nuevo o reacondicionado) o reembolsará el importe de compra del Producto durante el período de garantía siempre y cuando se devuelva de conformidad con las condiciones de la presente garantía. Las piezas o tarjetas sustituidas quedan garantizadas durante el restante período de garantía original pertinente. Todas las piezas sustituidas del Producto pasarán a ser propiedad de MOTOROLA.

MOTOROLA otorga la presente garantía limitada única y expresamente al comprador final y, por lo tanto, no se puede asignar o transferir a ninguna otra parte. Esta es la garantía completa del Producto fabricado por MOTOROLA. MOTOROLA no asume ninguna obligación o responsabilidad por las adiciones o modificaciones a la presente garantía a menos que una persona responsable de MOTOROLA así lo establezca en un documento por escrito y debidamente firmado.

Salvo acuerdo por separado entre MOTOROLA y el comprador final, MOTOROLA no garantiza la instalación, el mantenimiento ni el servicio del Producto.

MOTOROLA no puede responsabilizarse en ningún caso de los equipos auxiliares que no hayan sido suministrados por MOTOROLA, que estén conectados o se utilicen en conexión con el Producto ni del funcionamiento del Producto con cualquier equipo auxiliar y, en consecuencia, se excluyen expresamente de la presente garantía todos los equipos mencionados. Puesto que todos los sistemas que pueden utilizar el Producto son exclusivos, MOTOROLA renuncia a cualquier responsabilidad relativa al alcance, la cobertura o el funcionamiento del sistema en su conjunto en el marco de la presente garantía.

II. DISPOSICIONES GENERALES:

La presente garantía establece el pleno alcance de las responsabilidades de MOTOROLA en relación con el Producto. La reparación, la sustitución o el reembolso del importe de compra, a discreción de MOTOROLA, son las únicas vías de recurso. LA PRESENTE GARANTÍA PREVALECE DE FORMA EXCLUSIVA SOBRE TODAS LAS DEMÁS GARANTÍAS EXPRESAS. LAS GARANTÍAS IMPLÍCITAS, INCLUIDAS, SIN LIMITACIÓN ALGUNA, LAS GARANTIAS IMPLÍCITAS DE COMERCIABILIDAD Y ADECUACIÓN PARA CUALQUIER PROPÓSITO EN PARTICULAR SE LIMITAN A LA DURACIÓN DE LA PRESENTE GARANTÍA LIMITADA. EN NINGÚN CASO, MOTOROLA SERÁ RESPONSABLE POR DAÑOS QUE EXCEDAN EL IMPORTE DE

COMPRA DEL PRODUCTO, PÉRDIDA DE USO, PÉRDIDA DE TIEMPO, MOLESTIAS, PÉRDIDA COMERCIAL, PÉRDIDA DE BENEFICIOS O AHORROS, O CUALQUIER OTRO DAÑO INCIDENTAL, ESPECIAL O CONSECUENTE DERIVADO DEL USO O LA INCAPACIDAD DE UTILIZAR DICHO PRODUCTO, EN LA MEDIDA EN QUE LA LEY PERMITA EXONERAR DICHA RESPONSABILIDAD.

III. DERECHOS DE LEGISLACIONES ESTATALES:

DETERMINADOS ESTADOS NO PERMITEN LA EXCLUSIÓN O LA LIMITACIÓN POR DAÑOS INCIDENTALES O CONSECUENTES, O LA LIMITACIÓN SOBRE LA DURACIÓN DE UNA GARANTÍA IMPLÍCITA Y, EN CONSECUENCIA, ES POSIBLE QUE NO SE APLIQUEN LA LIMITACIÓN O LAS EXCLUSIONES DESCRITAS ANTERIORMENTE.

La presente garantía proporciona derechos legales específicos y, asimismo, existen otros derechos que pueden variar según el estado.

IV. OBTENCIÓN DEL SERVICIO DE GARANTÍA:

Para recibir el servicio de garantía, debe presentar una prueba de compra (que incluya la fecha de compra y el número de serie del componente del Producto), así como remitir o enviar el componente del Producto, el transporte y el seguro prepagado a un centro de servicio de garantía autorizado. MOTOROLA proporcionará el servicio de garantía a través de uno de sus centros de servicio de garantía autorizados. Para obtener su servicio de garantía, primero puede ponerse en contacto con la empresa a la que adquirió el Producto (por ejemplo, el distribuidor o el proveedor de servicios de comunicación).

V. ELEMENTOS NO CUBIERTOS POR LA GARANTÍA:

A) Defectos o daños resultantes del uso del Producto en un modo distinto al normal o habitual.

B) Defectos o daños producidos por un uso indebido, accidentes, agua o negligencia.

C) Defectos o daños producidos como resultado de pruebas incorrectas, el funcionamiento, el mantenimiento, la instalación, alteraciones, modificaciones o ajustes.

D) Rotura o deterioro de antenas, a menos que estén causados directamente por defectos materiales o de fabricación.

E) Un Producto sujeto a modificaciones, operaciones de desmontaje o reparaciones no autorizadas del Producto (incluidos, sin limitación alguna, la adición al Producto de equipos no suministrados por MOTOROLA) que afecten negativamente al rendimiento del Producto o interfieran con la inspección y la comprobación normales del Producto de MOTOROLA para la verificación de cualquier reclamación de garantía.

F) Un Producto sin número de serie o con el número de serie ilegible.

G) Las baterías recargables, si:

(1) las juntas de la carcasa de la batería de pilas están rotas o muestran evidencia de manipulación.

(2) el daño o el defecto se debe a la recarga o al uso de la batería en equipos o servicios distintos del Producto para la que ha sido diseñado.

H) Costes de transporte al departamento de reparaciones.

I) Un Producto que, debido a la alteración ilegal o no autorizada del software/firmware del Producto, no funcione de acuerdo con las especificaciones publicadas por MOTOROLA o las etiquetas de certificación FCC vigentes del Producto en el momento en el que el Producto fue inicialmente distribuido por MOTOROLA.

J) Arañazos u otros daños en las superficies del Producto que no afecten al funcionamiento del Producto.

K) Desgaste normal y habitual.

VI. DISPOSICIONES SOBRE PATENTES Y SOFTWARE:

MOTOROLA defenderá, por cuenta propia, cualquier disputa legal en contra del comprador final en la medida en que se fundamente en la reclamación de que el Producto o sus piezas infringen una patente estadounidense; además, MOTOROLA compensará los costes y daños finalmente imputados al comprador final en el marco de cualquier disputa legal que se pueda atribuir a cualquiera de esas reclamaciones. No obstante, la defensa y los pagos están sujetos a los casos siguientes:

A) Que dicho comprador notifique inmediatamente y por escrito a MOTOROLA acerca de la reclamación.

B) Que MOTOROLA ostente el control exclusivo de la defensa de dicha disputa legal y de todas las negociaciones para su liquidación o acuerdo.

C) En caso de que el Producto o sus piezas se conviertan, o según MOTOROLA, puedan convertirse en objeto de alegación de incumplimiento de una patente estadounidense, el comprador permitirá a MOTOROLA, a su discreción y por cuenta propia, lograr que el comprador ostente el derecho de seguir utilizando el Producto o las piezas para su sustitución o modificación de modo que se convierta en no ilegítima, u otorgar al comprador un crédito por el Producto o sus piezas en concepto de depreciación y aceptar su restitución. La depreciación corresponderá a una cantidad anual invariable durante la vida útil del Producto o sus piezas, según establezca MOTOROLA.

MOTOROLA no será responsable de reclamaciones por el incumplimiento de patentes en función de la combinación del Producto o sus piezas suministrados de acuerdo con la presente licencia, en relación con el software, los aparatos o los dispositivos que no haya suministrado MOTOROLA. MOTOROLA tampoco acepta ninguna responsabilidad por el uso de equipos auxiliares o software que no hayan sido suministrados por MOTOROLA y que estén conectados o se utilicen en conexión con el Producto. Las disposiciones anteriores establecen la plena responsabilidad de MOTOROLA en relación con el incumplimiento de patentes por el Producto o cualquiera de sus partes.

Las leyes de los Estados Unidos y otros países conceden a MOTOROLA determinados derechos exclusivos sobre el software con copyright de MOTOROLA, como los derechos exclusivos para reproducir y distribuir copias de dicho software de MOTOROLA. El software de MOTOROLA se puede utilizar exclusivamente en el Producto en el que el software se incluyó originalmente y, por lo tanto, se prohíbe la sustitución, la copia, la distribución y la modificación de cualquier forma de dicho software en ese Producto, así como el uso destinado a producir cualquier Producto derivado. Asimismo, se prohíbe cualquier otro uso, incluidos, sin limitación alguna, la alteración, la modificación, la reproducción, la distribución o la ingeniería inversa del software de MOTOROLA o el ejercicio de derechos en el software de MOTOROLA. No se concede ninguna licencia implícitamente, ni por impedimento legal ni de cualquier otra forma, por los derechos de patente o copyright de MOTOROLA.

VII. LEY APLICABLE:

La presente garantía se rige por las legislaciones del estado de Illinois, EE. UU.

Notas

TecniTran
Telecomunicaciones
www.tecnitran.es info@tecnitran.es
Teléfono: 91 610 66 78
Síguenos en

MOTOROLA

Motorola Solutions, Inc.

MOTOROLA, MOTO, MOTOROLA SOLUTIONS and
the Stylized M logo are trademarks or registered trademarks
of Motorola Trademark Holdings, LLC and are used under
license.
All other trademarks are the property of their respective owners.
© 2013, 2015 Motorola Solutions, Inc. All rights reserved.
February 2015.

www.motorolasolutions.com/mototrbo

68012007049-CA