

PROFESSIONAL DIGITAL TWO-WAY RADIO

MOTOTRBO™ DP4400/DP4401

NON-DISPLAY PORTABLE

USER GUIDE

EN DE FR IT ES TU PL RU AR

Índice general

Esta Guía del usuario contiene toda la información necesaria para utilizar los dispositivos portátiles de la serie MOTOTRBO.

Información de seguridad importante iv

Seguridad del producto y cumplimiento con la exposición a radiofrecuencia iv

Versión del soporte lógico iv

Derechos de propiedad intelectual del software informático v

Precauciones de manejo vi

Procedimientos iniciales 1

Utilización de esta guía 1

Información que le puede ofrecer el distribuidor o administrador del sistema 1

Preparación del radioteléfono para su uso 2

Carga de la batería 2

Instalación de la batería 3

Colocación de la antena 3

Colocación de la pinza de cinturón 4

Instalación de la cubierta del conector universal (cubierta) 4

Encendido del radioteléfono 5

Ajuste del volumen 5

Identificación de los controles del radioteléfono . . 6

Controles del radioteléfono que utilizará 6

Botones programables 7

Funciones asignables del radioteléfono 7

Funciones asignables de configuración o herramientas 8

Botón PTT (pulsar para hablar) 8

Cambio entre modo analógico y digital convencionales 9

Conexión del sitio IP 10

Capacity Plus 10

Linked Capacity Plus 11

Identificación de los indicadores de estado 12

Indicador LED 12

Tonos de indicador 13

Tonos de audio 13

Realización y recepción de llamadas 14

Selección de zonas 14

Selección de un canal 14

Recepción y respuesta a llamadas de radioteléfonos 15
Recepción y respuesta a llamadas de grupo 15
Recepción y respuesta a llamadas privadas 16
Recepción y respuesta a una llamada selectiva 17
Recepción de llamadas de todos 17
Realización de una llamada de radioteléfono 18
Realización de una llamada con el mando selector de canales 18
Realización de llamadas de grupo 18
Realización de llamadas privadas 19
Realización de una llamada selectiva 19
Realización de llamadas de todos 20
Cómo detener una llamada de radio 21
Modo directo 21
Funciones de monitorización 22
Monitorización de un canal 22
Monitor permanente 22
Funciones avanzadas 23
Listas de rastreo 23
Rastreo 24
Inicio y parada del rastreo 24
Respuesta a una transmisión durante un rastreo 24
Eliminación de canales ruidosos 25
Restauración de un canal ruidoso 25
Rastreo de aceptación 25
Config. radio del indicador de llamadas 26
Aumento del volumen del tono de alarma 26
Funcionamiento de las alertas de llamada 26
Recepción y respuesta a una alerta de llamada 26
Cómo realizar una alerta de llamada con el botón Acceso de marcación rápida 26
Operación de emergencia 27
Envío de una alarma de emergencia 27
Envío de una alarma de emergencia con llamada 28
Envío de una alarma de emergencia con transmisión de voz posterior 28
Reinicio del modo de emergencia 30
Salida del modo de emergencia 30
Características de mensajería 30
Envío de mensajes con notas rápidas 30
Privacidad 31
Controles de varios sitios 32
Iniciar una búsqueda de sitio automática 32

Detener una búsqueda de sitio automática 32
Iniciar una búsqueda de sitio manual 32
Operario aislado 33
Funciones de bloqueo por contraseña 33
Acceso a la radio mediante contraseña 33
Desbloqueo de la radio en estado de bloqueo . . 34
Bluetooth 34
Búsqueda y conexión con un dispositivo Bluetooth 35
Desconexión de un dispositivo Bluetooth 35
Cambio de salida de audio 35
Herramientas 36
Config. radio del nivel del silenciador 36
Config. radio del nivel de potencia 36
Activación o desactivación de las funciones de tarjeta opcional 36
Apagar o encender la función de transmisión por voz (VOX) 36
Encendido y apagado de tonos/alertas del radioteléfono 37
Comprobación de la carga de la batería 37
Anuncio de voz 37
Audio inteligente 38
GPS 38
Garantía de las baterías y de los cargadores 39
Garantía limitada 40

Información de seguridad importante

Seguridad del producto y cumplimiento con la exposición a radiofrecuencia



Advertencia

Antes de utilizar este producto, lea detenidamente las instrucciones de funcionamiento para uso seguro que se incluyen en el folleto de seguridad del producto y exposición a radiofrecuencia del radioteléfono.

ATENCIÓN

El uso de esta radio se limita únicamente al uso profesional en cumplimiento de los requisitos de exposición de radiofrecuencia de la FCC (Comisión Federal de Comunicaciones) e ICNIRP (Comisión Internacional de Protección contra la Radiación No Ionizante). Antes de utilizar este producto, lea la información de energía de radiofrecuencia y las instrucciones de funcionamiento detalladas en el catálogo sobre exposición de radiofrecuencia y seguridad del producto que se incluye con el radioteléfono (número de referencia de publicación de Motorola 6864117B25) para garantizar el cumplimiento con los límites de exposición de energía de radiofrecuencia.

Para obtener una lista de las antenas, baterías y otros accesorios aprobados por Motorola, visite el siguiente sitio web:

http://www.motorolasolutions.com

Versión del soporte lógico

Todas las características que se describen en las secciones que siguen son compatibles con la versión **R02.04.00** del soporte lógico del radioteléfono.

Consulte con su concesionario o administrador del sistema si desea una mayor información sobre las características funcionales que se respaldan.

Derechos de propiedad intelectual del software informático

Los productos Motorola descritos en este manual pueden incluir programas informáticos de Motorola protegidos por copyright que van almacenados en memorias de semiconductor o en otros tipos de medios. La legislación de los Estados Unidos y de otros países reservan ciertos derechos exclusivos a favor de Motorola al respecto de los programas informáticos con copyright, entre los que se incluyen, aunque sin limitarse a ellos, el derecho de copia y reproducción de tales programas informáticos de la forma que fuere. Por consiguiente, todo programa informático de Motorola protegido por copyright que se albergue en los productos descritos en el presente manual, no se podrá copiar, reproducir, modificar, invertir el proceso de programación o distribuir de forma alguna, sin el expreso consentimiento por escrito de Motorola. Aún más, la adquisición de los productos Motorola no ha de considerarse que incluya implícita ni explícitamente, ni por impedimento legal ni de cualquier otra la forma, licencia alguna cubierta por los derechos de copyright, patentes o solicitudes de patentes de Motorola, exceptuando los casos de licencias normales de uso no excluyentes que surjan por la entrada en vigor de la ley al vender el producto.

La tecnología de codificación de voz AMBE+2™ que incluye este producto está protegida por los derechos de propiedad intelectual, incluidos los derechos de patente, derechos de autor y secretos de mercado de Digital Voice Systems, Inc.

Esta tecnología de codificación de voz tiene licencia exclusiva para uso en este equipo de comunicaciones. El usuario de esta tecnología tiene prohibido explícitamente descompilar, invertir el proceso de programación, desmontar el código de objeto o convertir de otra forma el código de objeto en una forma legible.

Números de patentes de EE. UU: n.º 5,870,405, n.º 5,826,222, n.º 5,754,974, n.º 5,701,390, n.º 5,715,365, n.º 5,649,050, n.º 5,630,011, n.º 5,581,656, n.º 5,517,511, n.º 5,491,772, n.º 5,247,579, n.º 5,226,084 y n.º 5,195,166.

Precauciones de manejo

Los transceptores portátiles digitales de la serie MOTOTRBO cumplen las especificaciones IP57, lo que permite al transceptor soportar condiciones adversas como estar sumergidos en agua.

- Si el transceptor se ha sumergido en agua, agítelo bien para eliminar el agua que pudiera haber quedado dentro de la rejilla del altavoz y del puerto del micrófono. Si quedara agua dentro podría reducir la calidad del sonido.
- Si el área de contacto de la batería del transceptor ha estado expuesta al agua, limpie y seque los contactos de la batería en el transceptor y en la batería antes de volver a acoplar la batería. El agua residual podría provocar un cortocircuito en al transceptor.
- Si el transceptor ha estado sumergido en una sustancia corrosiva (por ejemplo, agua salada), enjuague el transceptor y la batería con agua del grifo y seque ambos componentes.
- Para limpiar las superficies exteriores del transceptor, utilice una solución diluida de detergente suave de lavavajillas y agua del grifo (es decir, una cucharadita de detergente por cada 4 litros de agua).
- No bloquee nunca la ventilación (orificio) situada en el chasis del transceptor, por debajo del contacto de la batería. Esta ventilación permite igualar la presión del transceptor. Al hacerlo, crearía una vía de escape dentro del transceptor y el dispositivo perdería sus propiedades de ser sumergible.
- No obstruya ni cubra nunca la zona de ventilación, ni siquiera con una etiqueta.
- Asegúrese de que ninguna sustancia aceitosa entra en contacto con la ventilación.
- El transceptor con antena conectada correctamente está diseñado para que se pueda sumergir a una profundidad máxima de 1 metro (3,28 pies) y un tiempo máximo de 30 minutos. Rebasar cualquiera de estos límites de uso sin antena, podría provocar daños en el transceptor.
- Cuando limpie el transceptor, no utilice un espray a chorro de alta presión sobre él, ya que excedería la presión de 1 metro de profundidad y podría provocar la entrada de agua en el transceptor.



Advertencia

No desmonte el transceptor. Esto podría dañar las juntas del transceptor y desembocar en vías de escape al interior del transceptor. El mantenimiento del transceptor únicamente lo debe realizar en un departamento de mantenimiento equipado para probar y sustituir las juntas de la radio.

Procedimientos iniciales

Tómese unos minutos para revisar lo siguiente:

Utilización de esta guía . . . . . página 1
Información que le puede ofrecer el distribuidor o administrador del sistema. . . . . página 1

Utilización de esta guía

Esta guía del usuario explica el funcionamiento básico de los radioteléfonos portátiles sin pantalla MOTOTRBO.

Sin embargo, es posible que el distribuidor o el administrador del sistema hayan personalizado el radioteléfono para satisfacer sus necesidades. Póngase en contacto con el distribuidor o el administrador del sistema para obtener más información.

A lo largo de este documento, los siguientes iconos se utilizan para indicar las funciones que son compatibles con el modo analógico convencional o con el modo digital convencional:



Indica una función **sólo en modo analógico** convencional.



Indica una función **sólo en modo digital** convencional.

No se muestran iconos para las funciones que están disponibles en **ambos** modos, analógico y digital.

Para funciones que están disponibles en un modo convencional de varios sitios, consulte ***Conexión del sitio IP*** en la página 10 para obtener más información.

Las funciones seleccionadas **también** están disponibles en el modo normal de un solo sitio, Capacity Plus. Consulte ***Capacity Plus*** en la página 10 para obtener más información.

Las funciones seleccionadas **también** están disponibles en el modo normal de varios sitios, Linked Capacity Plus. Consulte ***Linked Capacity Plus*** en la página 11 para obtener más información.

Información que le puede ofrecer el distribuidor o administrador del sistema

Puede consultar con su distribuidor o administrador de sistemas lo siguiente:

- ¿Está programado su radioteléfono con canales convencionales predeterminados?
- ¿Qué botones se han programado para acceder a otras funciones?
- ¿Qué accesorios opcionales pueden satisfacer sus necesidades?
- ¿Cuáles son las prácticas recomendadas de uso de los radioteléfonos para una comunicación efectiva?
- ¿Qué procedimientos de mantenimiento contribuirán a incrementar la vida útil del radioteléfono?

Preparación del radioteléfono para su uso

Monte el radioteléfono siguiendo los pasos que se detallan a continuación:

Carga de la batería . . . . . página 2
Instalación de la batería . . . . . página 3
Colocación de la antena . . . . . página 3
Colocación de la pinza de cinturón . . . . . página 4
Instalación de la cubierta del conector universal (cubierta) . . . . . página 4
Encendido del radioteléfono . . . . . página 5
Ajuste del volumen . . . . . página 5

Carga de la batería

Para obtener un mejor rendimiento, el radioteléfono funciona con una batería de níquel-metal (NiMH) o de ion-litio (Li-Ion) certificada por Motorola. Para evitar que se produzcan daños y cumplir con las condiciones de la garantía, cargue la batería utilizando un cargador de Motorola *exactamente* como se describe en la guía del usuario del cargador.

Cargue una batería nueva 14 ó 16 horas antes del su primer uso para un mejor funcionamiento.

IMPORTANTE: Cargue **SIEMPRE** la batería IMPRES con un cargador IMPRES para optimizar la vida útil de la batería y los valiosos datos de la batería. Las baterías IMPRES que se cargan exclusivamente con cargadores IMPRES reciben una ampliación de la garantía de capacidad de seis meses sobre la duración de la garantía de la batería de primera calidad Motorola estándar.

Instalación de la batería

Alinee la batería con las guías de la parte trasera del radioteléfono. Presione firmemente la batería y deslícela hacia arriba hasta que el cierre se coloque en su lugar. Coloque el cierre de la batería en la posición de cierre.

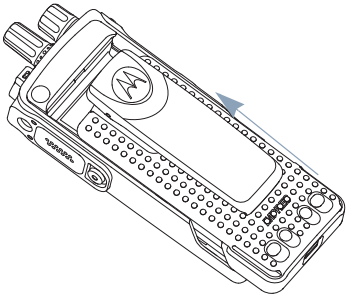

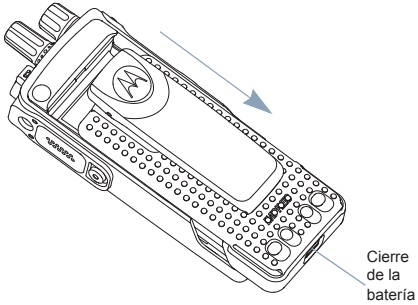

Para extraer la batería, apague el radioteléfono. Desplace el cierre de la batería hasta la posición de apertura y deslice la batería hacia abajo y sáquela de las guías.

Colocación de la antena

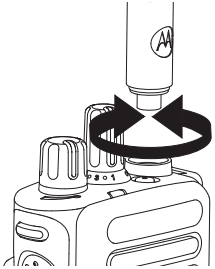

Con el radioteléfono apagado, coloque la antena en el receptáculo y gírela en el sentido de las agujas del reloj.

Para quitar la antena, gírela en sentido contrario a las agujas del reloj.

Advertencia

Si es necesario reemplazar la antena, asegúrese de que se utilizan únicamente antenas MOTOTRBO. En caso contrario el radioteléfono resultará dañado.

Colocación de la pinza de cinturón

Alinee las ranuras de la pinza con las de la batería y empuje hacia abajo hasta que oiga un clic.

Para quitar la pinza, saque la pestaña de la pinza de cinturón de la batería. Quizá le resulte más fácil si utiliza una llave. A continuación, deslice la pinza hacia arriba y extráigala del radioteléfono.

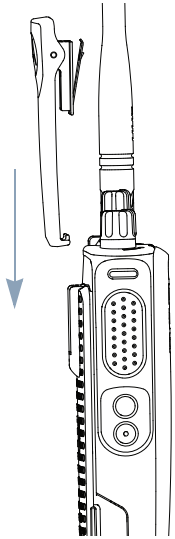

Instalación de la cubierta del conector universal (cubierta)

El conector universal está situado en el lateral de la antena del radioteléfono. Se utiliza para conectar los accesorios MOTOTRBO al radioteléfono.

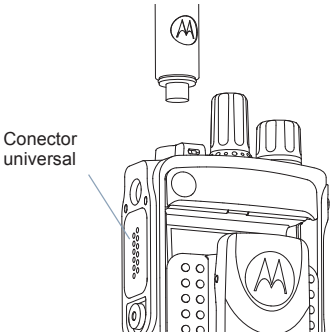

Inserte el extremo de la cubierta con forma de gancho en las ranuras que hay por encima del conector universal. Empuje la cubierta hacia abajo para fijar la pestaña adecuadamente en el conector de radiofrecuencia.

Gire el tornillo en el sentido de las agujas del reloj para asegurar la cubierta del conector al radioteléfono.

Para extraer la cubierta del conector universal, empuje la cubierta hacia abajo y gire el tornillo en el sentido contrario a las agujas del reloj.

Sustituya la cubierta cuando no se esté utilizando el conector universal.

Encendido del radioteléfono

Gire **el mando de encendido/apagado/volumen** en la dirección de las agujas del reloj hasta que oiga un clic. El indicador LED se ilumina en verde fijo.

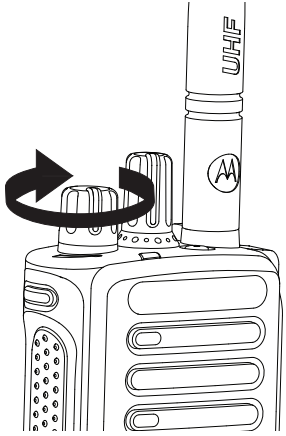

Suena un breve tono de llamada, que indica que la prueba de encendido se ha realizado correctamente.

NOTA: No se oirá ningún tono de encendido si la función tonos/alertas del radioteléfono está desactivada (consulte ***Encendido y apagado de tonos/alertas del radioteléfono*** *en la página 37)*.

Si el radioteléfono no se enciende, compruebe la batería. Asegúrese de que está cargada y conectada correctamente. Si el radioteléfono sigue sin encenderse, póngase en contacto con su distribuidor.

Para apagar el radioteléfono, gire este mando en el sentido contrario a las agujas del reloj hasta que oiga un clic.

Ajuste del volumen

Para aumentar el volumen, gire el **Mando de encendido/apagado/volumen** en el sentido de las agujas del reloj.

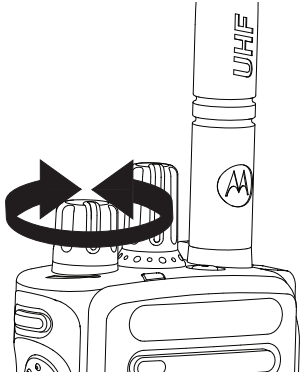

Para bajar el volumen, gire este mando en el sentido contrario a las agujas del reloj.

NOTA: Puede programar la radio para que tenga un desnivel de volumen mínimo para que el nivel del volumen no se pueda bajar totalmente. Póngase en contacto con el distribuidor o el administrador del sistema para obtener más información.

Identificación de los controles del radioteléfono

Tómese unos minutos para revisar lo siguiente:

Controles del radioteléfono que utilizará . . . . . página 6
Botones programables . . . . . página 7
Botón PTT (pulsar para hablar) . . . . . página 8
Cambio entre modo analógico y digital convencionales . . . . . página 9
Conexión del sitio IP . . . . . página 10
Capacity Plus . . . . . página 10
Linked Capacity Plus . . . . . página 11

Controles del radioteléfono que utilizará

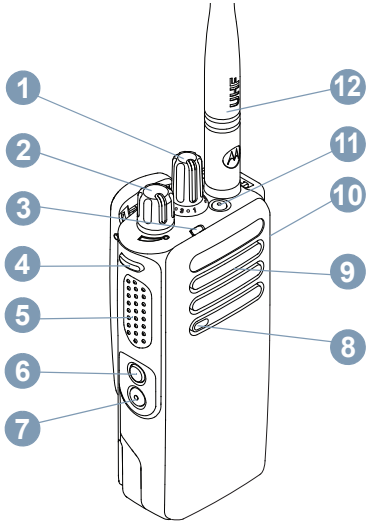

1. Mando selector de canales*
2. Mando de encendido/apagado/volumen
3. Indicador LED
4. Botón lateral 1*
5. Botón **PTT** (pulsar para hablar)
6. Botón lateral 2*
7. Botón lateral 3*
8. Micrófono
9. Altavoz
10. Conector universal para accesorios
11. Botón de emergencia*
12. Antena

** Estos botones son programables*

Botones programables

Su distribuidor puede programar los botones programables como métodos abreviados de teclado a las **funciones de la radio** o a los **canales/grupos predeterminados** según la duración de la pulsación del botón:

- Pulsación corta: consiste en pulsar y soltar el botón rápidamente.
- Pulsación larga: consiste en pulsar y mantener pulsado el botón durante la duración programada.
- Mantenimiento de la pulsación: consiste en dejar pulsado el botón.

NOTA: La duración programada de pulsación de botones se puede aplicar a todas las funciones o configuraciones de la radio o utilidad asignables. Consulte ***Operación de emergencia*** en la página 27 para obtener más información de la duración programada del botón **Emergencia**.

Funciones asignables del radioteléfono

Cambio audio Bluetooth™ : Alterna la salida de audio entre el altavoz interno del radioteléfono y el accesorio externo con tecnología Bluetooth.

Conectar Bluetooth : Inicia una operación de detección y conexión de Bluetooth.

Desconectar Bluetooth : Cierra todas las conexiones de Bluetooth existentes entre el radioteléfono y cualquier dispositivo con tecnología Bluetooth.

Transferencia de llamadas : Activa o desactiva la transferencia de llamadas.

Anuncio de voz para canal : Reproduce mensajes de voz de anuncio de canal y zona para el canal actual. Esta función no está disponible cuando el anuncio de voz está desactivado.

Emergencia: dependiendo de la programación, inicia o cancela una llamada o una alarma de emergencia.

Audio inteligente encendido/apagado : Activa o desactiva el audio inteligente.

Navegación manual de sitios*‡ : inicia la búsqueda manual de sitio.

AGC mic encendido/apagado : Activa o desactiva el control automático de ganancia (AGC) del micrófono interno. No disponible durante una sesión con Bluetooth.

Monitorización: monitoriza un canal seleccionado en busca de actividad.

Eliminación de canal ruidoso*‡ : elimina temporalmente de la lista de rastreo un canal no deseado, exceptuando el canalseleccionado. El canal seleccionado se refiere a la combinación de zona/canal seleccionada por el usuario desde la que se inicia el rastreo.

Acceso de marcación rápida : Inicia directamente una llamada privada o de grupo, una alerta de llamada o un mensaje con notas rápidas predeterminados.

Función de tarjeta opcional : activa o desactiva las funciones de tarjeta opcional para los canales compatibles con la tarjeta opcional.

Monitor permanente*‡ : muestra un canal seleccionado por todo el tráfico de radioteléfonos hasta que se desactiva la función.

Privacidad : activa o desactiva la privacidad.

Repetidor/Modo directo*‡ : alterna entre el uso de un repetidor y la comunicación directa con otro radioteléfono.

Rastreo*‡ : enciende y apaga el rastreo.

Bloqueo del sitio encendido/apagado* : activa o desactiva la navegación automática de sitios.

Control de telemetría : controla la clavija de salida en un radioteléfono local o remoto.

Desactivación remota de la interrupción de transmisión : Detiene una llamada interrumpible en curso para liberar el canal.

Anuncio de voz activado/desactivado : Activa o desactiva el anuncio de voz.

Transmisión por voz (VOX) : activa o desactiva la VOX.

Zona : permite seleccionar entre una lista de zonas.

Carga de la batería : Informa sobre la carga de la batería a través del indicador LED.

** No disponible en Capacity Plus*
‡ No disponible en Linked Capacity Plus

Funciones asignables de configuración o herramientas

Todos los tonos/alertas: activa y desactiva todos los tonos y alertas.

Nivel de potencia: alterna entre los niveles de potencia de transmisión alto y bajo.

Silenciador : alterna el nivel del silenciador entre cerrado y normal.

Botón PTT (pulsar para hablar)

El botón **PTT** situado a un lateral del radioteléfono tiene dos funciones principales:

- Mientras haya una llamada en curso, el botón **PTT** permite que el radioteléfono transmita a otros radioteléfonos durante la llamada.

  Mantenga pulsado el botón **PTT** para hablar. Suelte el botón **PTT** para escuchar.

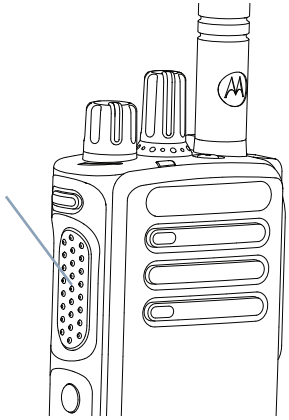

El micrófono se activa cuando se pulsa el botón **PTT**.

- Cuando no hay ninguna llamada en curso, el botón **PTT** se utiliza para realizar una nueva llamada (consulte ***Realización de una llamada de radioteléfono*** en la página 18).

*En función de la programación, si está activado el tono de autorización para hablar o el efecto local de **PTT** , espere hasta que acabe el tono de alerta breve antes de empezar a hablar.*

*Durante una llamada, si la función Indicación de canal libre está activada en el radioteléfono (si está programado por su distribuidor), escuchará un tono de alerta corto en el momento en el que el radioteléfono de destino (el radioteléfono que recibe la llamada) suelte el botón **PTT**, indicando así que el canal queda libre para responder.*

*También escuchará un tono continuo de prohibición para hablar si se interrumpe la llamada, que le indica que debería soltar el botón **PTT**, por ejemplo, si el radioteléfono recibe una llamada de emergencia.*

Cambio entre modo analógico y digital convencionales

Cada canal del radioteléfono se puede configurar como un canal analógico convencional o un canal digital convencional. Utilice el mando selector de canales para cambiar entre un canal analógico o uno digital.



Al cambiar de modo digital a modo analógico, algunas funciones dejarán de estar disponibles.

El radioteléfono también tiene funciones disponibles para los modos analógico y digital. Sin embargo, las pequeñas diferencias en la forma de funcionar de cada función **NO** afectan al funcionamiento del radioteléfono.

NOTA: El radioteléfono también cambia entre los modos analógico y digital durante un rastreo de modo doble (consulte ***Rastreo*** en la página 24).

Conexión del sitio IP

Esta función permite que su radioteléfono amplíe la comunicación convencional más allá del alcance de un solo sitio mediante la conexión a diferentes sitios disponibles conectados a través de una red de protocolo de Internet (IP).

Cuando un radioteléfono está fuera de cobertura respecto a un sitio y entra en la de otro, se conecta al nuevo repetidor del sitio para enviar o recibir transmisiones de datos o llamadas. Según la configuración, esto se realiza de forma automática o manual.

Si el radioteléfono está configurado para hacerlo automáticamente, busca todos los sitios disponibles cuando la señal del sitio actual sea débil o cuando el radioteléfono no pueda detectar ninguna señal del sitio actual. A continuación se ajusta al repetidor con el valor Indicador de intensidad de señal recibida (RSSI) más fuerte.

En una búsqueda manual de sitio, el radioteléfono busca el siguiente sitio de la lista de navegación que tiene cobertura en ese momento (aunque tal vez no sea la señal más fuerte) y se ajusta a él.

NOTA: Cada canal sólo puede tener activado el rastreo o la navegación, pero no ambas opciones al mismo tiempo.

Los canales que tengan esta función activada pueden añadirse a luna lista de navegación particular. El radioteléfono busca los canales en la lista de navegación durante la operación de navegación automática para localizar el mejor sitio.

Una lista de navegación admite un máximo de 16 canales (incluido el canal seleccionado).

No puede añadir ni borrar manualmente una entrada de la lista de navegación. Póngase en contacto con el distribuidor o el administrador del sistema para obtener más información.

Capacity Plus

Capacity Plus es una configuración normal de un solo sitio del sistema de radioteléfono MOTOTRBO, que utiliza un conjunto de canales para que sea compatible con cientos de usuarios y hasta 254 grupos. Esta función permite que el radioteléfono utilice de forma eficaz el número disponible de canales programados mientras se encuentra en el Modo Repetidor.

Los iconos de las funciones no disponibles para Capacity Plus no estarán disponibles en el menú. Oirá un tono indicador negativo si accede a una función que no esté disponible en Capacity Plus a través de una pulsación de un botón programable.

El radioteléfono también tiene funciones que están disponibles en el modo digital convencional, IP Site Connect, Capacity Plus y Linked Capacity Plus. Sin embargo, las pequeñas diferencias en la forma de funcionar de cada función **NO** afectan al funcionamiento del radioteléfono.

Póngase en contacto con el distribuidor o el administrador del sistema para obtener más información sobre esta configuración.

Linked Capacity Plus

Linked Capacity Plus es una configuración normal de varios sitios y varios canales del sistema de radioteléfono MOTOTRBO que combina lo mejor de las configuraciones Capacity Plus e IP Site Connect.

Linked Capacity Plus permite que su radioteléfono amplíe la comunicación normal más allá del alcance de un solo sitio mediante la conexión a diferentes sitios disponibles conectados a través de una red de protocolo de Internet (IP). También proporciona una capacidad superior gracias al uso eficiente del número disponible de canales programados combinados que admite cada uno de los sitios disponibles.

Cuando un radioteléfono está fuera de cobertura respecto a un sitio y entra en la de otro, se conecta al nuevo repetidor del sitio para enviar o recibir transmisiones de datos o llamadas. Según la configuración, esto se realiza de forma automática o manual.

Si el radioteléfono está configurado para hacerlo automáticamente, busca todos los sitios disponibles cuando la señal del sitio actual sea débil o cuando el radioteléfono no pueda detectar ninguna señal del sitio actual. A continuación se ajusta al repetidor con el valor Indicador de intensidad de señal recibida (RSSI) más fuerte.

En una búsqueda manual de sitio, el radioteléfono busca el siguiente sitio de la lista de navegación que tiene cobertura en ese momento (aunque tal vez no sea la señal más fuerte) y se ajusta a él.

Cualquier canal con Linked Capacity Plus activada puede añadirse a una lista de navegación particular. El radioteléfono busca esos canales durante la operación de navegación automática para localizar los mejores sitios.

NOTA: No puede añadir ni borrar manualmente una entrada de la lista de navegación. Póngase en contacto con el distribuidor o el administrador del sistema para obtener más información.

De forma similar a Capacity Plus, los iconos de las funciones que no son aplicables a Linked Capacity Plus no están disponibles en el menú. Escucha un tono indicador negativo si intenta acceder a una función que no esté disponible en Linked Capacity Plus a través de una pulsación de un botón programable.

Póngase en contacto con el distribuidor o el administrador del sistema para obtener más información sobre esta configuración.

Identificación de los indicadores de estado

El radioteléfono indica su estado de funcionamiento a través de lo siguiente:

Indicador LED . . . . . página 12
Tonos de audio . . . . . página 13
Tonos de indicador . . . . . página 13

Indicador LED

El indicador LED muestra el estado de funcionamiento del radioteléfono.

Rojo intermitente: El radioteléfono transmite con un nivel de batería bajo, recibe una transmisión de emergencia o se ha producido un error en la autocomprobación que se realiza durante el encendido.

Verde fijo: El radioteléfono está encendiéndose o transmitiendo. También indica una carga de batería regular cuando el botón **Carga de la batería** está pulsado.

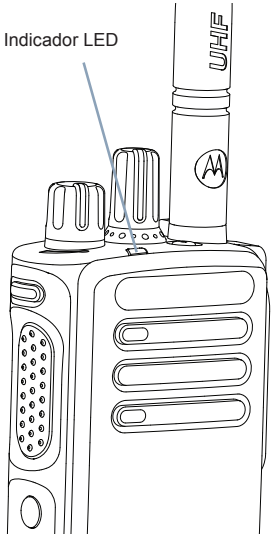

Verde intermitente: El radioteléfono está recibiendo una llamada o datos que no tienen la privacidad activada, o bien está detectando actividad por el aire.

Verde intermitente rápido: El radioteléfono está recibiendo una llamada o datos con la privacidad activada .

Amarillo fijo: El radioteléfono está monitorizando un canal convencional. También indica una carga de batería regular cuando el botón **Carga de la batería** está pulsado.

Amarillo intermitente: El radioteléfono busca actividad o recibe una llamada de aviso, o todos los canales locales de Linked Capacity Plus están ocupados.

Amarillo intermitente rápido: El radioteléfono ya no está conectado al repetidor mientras está en Capacity Plus o en Linked Capacity Plus, todos los canales de Capacity Plus o los canales de Linked Capacity Plus están ocupados, la itinerancia automática está activada o el radioteléfono está buscando activamente un nuevo sitio. También indica que el radioteléfono tiene que responder aún a una alerta de llamada de grupo o que está en estado de bloqueo.

NOTA: En modo convencional, cuando el indicador LED parpadea en verde, indica que el radioteléfono detecta actividad por el aire. A causa de la naturaleza del protocolo digital, puede que esta actividad afecte al canal programado del radioteléfono.

En Capacity Plus y Linked Capacity Plus, no hay indicación LED cuando el radioteléfono está detectando actividad por el aire.

Tonos de indicador

Tono agudo  Tono grave 

 Tono indicador positivo

 Tono indicador negativo

Tonos de audio

Los tonos de alerta le proporcionan indicaciones audibles del estado del radioteléfono o de la respuesta del radioteléfono a los datos recibidos.

Tono continuo 
Un sonido monótono. Suena continuadamente hasta que finaliza.

Tono periódico 
Suena periódicamente dependiendo de la duración que haya establecido el radioteléfono. El tono empieza, se para y se repite.

Tono repetitivo 
Suena un único tono que se repite hasta que lo apaga el usuario.

Tono momentáneo 
Suena sólo una vez durante un corto período de tiempo establecido por el radioteléfono.

Realización y recepción de llamadas

Una vez que haya entendido cómo está configurado su dispositivo portátil MOTOTRBO, ya está listo para utilizar el radioteléfono.

Utilice esta guía de navegación para familiarizarse con las funciones básicas de llamada:

Selección de zonas . . . . . página 14
Selección de un canal . . . . . página 14
Recepción y respuesta a llamadas de radioteléfonos . . . . . página 15
Realización de una llamada de radioteléfono . . . . . página 18
Cómo detener una llamada de radio . . . . . página 21
Modo directo . . . . . página 21
Funciones de monitorización . . . . . página 22

Selección de zonas

Una zona es un grupo de canales. Su radioteléfono admite hasta 32 canales y 2 zonas, con un máximo de 16 canales por zona.

Procedimiento:

1 Pulse el botón programado como **Zona**.

2 Oirá un tono indicador positivo, que indica que la radio ha cambiado de la zona 1 a la zona 2.
O
Oirá un tono indicador negativo, que indica que la radio ha cambiado de la zona 2 a la zona 1.

Selección de un canal

Las transmisiones se envían y reciben en un canal. En función de la configuración del radioteléfono, cada canal se puede programar de forma distinta para admitir grupos de usuarios distintos o con funciones diferentes. Después de seleccionar la zona deseada, seleccione el canal al que desea asignar la transmisión o la recepción.

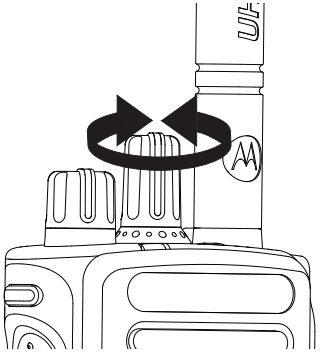

Procedimiento:

Gire el mando selector de canales para seleccionar el canal con el ID o alias de grupo activo.

Recepción y respuesta a llamadas de radioteléfonos

Una vez que se haya mostrado el canal, el ID de suscriptor o el ID de grupo, podrá recibir y responder a llamadas.

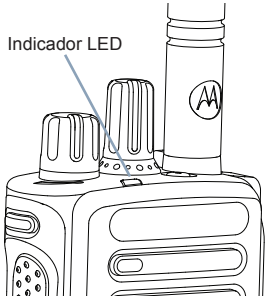

El indicador LED se ilumina en verde fijo mientras el radioteléfono está transmitiendo y parpadea cuando está recibiendo.

NOTA: El indicador LED se ilumina en verde fijo mientras el radioteléfono está transmitiendo y parpadea rápido en verde cuando está recibiendo una llamada que tiene la privacidad activada.

Para descodificar una llamada que tiene la privacidad activada, el radioteléfono debe tener la misma clave de privacidad O los mismos valor clave e ID clave (programado por el distribuidor) que el transmisor de radio (el radioteléfono desde el que recibe la llamada).

Consulte ***Privacidad*** en la página 31 para obtener más información.

Recepción y respuesta a llamadas de grupo

Para recibir una llamada de un grupo de usuarios, el radioteléfono deberá estar configurado como parte de ese grupo.

Procedimiento:

1. El indicador LED parpadea en verde. El radioteléfono desactiva el silencio y las llamadas entrantes suenan a través del altavoz del radioteléfono.
2. Para responder, mantenga el radioteléfono en posición vertical a una distancia de entre 2,5 y 5 cm (de 1 a 2 pulgadas) de la boca.
3. Si la función Indicación de canal libre está activada, escuchará un tono de alerta corto en el momento en el que el radioteléfono de destino suelte el botón **PTT**, indicando así que el canal queda libre para responder.
   Pulse el botón **PTT** para responder la llamada.
   O
   Si la función de interrupción de voz está activada, pulse el botón **PTT** para detener la llamada actual de la radio transmisora y liberar el canal para poder hablar o responder.
4. El indicador LED se ilumina en verde fijo.
5. Espere hasta que acabe el tono Permitir hablar (si está habilitado) y hable con claridad al micrófono..
   O
   Espere a que finalice el efecto local de **PTT** (si está activado) y hable al micrófono de forma clara.

6 Suelte el botón **PTT** para escuchar.

7 Si no hay actividad de voz durante un período de tiempo predeterminado, la llamada finalizará.

*Consulte **Realización de llamadas de grupo** en la página 18 para obtener detalles sobre la realización de llamadas de grupo.*

Recepción y respuesta a llamadas privadas

Una llamada privada es una llamada de un radioteléfono individual a otro radioteléfono individual.

Procedimiento:

Cuando recibe una llamada privada:

1 El indicador LED parpadea en verde. El radioteléfono desactiva el silencio y las llamadas entrantes suenan a través del altavoz del radioteléfono.

2 Para responder, mantenga el radioteléfono en posición vertical a una distancia de entre 2,5 y 5 cm (de 1 a 2 pulgadas) de la boca.

3 Si la función Indicación de canal libre está activada, escuchará un tono de alerta corto en el momento en el que el radioteléfono de destino suelte el botón **PTT**, indicando así que el canal queda libre para responder.
O
Si la función de interrupción de voz está activada, pulse el botón **PTT** para detener la llamada actual de la radio transmisora y liberar el canal para poder hablar o responder.

4 Pulse el botón **PTT** para responder la llamada. El indicador LED se ilumina en verde fijo.

5 Espere hasta que acabe el tono Permitir hablar (si está habilitado) y hable con claridad al micrófono.

6 Suelte el botón **PTT** para escuchar.

7 Si no hay actividad de voz durante un período de tiempo predeterminado, la llamada finalizará.

8 Sonará un tono corto.

*Consulte **Realización de llamadas privadas** en la página 19 para obtener detalles sobre la realización de llamadas privadas.*

Recepción y respuesta a una llamada selectiva

Una llamada selectiva es una llamada de un radioteléfono individual a otro radioteléfono individual. Se trata de una llamada privada en un sistema analógico.

Procedimiento:
Cuando recibe una llamada selectiva:

1. El indicador LED parpadea en verde.
2. Mantenga el radioteléfono en posición vertical a una distancia de entre 2,5 y 5 cm (de 1 a 2 pulgadas) de la boca. El radioteléfono desactiva el silencio y las llamadas entrantes suenan a través del altavoz del radioteléfono.
3. Si la función Indicación de canal libre está activada, escuchará un tono de alerta corto en el momento en que el radioteléfono de transmisión suelte el botón **PTT**, indicando así que el canal queda libre para responder.
4. Pulse el botón **PTT** para responder a la llamada. El indicador LED se ilumina en verde fijo.
5. Espere hasta que deje de sonar el Tono permitir hablar (si está activado) y hable con claridad al micrófono.
6. Suelte el botón **PTT** para escuchar.
7. Si no hay actividad de voz durante un período de tiempo predeterminado, la llamada finalizará.
8. Sonará un tono corto.

*Consulte **Realización de una llamada selectiva** en la página 19 para obtener detalles sobre la realización de una llamada selectiva.*

Recepción de llamadas de todos

Una llamada de todos es una llamada de un radioteléfono individual a todos los radioteléfonos del canal. Se utiliza para realizar anuncios importantes que requieren de la atención total del usuario.

Procedimiento:
Cuando recibe una llamada de todos:

1. Suena un tono y el indicador LED parpadea en verde. El radioteléfono desactiva el silencio y las llamadas entrantes suenan a través del altavoz del radioteléfono.
2. Si no hay actividad de voz durante un período de tiempo predeterminado, finalizará la llamada de todos. Una llamada de todos no espera un período de tiempo predeterminado antes de finalizar.

   Si la función Indicación de canal libre está activada, escuchará un tono de alerta corto en el momento en el que el radioteléfono de destino suelte el botón **PTT**, indicando así que el canal queda libre para responder.

No puede responder a una llamada de todos.

NOTA: El radioteléfono deja de recibir la llamada de todos si cambia a un canal distinto mientras está recibiendo la llamada.
Durante una llamada de todos, **no** podrá utilizar ningún botón programado hasta que finalice la llamada.

Realización de una llamada de radioteléfono

Después de seleccionar el canal, puede seleccionar un ID o alias de suscriptor, o el ID o alias de grupo mediante el uso de:

- El mando selector de canales
- Un botón programado **Acceso de marcación rápida**

NOTA: El radioteléfono debe tener la función Privacidad activada en el canal para enviar una transmisión con la privacidad activada. Únicamente los radioteléfonos de destino que posean la misma clave de privacidad O el mismo valor clave e ID clave que su radioteléfono podrán descodificar la transmisión

Consulte ***Privacidad*** en la página 31 para obtener más información.

La función de acceso de marcación rápida permite realizar fácilmente una llamada privada o de grupo a un ID predeterminado. Esta función solo se puede asignar a una pulsación de botón programable corta o larga. **ÚNICAMENTE** puede haber un ID asignado a un botón de **acceso de marcación rápida**. El radioteléfono tiene programados varios botones de **acceso de marcación rápida**.

Realización de una llamada con el mando selector de canales

Realización de llamadas de grupo

Para llamar a un grupo de usuarios, el radioteléfono deberá estar configurado como parte de ese grupo.

Procedimiento:

1. Seleccione el canal con el ID o alias de grupo activo. Consulte ***Selección de un canal*** en la página 14.
   O
   Pulse el botón de **acceso de marcación rápida** programado.
2. Mantenga el radioteléfono en posición vertical a una distancia de entre 2,5 y 5,0 cm (de 1 a 2 pulgadas) de la boca.
3. Pulse el botón **PTT** para realizar la llamada. El indicador LED se ilumina en verde fijo.
4. Espere hasta que acabe el tono Permitir hablar (si está habilitado) y hable con claridad al micrófono.
   O
   Espere a que finalice el efecto local de **PTT** (si está activado) y hable al micrófono de forma clara.
5. Suelte el botón **PTT** para escuchar. Cuando el radioteléfono al que se llama responda, el indicador LED parpadeará en verde.
6. Si la función Indicación de canal libre está activada, escuchará un tono de alerta corto en el momento en el que el radioteléfono de destino suelte el botón **PTT**, indicando así que el canal queda libre para responder. Pulse el botón **PTT** para responder.
   O
   Si no hay actividad de voz durante un período de tiempo predeterminado, la llamada finalizará.

Realización de llamadas privadas

Mientras que puede recibir o responder a una llamada privada iniciada a través de un radioteléfono individual autorizado, su radioteléfono deberá estar programado para que pueda iniciar una llamada privada.

Hay dos tipos de llamadas privadas. El primer tipo consiste en una verificación de presencia de radioteléfono que se realiza antes de configurar la llamada, mientras que el otro tipo configura la llamada inmediatamente.

Su distribuidor solo puede programar **uno** de esos tipos de llamadas en su radioteléfono.

Si no está activada esta función, oirá un tono indicador negativo cuando realice una llamada privada a través del botón **Acceso de marcación rápida** o el mando selector de canales.

Utilice las funciones Mensaje de texto rápido o Alerta de llamada para contactar con un radioteléfono individual. Consulte las ***Características de mensajería*** en la página 30 o ***Funcionamiento de las alertas de llamada*** on página 26 para obtener más información.

Procedimiento:

1. Seleccione el canal con el ID o alias de grupo activo. Consulte ***Selección de un canal*** en la página 14.
   O
   Pulse el botón de **acceso de marcación rápida** programado.
2. Mantenga el radioteléfono en posición vertical a una distancia de entre 2,5 y 5,0 cm (de 1 a 2 pulgadas) de la boca.
3. Pulse el botón **PTT** para realizar la llamada. El indicador LED se ilumina en verde fijo.
4. Espere hasta que acabe el tono Permitir hablar (si está habilitado) y hable con claridad al micrófono.
5. Suelte el botón **PTT** para escuchar. Cuando el radioteléfono al que se llama responda, el indicador LED parpadeará en verde.
6. Si la función Indicación de canal libre está activada, escuchará un tono de alerta corto en el momento en el que el radioteléfono de destino suelte el botón **PTT**, indicando así que el canal queda libre para responder. Pulse el botón **PTT** para responder.
   O
   Si no hay actividad de voz durante un período de tiempo predeterminado, la llamada finalizará.
7. Sonará un tono corto.

Realización de una llamada selectiva

Al igual que con una llamada privada, mientras que puede recibir o responder a una llamada selectiva iniciada a través de un radioteléfono individual autorizado, su radioteléfono deberá estar programado para que pueda iniciar una llamada selectiva.

Procedimiento:

1. Seleccione el canal con el ID o alias de grupo activo. Consulte ***Selección de un canal*** en la página 14.
2. Mantenga el radioteléfono en posición vertical a una distancia de entre 2,5 y 5,0 cm (de 1 a 2 pulgadas) de la boca.
3. Pulse el botón **PTT** para realizar la llamada. El indicador LED se ilumina en verde fijo.

4 Espere hasta que acabe el tono Permitir hablar (si está habilitado) y hable con claridad al micrófono.

5 Suelte el botón **PTT** para escuchar. Cuando el radioteléfono al que se llama responda, el indicador LED parpadeará en verde.

6 Si la función Indicación de canal libre está activada, escuchará un tono de alerta corto en el momento en el que el radioteléfono de destino suelte el botón **PTT**, indicando así que el canal queda libre para responder. Pulse el botón **PTT** para responder.
O
Si no hay actividad de voz durante un período de tiempo predeterminado, la llamada finalizará.

7 Sonará un tono corto.

Realización de llamadas de todos

Esta función permite que transmita a todos los usuarios del canal. El radioteléfono debe estar programado para que pueda utilizarse esta función.

Procedimiento:

1 Seleccione el canal con el ID o alias de grupo activo. Consulte ***Selección de un canal*** en la página 14.

2 Mantenga el radioteléfono en posición vertical a una distancia de entre 2,5 y 5,0 cm (de 1 a 2 pulgadas) de la boca.

3 Pulse el botón **PTT** para realizar la llamada. El indicador LED se ilumina en verde fijo.

4 Espere hasta que acabe el tono Permitir hablar (si está habilitado) y hable con claridad al micrófono.
O
 Espere a que finalice el efecto local de **PTT** (si está activado) y hable al micrófono de forma clara.

Los usuarios del canal no pueden responder a una llamada de todos.

Cómo detener una llamada de radio

Esta función permite detener una llamada privada o a grupo con el fin de liberar el canal para la transmisión. Por ejemplo, cuando una radio experimenta una situación de «micrófono atascado» en la que el usuario pulsa sin darse cuenta el botón **PTT**.

La radio debe estar programada para poder utilizar esta función.

Procedimiento:

Cuando esté situado en el canal requerido:

1. Pulse el botón programado **Desactivación remota de la interrupción de transmisión**.
2. Espere a que se produzca la confirmación.
3. El radioteléfono emitirá un tono indicador positivo para informar de que el canal está libre.
   O
   El radioteléfono emitirá un tono indicador negativo para informar de que el radioteléfono no puede liberar el canal.

*El radioteléfono emitirá un tono indicador negativo hasta que suelte el botón **PTT**, si está transmitiendo una llamada interrumpible que se detenga con esta función. En los radioteléfonos interrumpidos con pantalla, aparecerá un mensaje que indicará* `Llamd. interrump.`

Modo directo

Puede seguir comunicándose cuando el repetidor no esté funcionando, o cuando el radioteléfono esté fuera de la cobertura del repetidor pero dentro de la cobertura de otros radioteléfonos. Esto se llama «modo directo».

NOTA: Esta función no está disponible en Capacity Plus ni Linked Capacity Plus.

Procedimiento:

1. Pulse el botón que ha programado previamente como **Repetidor/Modo directo**.
2. Oirá un tono indicador positivo que informará de que el radioteléfono está en el modo directo.
   U
   Oirá un tono indicador negativo, que informará de que el radioteléfono se encuentra en modo de repetidor.

La configuración del modo directo se mantiene incluso después de haber apagado el radioteléfono.

Funciones de monitorización

Monitorización de un canal

Utilice la función de monitorización para asegurarse de que un canal está libre antes de transmitir.

NOTA: Esta función no está disponible en Capacity Plus ni Linked Capacity Plus.

Procedimiento:

1. Mantenga pulsado el botón preprogramado **Monitorización** y escuche para ver si hay actividad.
2. Oirá actividad en el radioteléfono o silencio total, dependiendo de cómo esté programado el radioteléfono.
3. Cuando oiga un «ruido blanco» (es decir, que el canal está libre), pulse el botón **PTT** para hablar y suéltelo par escuchar. El LED se ilumina en amarillo fijo.

Monitor permanente

Utilice la función Monitor permanente para monitorizar si existe actividad en un canal seleccionado.

NOTA: Esta función no está disponible en Capacity Plus ni Linked Capacity Plus.

Procedimiento:

1. Pulse el botón que ha programado previamente como **Monitor permanente**.
2. Suena un tono de alerta en el radioteléfono, el LED se ilumina en amarillo fijo.
3. Pulse el botón que ha programado como **Monitor permanente** para salir del modo de monitor permanente.
4. Suena un tono de alerta en el radioteléfono y el indicador LED se apaga.

Funciones avanzadas

Utilice esta guía a la navegación para conocer mejor las características superiores de su radioteléfono:

Listas de rastreo . . . . . página 23
Rastreo . . . . . página 24
Config. radio del indicador de llamadas . . . . . página 26
Funcionamiento de las alertas de llamada . . . . . página 26
Operación de emergencia . . . . . página 27
Características de mensajería . . . . . página 30
Privacidad . . . . . página 31
Controles de varios sitios . . . . . página 32
Operario aislado . . . . . página 33
Funciones de bloqueo por contraseña . . . . . página 33
Bluetooth . . . . . página 34
Herramientas . . . . . página 36

Listas de rastreo

Las listas de rastreo se crean y asignan a canales/grupos individuales. El radioteléfono busca actividad de voz alternando entre la secuencia canal/grupo especificada en la lista de rastreo del actual canal/grupo.

El radioteléfono admite hasta 250 listas de rastreo, con un máximo de 16 miembros en cada lista. Cada lista de rastreo admite una combinación de entradas analógicas y digitales.

NOTA: Esta función no está disponible en Capacity Plus ni Linked Capacity Plus.

Rastreo

Cuando inicie un rastreo, el radioteléfono alterna entre la lista de rastreo preprogramada del canal actual y busca actividad de voz.

El indicador LED parpadea en amarillo.

Durante un rastreo de modo doble, si se encuentra en un canal digital y el radioteléfono está bloqueado en un canal analógico, cambiará automáticamente del modo digital al analógico durante la llamada. Esto también sucede en la situación inversa.

Hay dos formas de iniciar el rastreo:

- **Rastreo de canal principal (manual)**: El radioteléfono busca todos los canales/grupos de su lista de rastreo. Para empezar el rastreo, el radioteléfono puede (según la configuración) empezar automáticamente en el canal/grupo «activo» en el que se realizó el último rastreo o en el canal en el que se inició el rastreo.
- **Rastreo automático (automático)**: El radioteléfono empieza el rastreo automáticamente al seleccionar un canal/grupo que tiene activado el rastreo automático.

NOTA: Esta función no está disponible en Capacity Plus ni Linked Capacity Plus.

Inicio y parada del rastreo

Procedimiento:

1. Pulse el botón preprogramado **Rastreo**.
   O
   Utilice el mando selector de canales para seleccionar un canal activando el rastreo automático .
2. Cuando el rastreo esté activado, el indicador LED parpadeará y se emitirá un tono indicador positivo.
   O
   Cuando esté desactivado el rastreo, el indicador LED se apagará

Respuesta a una transmisión durante un rastreo

Durante el rastreo, el radioteléfono se detiene en un canal/grupo en el que detecte actividad. El radioteléfono se mantiene en ese canal durante un período de tiempo predeterminado, conocido como «tiempo muerto».

Procedimiento:

1. Mantenga el radioteléfono en posición vertical a una distancia de entre 2,5 y 5,0 cm (de 1 a 2 pulgadas) de la boca.

   Si la función Indicación de canal libre está activada, escuchará un tono de alerta corto en el momento en el que el radioteléfono transmisor suelte el botón **PTT**, indicando así que el canal queda libre para responder.
2. Pulse el botón **PTT** durante el tiempo muerto. El indicador LED se ilumina en verde fijo.

3 Espere hasta que acabe el tono Permitir hablar (si está habilitado) y hable con claridad al micrófono.
O
Espere a que finalice el efecto local de **PTT** (si está activado) y hable al micrófono de forma clara.

4 Suelte el botón **PTT** para escuchar.

5 Si no responde dentro del período de tiempo muerto, el radioteléfono vuelve a realizar el rastreo de otros canales/grupos.

Eliminación de canales ruidosos

Si un canal produce llamadas no deseadas o ruidos de forma continua (lo que se llama un canal con «perturbaciones»), se puede eliminar temporalmente de la lista de rastreo.

Esta posibilidad no se aplica al canal designado como canal seleccionado.

Procedimiento:

1 Cuando el radioteléfono bloquea un canal no deseado o un canal ruidoso, pulse el botón **Eliminación de canal ruidoso** hasta que oiga un tono.

2 Suelte el botón **Eliminación de canal ruidoso**. El canal ruidoso se elimina.

Restauración de un canal ruidoso

Procedimiento:
Para restaurar un canal ruidoso eliminado, realice **una** de las siguientes acciones:

- Apague la radio y enciéndala de nuevo, **O**
- Pare y vuelva a iniciar un rastreo mediante el menú o el botón preprogramado **Rastreo**, **O**
- Cambie el canal mediante el mando selector de canales.

Rastreo de aceptación

Rastreo de aceptación le proporciona un área amplia de cobertura en zonas donde hay múltiples estaciones base transmitiendo información idéntica en distintos canales analógicos.

El radioteléfono rastrea canales analógicos de múltiples estaciones base y lleva a cabo un proceso de votación para seleccionar la señal de recepción de mayor intensidad. Una vez establecida la señal, el radioteléfono desactiva el silencio en las transmisiones desde la estación base.

El indicador LED amarillo parpadeará durante el rastreo de la aceptación.

*Para responder a una transmisión durante un rastreo de aceptación, siga los mismos procedimientos que se indican en la sección **Respuesta a una transmisión durante un rastreo** en la página 24.*

Config. radio del indicador de llamadas

Puede encender o apagar los tonos de timbre de una llamada privada (consulte ***Encendido y apagado de tonos/alertas del radioteléfono*** en la página 37).

Aumento del volumen del tono de alarma

Puede programar su radioteléfono para que le avise continuamente cada vez que una llamada se quede sin responder. Esto se hace automáticamente al aumentar el volumen del tono de alarma por encima del tiempo.

Esta función se conoce como Escalert.

Funcionamiento de las alertas de llamada

Los avisos de alerta de llamada le permiten avisar a un usuario determinado de radioteléfono para que vuelva a llamarle cuando pueda. Se puede acceder a esta función mediante un botón programado **Acceso de marcación rápida**.

Recepción y respuesta a una alerta de llamada

Procedimiento:

Cuando recibe un aviso de llamada:

1. Se oye un tono repetitivo. El indicador LED parpadea en amarillo.
2. Pulse el botón **PTT** antes de cuatro (4) segundos después de recibir una página de alerta de llamada para responder a la llamada privada.

Cómo realizar una alerta de llamada con el botón Acceso de marcación rápida

Procedimiento:

1. Pulse el botón programado **Acceso de marcación rápida** para realizar una alerta de llamada a un ID predefinido.
2. El LED se ilumina en verde fijo cuando el radioteléfono envía la alerta de llamada.
3. Si se recibe la confirmación de llamada de alerta, sonarán dos pitidos.
   O
   Si no se recibe la confirmación de llamada de alerta, sonará un tono grave.

Operación de emergencia

La alarma de emergencia se utiliza para informar de una situación crítica. Puede iniciar una Emergencia en cualquier momento desde todas las pantallas incluso cuando haya actividad en el canal actual.

Su distribuidor puede establecer la duración de la pulsación del botón **Emergencia** programado, excepto para la pulsación larga, que es similar a la del resto de botones:

- Pulsación corta: entre 0,05 y 0,75 segundos
- Pulsación larga: entre 1,00 y 3,75 segundos

El botón **Emergencia** se asigna junto con la función Emergencia activada/desactivada. Póngase en contacto con su distribuidor para obtener información acerca de las operaciones asignadas al botón **Emergencia**.

*Si la pulsación corta del botón **Emergencia** está asignada a la activación del modo de emergencia, la pulsación larga estará asignada a la salida del modo de emergencia.*

*Si la pulsación larga del botón **Emergencia** está asignada a la activación del modo de emergencia, la pulsación corta estará asignada a la salida del modo de emergencia.*

La radio es compatible con **tres** alarmas de emergencia:

- Alarma de emergencia
- Alarma de emergencia con llamada
- Alarma de emergencia con transmisión de voz posterior 

Además, todas las alarmas tienen los siguientes tipos:

- **Normal**: el radioteléfono transmite una señal de alarma y muestra indicadores visuales o de audio.
- **Silencioso**: el radioteléfono transmite una señal de alarma sin mostrar indicadores visuales o de audio. La radio recibirá llamadas sin que el altavoz de la radio emita ningún sonido hasta que pulse el botón **PTT** para iniciar la llamada.
- **Silencioso con voz**: el radioteléfono transmite una señal de alarma sin mostrar indicadores visuales ni de audio, pero permite que suenen las llamadas entrantes mediante el altavoz de la radio.

Sólo se puede asignar **UNA** de las alarmas de emergencia mencionadas anteriormente al botón que ha programado previamente como **Emergencia**.

Envío de una alarma de emergencia

Esta función permite enviar una alarma de emergencia, una señal sin voz, que activa una indicación de alerta en un grupo de radios.

Procedimiento:

1. Pulse el botón programado como **Emergencia activada**.
2. El indicador LED se ilumina en verde fijo.
3. Cuando se recibe la confirmación de alarma de emergencia, suena el tono de emergencia. El indicador LED parpadea en verde.
   O
   Si el radioteléfono no recibe una confirmación de acuse de recibo de alarma de emergencia una vez que se hayan agotado todos los reintentos, sonará un tono grave.
4. El radioteléfono sale del modo de alarma de emergencia.

Si el radioteléfono se ha establecido en Silencioso, no mostrará ningún indicador visual o de audio durante el modo de emergencia.

Envío de una alarma de emergencia con llamada

Esta función permite enviar una alarma de emergencia a un grupo de radios. Tras el reconocimiento de una radio que esté dentro del grupo, el grupo de radios puede comunicarse a través de un canal programado como Emergencia.

Procedimiento:

1. Pulse el botón programado como **Emergencia activada**.
2. Se enciende el indicador LED en verde fijo.
3. Cuando se recibe la confirmación de alarma de emergencia, suena el tono de emergencia. El indicador LED parpadea en verde.
4. Mantenga el radioteléfono en posición vertical a una distancia de entre 2,5 y 5,0 cm (de 1 a 2 pulgadas) de la boca.
5. Pulse el botón **PTT** para realizar la llamada. Se enciende el indicador LED en verde fijo.
6. Espere hasta que acabe el tono Permitir hablar (si está habilitado) y hable con claridad al micrófono.
   O
   Espere a que finalice el efecto local de **PTT** (si está activado) y hable al micrófono de forma clara.
7. Suelte el botón **PTT** para escuchar.
8. Cuando el canal libre esté libre para responder, sonará un tono de alerta corto (si la Indicación de canal libre está activada). Pulse el botón **PTT** para responder.
   O
   Cuando finalice la llamada, pulse el botón **Emergencia desactivada** para salir del modo de emergencia.

*Si la radio se ha establecido en Silenciosa, no mostrará ningún indicador visual ni de audio durante el modo de emergencia ni permitirá que suene ninguna llamada en el altavoz de la radio hasta que pulse el botón **PTT** para iniciar la llamada.*

*Si la radio se ha establecido en Silenciosa y voz, no mostrará ningún indicador visual ni de audio durante el modo de emergencia, pero permitirá que suenen las llamadas entrantes en el altavoz de la radio. Los indicadores sólo aparecerán cuando se pulse el botón **PTT** para iniciar la llamada o responderla.*

Envío de una alarma de emergencia con transmisión de voz posterior

Esta función permite enviar una alarma de emergencia a un grupo de radios. El micrófono de la radio se activa automáticamente, lo que le permite comunicarse con el otro grupo de radios sin pulsar el botón **PTT**.

Este estado del micrófono se conoce también como «micrófono conectado».

Si el radioteléfono tiene un modo de ciclo de emergencia activado, las repeticiones del micrófono conectado y el período de recepción están diseñados para una duración programada.

NOTA: Durante el modo de ciclo de emergencia, las llamadas recibidas suenan a través del altavoz del radioteléfono.

Si pulsa el botón **PTT** durante el período de recepción programado, escuchará un tono de prohibición que indica que debería soltar el botón **PTT**. El radioteléfono ignora que se ha pulsado **PTT** y permanece en el modo de emergencia.

NOTA: Si pulsa el botón **PTT** mientras está conectado el micrófono y sigue pulsándolo después de que haya terminado esta conexión, el radioteléfono seguirá transmitiendo hasta que suelte el botón **PTT**.

Procedimiento:

1. Pulse el botón programado como **Emergencia activada**.
2. El indicador LED se ilumina en verde fijo.
3. Una vez que haya sonado el tono, hable con claridad al micrófono. Cuando se haya conectado el micrófono, el radioteléfono transmitirá automáticamente sin que pulse el botón **PTT** y hasta que acabe el período de «micrófono conectado».
   Durante la transmisión, el indicador LED verde se encenderá.
4. El radioteléfono detiene automáticamente la transmisión:
   Cuando caduca la duración del ciclo entre el micrófono conectado y las llamadas recibidas, si el modo de ciclo de emergencia está activado.
   O
   Cuando caduca la duración del micrófono conectado, si el modo de ciclo de emergencia está desactivado.
5. Para volver a transmitir, pulse el botón **PTT**.
   O
   Pulse el botón programado **Emergencia desactivada** para salir del modo de emergencia.

*Si la radio se ha establecido en Silenciosa, no mostrará ningún indicador visual ni de audio durante el modo de emergencia ni permitirá que suene ninguna llamada entrante en el altavoz de la radio hasta que finalice el periodo de transmisión programado con el micrófono conectado y pulse el botón **PTT**.*

*Si la radio se ha establecido en Silenciosa y voz, no mostrará ningún indicador visual ni de audio durante el modo de emergencia cuando realice la llamada con el micrófono conectado, pero permitirá el sonido a través de los altavoces de la radio cuando la radio de recepción responda una vez finalizado el período programado de transmisión con el micrófono conectado. Los indicadores sólo aparecerán al pulsar el botón **PTT**.*

NOTA: Si se produce un error en la solicitud de la alarma de emergencia, la radio no intenta enviar de nuevo la solicitud y entra directamente en el estado de micrófono conectado.

Reinicio del modo de emergencia

NOTA: Esta función sólo es aplicable a la radio que envía la alarma de emergencia.

Esto puede ocurrir en dos casos:

- Si cambia de canal mientras el radioteléfono se encuentra en modo de emergencia. Esto hará que salga del modo de emergencia. Si está activada la alarma de emergencia en este canal nuevo, el radioteléfono volverá a iniciar la emergencia.
- Si pulsa el botón que ha programado como **Emergencia activada** durante un estado de transmisión/inicio de emergencia. Esto provocará que el radioteléfono salga de este estado y vuelva a iniciar la emergencia.

Salida del modo de emergencia

NOTA: Esta función sólo es aplicable a la radio que envía la alarma de emergencia.

El radioteléfono sale del modo de emergencia cuando se da **una** de las siguientes circunstancias:

- Si se recibe la confirmación de alarma de emergencia (sólo para **Alarma de emergencia**), **O**
- Se recibe un telegrama de salida de emergencia, **O**
- Si se han agotado todos los intentos de enviar la alarma, **O**
- Se pulsa el botón **Emergencia Desactivada**.

NOTA: Si el radioteléfono está apagado, saldrá del modo de emergencia. El radioteléfono no iniciará automáticamente el modo de emergencia cuando se vuelva a encender.

Características de mensajería

Envío de mensajes con notas rápidas

Puede enviar mensajes con notas rápidas preprogramados por su distribuidor mediante el botón programable.

Procedimiento:

1. Pulse el botón programado **Acceso de marcación rápida** para enviar un mensaje predefinido a un ID predeterminado.
2. Se enciende el indicador LED en verde fijo.
3. Dos pitidos indican que el mensaje se ha enviado correctamente.
   O
   Un tono grave indica que no se ha podido enviar el mensaje.

Privacidad

Si está activada, esta función ayuda a evitar las escuchas en un canal por parte de usuarios no autorizados mediante el uso de una solución de ininteligibilidad basada en software. Las partes de señalización e identificación del usuario de una transmisión son inteligibles.

El radioteléfono debe tener la privacidad activada en el canal para enviar una transmisión con la privacidad activada, aunque no es un requisito necesario para recibir una transmisión. Mientras se encuentra en un canal con la privacidad activada, el radioteléfono puede recibir transmisiones claras (descodificadas).

El radioteléfono admite dos tipos de privacidad:

- Privacidad básica
- Privacidad mejorada

Sólo se puede asignar al radioteléfono **UNO** de los tipos de privacidad mencionados anteriormente.

Para descodificar una llamada que tiene la privacidad activada, su radioteléfono debe estar programado para tener la misma clave de privacidad (para privacidad básica) O el mismo valor clave e ID clave (para privacidad mejorada) que el transmisor de radio.

Si su radioteléfono recibe una llamada ininteligible que pertenece a una clave de privacidad diferente O a un valor clave e ID clave diferentes, podrá escuchar una transmisión confusa (privacidad básica) o nada en absoluto (privacidad mejorada).

El indicador LED se ilumina en verde fijo mientras el radioteléfono está transmitiendo y parpadea rápidamente cuando está recibiendo una transmisión que tiene la privacidad activada.

NOTA: Puede que algunos modelos de radioteléfono no ofrezcan esta función de privacidad. Póngase en contacto con el distribuidor o el administrador del sistema para obtener más información.

Procedimiento:
Pulse el botón programado **Privacidad** para activar o desactivar esta función.

Controles de varios sitios

Estas funciones están disponibles cuando el canal actual del radioteléfono forma parte de una configuración de conexión del sitio IP o Linked Capacity Plus.

Consulte ***Conexión del sitio IP*** en la página 10 y ***Linked Capacity Plus*** en la página 11 para obtener más información acerca de esas configuraciones.

Iniciar una búsqueda de sitio automática

NOTA: El radioteléfono **sólo** busca un nuevo sitio si la señal actual es débil o cuando el radioteléfono no puede detectar ninguna señal procedente del sitio actual. Si el valor RSSI es fuerte, el radioteléfono permanece en el sitio actual.

Procedimiento:

1. Pulse el botón programado **Bloqueo del sitio encendido/ apagado**.
2. Suena un tono.
3. El indicador LED amarillo parpadea rápidamente cuando el radioteléfono está buscando un nuevo sitio y se apaga en el momento en el que lo encuentra.

*El radioteléfono también ejecuta una búsqueda de sitios automática (el sitio está desbloqueado) al pulsar el botón **PTT** o durante la transmisión de datos si el canal actual, un canal de ubicación múltiple con una lista de navegación adjunta, está fuera de cobertura.*

Detener una búsqueda de sitio automática

Cuando el radioteléfono está buscando un nuevo sitio:

Procedimiento:

1. Pulse el botón programado **Bloqueo del sitio encendido/ apagado**.
2. Suena un tono y el indicador LED se apaga.

Iniciar una búsqueda de sitio manual

Procedimiento:

1. Pulse el botón programado **Navegación manual de sitios**
2. Suena un tono y el indicador LED parpadea en verde
3. Suena un tono indicador positivo y el LED se apaga, lo que indica que el radioteléfono ha encontrado un sitio.
   O
   Suena un tono indicador negativo y el LED se apaga, lo que indica que el radioteléfono no puede encontrar un sitio.

Operario aislado

Esta función solicita que se envíe un mensaje de emergencia si no hay actividad del usuario durante un periodo de tiempo predefinido, como cualquier pulsación de un botón del radioteléfono o activación del selector de canales.

Tras un período programado de tiempo de inactividad por parte del usuario, el radioteléfono avisa de antemano al usuario a través de un indicador de audio cuando el temporizador de inactividad se agota.

Si el usuario sigue sin confirmarlo antes de que se agote el temporizador de recordatorio predefinido, el radioteléfono inicia una alarma de emergencia.

Únicamente se asigna a esta función **una** de las siguientes alarmas de emergencia:

- Alarma de emergencia
- Alarma de emergencia con llamada
- Alarma de emergencia con transmisión de voz posterior 

El radioteléfono permanece en el estado de emergencia permitiendo que se emitan mensajes de voz hasta que se realice una acción. Consulte ***Operación de emergencia*** en la página 27 para obtener información sobre las formas de salir de Emergencia.

NOTA: Esta función se limita a los radioteléfonos con esta función activada. Póngase en contacto con el distribuidor o el administrador del sistema para obtener más información.

Funciones de bloqueo por contraseña

Si está activada, esta función le permite acceder a la radio mediante la introducción de una contraseña durante el encendido. Utilice el mando selector de canales y los tres botones laterales para introducir la contraseña (consulte la sección ***Controles del radioteléfono que utilizará*** en la página 6):

- Las posiciones 1 a 9 del mando selector de canales representan los dígitos 1 a 9 y la posición 10 representa el dígito 0.
- Los botones laterales 1 a 3 representan los dígitos 1 a 3.

Acceso a la radio mediante contraseña

Procedimiento:
Conecte la radio.

1. Oirá un tono continuo.
2. Utilice el botón selector de canal para introducir el primer dígito de la contraseña.
3. Pulse el botón lateral 1, 2 o 3 para introducir cada uno de los tres dígitos restantes de la contraseña. Oirá un tono indicador positivo cada vez que pulse un botón lateral.
   Cuando se introduce el segundo dígito de la contraseña, la radio ignora cualquier cambio en la posición del botón selector de canal.
4. Cuando se ha introducido el cuarto y último dígito de la contraseña, la radio comprueba automáticamente la validez de la contraseña.
   Si la contraseña es correcta:

La radio se encenderá. Consulte ***Encendido del radioteléfono*** en la página 5.
O
Si la contraseña es incorrecta:
Oirá un tono continuo. Repita los pasos del 1 al 3.
O
La tercera vez que introduce una contraseña incorrecta, la radio entra en un estado de bloqueo. Suena un tono y el indicador LED parpadea de color amarillo dos veces.

La radio permanece en un estado de bloqueo durante 15 minutos, y responde a las entradas del botón ***Encendido/apagado/control de volumen****.*

NOTA: La radio no puede recibir ninguna llamada, incluso llamadas de emergencia, en un estado de bloqueo.

Desbloqueo de la radio en estado de bloqueo

Procedimiento:
Espere 15 minutos. Repita los pasos 1 a 4 indicados en ***Acceso a la radio mediante contraseña*** en la página 33.
O
Encienda la radio si la ha apagado durante el estado de bloqueo.

1. Suena un tono y el indicador LED parpadea dos veces de color amarillo.
2. Espere 15 minutos. Repita los pasos 1 a 4 indicados en ***Acceso a la radio mediante contraseña*** en la página 33.

La radio inicia el temporizador de 15 minutos del estado de bloqueo cuando enciende la radio.

Bluetooth

Esta función le permite utilizar el radioteléfono con un dispositivo con tecnología Bluetooth (accesorio) mediante una conexión Bluetooth. El radioteléfono admite dispositivos con tecnología Bluetooth de Motorola y COTS (disponibles en el mercado).

La conexión Bluetooth funciona dentro de un rango de 10 metros de la línea de visión. Esta es una línea sin obstáculos entre el radioteléfono y el dispositivo con tecnología Bluetooth.

No es aconsejable dejar el radioteléfono lejos y esperar que el dispositivo con tecnología Bluetooth funcione con un alto grado de fiabilidad cuando están separados.

En las zonas periféricas de recepción, la calidad tanto del tono como de la voz comenzará a sonar "distorsionada" o "entrecortada". Para corregir este problema, tan solo debe colocar el radioteléfono y el dispositivo con tecnología Bluetooth más cerca el uno del otro (dentro del rango de 10 metros definido) para restablecer una señal de recepción nítida. El funcionamiento del Bluetooth del radioteléfono tiene una potencia máxima de 2,5 mW (4 dBm) dentro del rango de 10 metros.

El radioteléfono puede soportar hasta 3 conexiones Bluetooth simultáneas con dispositivos con tecnología Bluetooth de tipos únicos. Por ejemplo, un auricular, un escáner y un dispositivo de **PTT** solo (POD). No son compatibles múltiples conexiones con dispositivos con tecnología Bluetooth del mismo tipo.

Consulte el manual de usuario del dispositivo con tecnología Bluetooth correspondiente para obtener más información sobre todas sus capacidades.

Búsqueda y conexión con un dispositivo Bluetooth

Procedimiento:

Encienda su dispositivo con tecnología Bluetooth y colóquelo en modo de conexión. Consulte el manual del usuario del dispositivo con tecnología Bluetooth correspondiente.

1. En el radioteléfono, pulse el botón programado como **Bluetooth conectado**.
2. Se emitirá un tono, y el indicador LED parpadeará en amarillo.
3. Su dispositivo con tecnología Bluetooth puede requerir pasos adicionales para que se complete la conexión. Consulte el manual del usuario del dispositivo con tecnología Bluetooth correspondiente.
4. Si se conecta correctamente, se emitirá un tono positivo.
   O
   Si no se conecta correctamente, se emitirá un tono negativo.

No apague el dispositivo con Bluetooth activado durante el proceso de búsqueda y conexión, ya que podría cancelar la operación.

El radioteléfono se conectará al dispositivo con Bluetooth activado que esté dentro del rango de la señal más fuerte, o a uno al que se haya conectado en una sesión anterior.

NOTA: Es posible que se le solicite que programe un código PIN en su radioteléfono para poder asociarlo a algunos dispositivos. Para obtener más información, póngase en contacto con su distribuidor.

Desconexión de un dispositivo Bluetooth

Procedimiento:

1. Pulse el botón programado como **Bluetooth desconectado**.
2. Se emitirá un tono indicador positivo al desconectarlo.

Cambio de salida de audio

Puede alternar la salida de audio entre el altavoz interno del radioteléfono y el accesorio externo con tecnología Bluetooth.

Procedimiento:

1. Pulse el botón programado **Cambio audio Bluetooth**.
2. Se emitirá un tono cuando la ruta audio haya cambiado.

Herramientas

Config. radio del nivel del silenciador

Puede ajustar el nivel del silenciador del radioteléfono para eliminar las llamadas no deseadas con señales de baja intensidad o canales que tengan un ruido de fondo más alto de lo normal.

Config. radio: Normal: es el predeterminado. **Comprimido:** elimina las llamadas no deseadas o el ruido de fondo. Sin embargo, las llamadas desde ubicaciones remotas también pueden eliminarse.

Procedimiento:

1. Pulse el botón que ha programado previamente como **Silenciador**.
2. Oirá un tono indicador positivo, que indica que el radioteléfono está funcionando con silenciador comprimido.
   O
   Oirá un tono indicador negativo, que indica que el radioteléfono está funcionando con silenciador normal.

Config. radio del nivel de potencia

Puede personalizar el nivel de potencia del radioteléfono a alto o bajo en cada canal.

Config. radio: Alta: permite la comunicación con radioteléfonos situados a una distancia considerable de usted. **Baja:** permite la comunicación con radioteléfonos más próximos entre sí.

Procedimiento:

1. Pulse el botón que ha programado previamente como **Nivel de potencia**.
2. Oirá un tono indicador positivo, que indica que el radioteléfono está transmitiendo a baja potencia.
   O
   Oirá un tono indicador negativo, que indica que el radioteléfono está transmitiendo a alta potencia.

Activación o desactivación de las funciones de tarjeta opcional

Un canal admite hasta 6 funciones de tarjeta opcional. Póngase en contacto con el distribuidor o el administrador del sistema para obtener más información.

Procedimiento:
Pulse el botón programado **Función de tarjeta opcional** para activar o desactivar la función.

Apagar o encender la función de transmisión por voz (VOX)

Esta función le permite iniciar una llamada de manos libres en un canal programado. El radioteléfono transmite automáticamente, durante un período programado, cuando el micrófono del accesorio VOX detecta la voz.

Si pulsa el botón **PTT** mientras el radioteléfono está en funcionamiento, VOX se desactivará. Para volver a activar VOX, siga **uno** de estos pasos:

- Apague el radioteléfono y, a continuación, vuelva a encenderlo **O**

- Cambie el canal mediante el mando selector de canales **O**
- Siga el procedimiento que se indica a continuación.

NOTA: Sólo se puede activar o desactivar esta función en los radioteléfonos en los que esta característica está activada. Póngase en contacto con el distribuidor o el administrador del sistema para obtener más información.

Procedimiento:
Pulse el botón **VOX** programado para activar o desactivar la función.

Si la función del tono Permitir hablar está activada, utilice una palabra que inicie la llamada. Espere hasta que acabe el tono Permitir hablar antes de empezar a hablar con claridad al micrófono.

Encendido y apagado de tonos/alertas del radioteléfono

Puede activar y desactivar los tonos y alertas del radioteléfono (excepto el tono de alerta de emergencia entrante) siempre que lo necesite.

Procedimiento:

1. Pulse el botón que ha programado previamente como **Todos los tonos/alertas**.
2. Oirá un tono indicador positivo, que indica que todos los tonos y alertas están activados.
   O
   Oirá un tono indicador negativo, que indica que todos los tonos y alertas están desactivados.

Comprobación de la carga de la batería

Puede comprobar cuánta batería le queda.

Configuración: Si el indicador LED se ilumina en amarillo fijo indica una carga de batería aceptable, mientras que si se ilumina en verde fijo indica una carga completa.

*Consulte también la sección **Indicador LED** en la página 12.*

Procedimiento:
Pulse el botón preprogramado **Carga de la batería** para ver la carga de la batería por medio del indicador LED.

Anuncio de voz

Esta función permite al radioteléfono indicar de forma audible o mediante la pulsación de botón programable la zona o canal que el usuario acaba de asignar. Este indicador de audio puede personalizarse según los requisitos del cliente. Esto es especialmente útil cuando el usuario tiene dificultades para leer el contenido que se muestra en la pantalla.

Utilice las siguientes funciones para activar o desactivar el anuncio de voz.

Procedimiento:

Pulse el botón preprogramado **Anuncio de voz**.

Audio inteligente

El radioteléfono ajusta automáticamente el volumen de audio para superar el ruido de fondo actual del entorno, incluidas las fuentes de ruido estacionarias y no estacionarias. Esta función es de solo recepción y no afecta a la transmisión de audio.

NOTA: Esta función no está disponible durante una sesión Bluetooth.

Utilice las siguientes funciones para activar o desactivar el audio inteligente.

Procedimiento:

Pulse el botón programado **Audio inteligente** para activar o desactivar la función.

GPS

El sistema de posicionamiento global (GPS) es un sistema de navegación vía satélite que determina la ubicación exacta del radioteléfono.

Procedimiento:

Pulse el botón programado **GPS** para activar o desactivar la función.

Garantía de las baterías y de los cargadores

La garantía de fabricación

La garantía de fabricación garantiza contra defectos de fabricación con un uso y servicio normales.

Todas las baterías MOTOTRBO	Dos (2) años
Cargadores IMPRES (de una unidad y múltiples, sin pantalla)	Dos (2) años
Cargadores IMPRES (múltiples con pantalla)	Un (1) año

La garantía de capacidad

La garantía de capacidad garantiza el 80 % de la capacidad nominal de la duración de la garantía.

Baterías de níquel-metal (NiMH) o de iones de litio (ion-litio)	12 meses
Baterías IMPRES, cuando se utilizan exclusivamente con cargadores IMPRES	18 meses

Garantía limitada

PRODUCTOS DE COMUNICACIÓN DE MOTOROLA

I. ELEMENTOS CUBIERTOS Y DURACIÓN DE LA GARANTÍA:

MOTOROLA SOLUTIONS, INC. (en adelante, “MOTOROLA”) garantiza los productos de comunicación fabricados por MOTOROLA que se indican a continuación (en adelante, el “producto”) contra defectos materiales y de fabricación con un uso y un servicios normales durante un período a contar a partir de la fecha de compra de acuerdo con las especificaciones siguientes:

Radioteléfonos portátiles digitales de la serie DP	Dos (2) años
Accesorios del producto	Un (1) año

MOTOROLA, a su discreción, reparará gratuitamente el producto (con piezas nuevas o reacondicionadas), lo sustituirá (con un producto nuevo o reacondicionado) o reembolsará el importe de compra del producto durante el período de garantía siempre y cuando se devuelva de conformidad con las condiciones de la presente garantía. Las piezas o tarjetas sustituidas quedan garantizadas durante el restante período de garantía original pertinente. Todas las piezas sustituidas del producto pasarán a ser propiedad de MOTOROLA.

MOTOROLA otorga la presente garantía limitada única y expresamente al comprador final y, por lo tanto, no se puede asignar o transferir a ninguna otra parte. Esta es la garantía completa del producto fabricado por MOTOROLA. MOTOROLA no asume ninguna obligación o responsabilidad por las adiciones o modificaciones a la presente garantía a menos que una persona responsable de MOTOROLA así lo establezca en un documento por escrito y debidamente firmado.

Salvo acuerdo por separado entre MOTOROLA y el comprador final, MOTOROLA no garantiza la instalación, el mantenimiento ni el servicio del producto.

MOTOROLA no puede responsabilizarse en ningún caso de los equipos auxiliares que no hayan sido suministrados por MOTOROLA, que estén conectados o se utilicen en conexión con el producto ni del funcionamiento del producto con cualquier equipo auxiliar y, en consecuencia, se excluyen expresamente de la presente garantía todos los equipos mencionados. Puesto que todos los sistemas que pueden utilizar el producto son exclusivos, MOTOROLA renuncia a cualquier responsabilidad relativa al alcance, la cobertura o el funcionamiento del sistema en su conjunto en el marco de la presente garantía.

II. DISPOSICIONES GENERALES:

La presente garantía establece el pleno alcance de las responsabilidades de MOTOROLA en relación con el producto. La reparación, la sustitución o el reembolso del importe de compra, a discreción de MOTOROLA, son las únicas vías de recurso. LA PRESENTE GARANTÍA PREVALECE DE FORMA EXCLUSIVA SOBRE TODAS LAS DEMÁS GARANTÍAS EXPRESAS. LAS GARANTÍAS IMPLÍCITAS, INCLUIDAS, SIN LIMITACIÓN ALGUNA, LAS GARANTIAS IMPLÍCITAS DE COMERCIABILIDAD Y ADECUACIÓN PARA CUALQUIER PROPÓSITO EN PARTICULAR SE LIMITAN A LA DURACIÓN DE LA PRESENTE GARANTÍA LIMITADA. EN NINGÚN CASO, MOTOROLA SERÁ RESPONSABLE POR DAÑOS QUE EXCEDAN EL IMPORTE DE COMPRA DEL PRODUCTO, PÉRDIDA DE USO, PÉRDIDA DE TIEMPO,

MOLESTIAS, PÉRDIDA COMERCIAL, PÉRDIDA DE BENEFICIOS O AHORROS, O CUALQUIER OTRO DAÑO INCIDENTAL, ESPECIAL O CONSECUENTE DERIVADO DEL USO O LA INCAPACIDAD DE UTILIZAR DICHO PRODUCTO, EN LA MEDIDA EN QUE LA LEY PERMITA EXONERAR DICHA RESPONSABILIDAD.

III. DERECHOS DE LESGISLACIONES ESTATALES:

DETERMINADOS ESTADOS NO PERMITEN LA EXCLUSIÓN O LA LIMITACIÓN POR DAÑOS INCIDENTALES O CONSECUENTES, O LA LIMITACIÓN SOBRE LA DURACIÓN DE UNA GARANTÍA IMPLÍCITA Y, EN CONSECUENCIA, ES POSIBLE QUE NO SE APLIQUEN LA LIMITACIÓN O LAS EXCLUSIONES DESCRITAS ANTERIORMENTE.

La presente garantía proporciona derechos legales específicos y, asimismo, existen otros derechos que pueden variar según el estado

IV. OBTENCIÓN DEL SERVICIO DE GARANTÍA:

Para recibir el servicio de garantía, debe presentar una prueba de compra (que incluya la fecha de compra y el número de serie del componente del producto) así como remitir o enviar el componente del producto, el transporte y el seguro prepagado a un centro de servicio de garantía autorizado. MOTOROLA proporcionará el servicio de garantía a través de uno de sus centros de servicio de garantía autorizados. Para obtener su servicio de garantía, primero puede ponerse en contacto con la empresa a la que adquirió el producto (por ejemplo, el distribuidor o el proveedor de servicios de comunicación).

V. ELEMENTOS NO CUBIERTOS POR LA GARANTÍA:

A) Defectos o daños resultantes del uso del producto en un modo distinto al normal o habitual.

B) Defetos o daños producidos por un uso indebido, accidentes, agua o negligencia.

C) Defectos o daños producidos como resultado de pruebas incorrectas, el funcionamiento, el mantenimiento, la instalación, alteraciones, modificaciones o ajustes.

D) Rotura o deterioro de antenas, a menos que estén causados directamente por defectos materiales o de fabricación.

E) Un producto sujeto a modificaciones desmontajes o reparaciones no autorizados del producto (incluidos, sin limitación alguna, la adición al producto de equipos no suministrados por MOTOROLA) que afecten negativamente al rendimiento del producto o interfieran con la inspección y la comprobación normales del producto de MOTOROLA para la verificación de cualquier reclamación de garantía.

F) Un producto sin número de serie o con el número de serie ilegible.

G) Las baterías recargables, si:
(1) las juntas de la carcasa de la batería de pilas están rotas o muestran evidencia de manipulación.
(2) el daño o el defecto se debe a la recarga o al uso de la batería en equipos o servicios distintos del producto para la que ha sido diseñado.

H) Costes de transporte al departamento de reparaciones.

I) Un producto que, debido a la alteración ilegal o no autorizada del software/firmware del producto, no funcione de acuerdo con las especificaciones publicadas por MOTOROLA o las etiquetas de certificación FCC vigentes del producto en el momento en el que el producto fue inicialmente distribuido por MOTOROLA.

J) Ralladuras u otros daños en las superficies del producto que no afecten al funcionamiento del producto.

K) Desgaste normal y habitual.

VI. DISPOSICIONES SOBRE PATENTES Y SOFTWARE:

MOTOROLA defenderá, por cuenta propia, cualquier disputa legal en contra del comprador final en la medida en que se fundamente en la reclamación de que el producto o sus piezas infringen una patente estadounidense, y MOTOROLA compensará los costes y daños finalmente imputados al comprador final en el marco de cualquier disputa legal que se pueda atribuir a cualquiera de esas reclamaciones. No obstante, la defensa y los pagos están condicionados a los casos siguientes:

A) Que dicho comprador notifique inmediatamente y por escrito a MOTOROLA acerca de la reclamación.

B) Que MOTOROLA ostente el control exclusivo de la defensa de dicha disputa legal y de todas las negociaciones para su liquidación o acuerdo.

C) En caso de que el producto o sus piezas se conviertan, o según MOTOROLA, puedan convertirse en objeto de alegación de incumplimiento de una patente estadounidense, el comprador permitirá a MOTOROLA, a su discreción y por cuenta propia, lograr que el comprador ostente el derecho de seguir utilizando el producto o las piezas para su sustitución o modificación de modo que se convierta en no ilegítima, u otorgar al comprador un crédito por el producto o sus piezas en concepto de depreciación y aceptar su restitución. La depreciación corresponderá a una cantidad anual invariable durante la vida útil del producto o sus piezas, según establezca MOTOROLA.

MOTOROLA no será responsable de reclamaciones por el incumplimiento de patentes en función de la combinación del producto o sus piezas suministrados de acuerdo con la presente licencia, en relación con el software, los aparatos o los dispositivos que no haya suministrado MOTOROLA. MOTOROLA tampoco acepta ninguna responsabilidad por el uso de equipos auxiliares o software que no hayan sido suministrados por MOTOROLA y que esté conectado o se utilicen en conexión con el producto. Las disposiciones anteriores establecen la plena responsabilidad de MOTOROLA en relación con el incumplimiento de patentes por el producto o cualquiera de sus partes.

Las legislaciones de los Estados Unidos y de otros países reservan ciertos derechos exclusivos a favor de MOTOROLA sobre el software con copyright de MOTOROLA tales como los derechos exclusivos para reproducir en copias y distribuir copias de dicho software de MOTOROLA. El software de MOTOROLA se puede utilizar exclusivamente en el producto en el que el software se incluyó originalmente y, por lo tanto, se prohíbe la sustitución, la copia, la distribución y la modificación de cualquier forma de dicho software en ese producto así como el uso destinado a producir cualquier producto derivado. Asimismo, se prohíbe cualquier otro uso, incluidos, sin limitación alguna, la alteración, la modificación, la reproducción, la distribución o la ingeniería inversa del software de MOTOROLA o el ejercicio de derechos en el software de MOTOROLA. No se concede ninguna licencia implícitamente, ni por impedimento legal ni de cualquier otra forma, por los derechos de patente o copyright de MOTOROLA.

VII. LEY APLICABLE:

La presente garantía se rige por las legislaciones del estado de Illinois, EE. UU.

TecniTrān
Telecomunicaciones
www.tecnitran.es info@tecnitran.es
Teléfono: 91 610 66 78
Síguenos en