PROFESSIONAL DIGITAL TWO-WAY RADIOS

MOTOTRBO™ DP3441 NON-DISPLAY PORTABLE USER GUIDE

en | de-DE | fr-FR | it-IT | es-ES | tr | pl | ru | ar-EG



Contenido

Esta Guía del usuario contiene toda la información que necesita para utilizar la radio portátil digital DP3441 de MOTOTRBO.

Información importante sobre seguridad iv
Guía de exposición a radiofrecuencia y seguridad del producto para radios bidireccionales portátiles iv

Versión de firmware iv

Derechos de copyright del software informático . . . v
Avisos legales sobre software de código abierto v

Precauciones de manipulación vi

Introducción 1
Utilización de esta guía 1
Información que le puede ofrecer el distribuidor o administrador del sistema 2

Preparación de la radio para su uso 3
Carga de la batería 3
Colocación de la batería 4
Colocación de la antena 4
Colocación de la funda de transporte 5
Instalación de la cubierta del conector universal (cubierta antipolvo) 5
Instalación del conector para accesorios 6
Encendido de la radio 6
Ajuste del volumen 7

Identificación de los controles de la radio 8
Controles de la radio 9
Botones programables 10
Funciones asignables de la radio 10
Funciones asignables de configuración o herramientas 11
Botón PTT (pulsar para hablar) 12
Cambio entre los modos analógico y digital convencionales 13
Conexión del sitio IP 13
Capacity Plus 14
Linked Capacity Plus 15

Identificación de los indicadores de estado 16
Indicador LED 16
Tonos de audio 17
Tonos de indicador 18

Recepción y realización de llamadas 19
Selección de una zona 19
Selección de un canal 20

Recepción y respuesta a llamadas de radios 20
Recepción y respuesta a llamadas de grupo . . . 21
Recepción y respuesta a llamadas privadas . . . 21
Recepción de llamadas a todos 23
Recepción y respuesta de una llamada telefónica 23
Llamada telefónica como una llamada privada o una llamada de grupo 23
Llamada telefónica como una llamada a todos 24
Realización de una llamada de radio 24
Realización de una llamada con el botón selector de canales 25
Realización de llamadas de grupo 25
Realización de llamadas privadas 25
Realización de llamadas selectivas 26
Realización de llamadas a todos 27
Realización de llamadas telefónicas con el botón de teléfono programable 27
Interrupción de una llamada de radio 28
Modo directo 28
Funciones de monitorización 29
Monitorización de un canal 29
Monitor permanente 29
Funciones avanzadas 30
Listas de rastreo 30
Rastreo 31
Inicio y detención del rastreo 31
Respuesta a una transmisión durante un rastreo 31
Eliminación de canales con ruido 32
Restauración de canales con ruido 32
Rastreo de aceptación 32
Configuración del indicador de llamada 33
Aumento del volumen del tono de alarma 33
Funcionamiento de las alertas de llamada 33
Recepción y respuesta a una alerta de llamada 33
Realización de una alerta de llamada con el botón de acceso de marcación rápida 33
Funcionamiento de emergencia 34
Recepción de una alarma de emergencia 34
Salida del modo de emergencia después de recibir la alarma de emergencia 35
Envío de una alarma de emergencia 35
Envío de una alarma de emergencia con llamada 35
Envío de una alarma de emergencia con transmisión de voz posterior 36

Reinicio del modo de emergencia 37
Salida del modo de emergencia tras enviar la alarma de emergencia 37
Privacidad 38
Controles de varios sitios 39
Inicio de una búsqueda de sitio automática 39
Interrupción de una búsqueda de sitio automática 39
Inicio de una búsqueda de sitio manual 39
Operario aislado 40
Funciones de bloqueo por contraseña 40
Acceso a la radio mediante contraseña 40
Desbloqueo de la radio en estado de bloqueo 41
Bluetooth 41
Búsqueda y conexión con un dispositivo Bluetooth 42
Desconexión de un dispositivo Bluetooth 42
Cambio de la salida de audio entre el altavoz interno de la radio y el dispositivo Bluetooth 42
Sistema de repetición de rango automático (ARTS) 43
Programación a través del interfaz aire (OTAP) . . . 43
Herramientas 44
Configuración del nivel del silenciador 44
Configuración del nivel de potencia 44
Activación o desactivación de la función de transmisión activada por voz (VOX) 44
Activación y desactivación del supresor de respuesta acústica 45
Encendido y apagado de tonos/alertas de la radio 45
Comprobación de la carga de la batería 45
Anuncio de voz 46
Configuración de la función de reconocimiento de voz 46
Cambio de la salida de audio entre el altavoz interno de la radio y un accesorio con cables . . . 46
Activación o desactivación de la mejora del sonido 46
GPS 47
Lista de recepción flexible 47
Audio inteligente 47
Garantía de las baterías y de los cargadores 48
Garantía limitada 49

Información importante sobre seguridad

Guía de exposición a radiofrecuencia y seguridad del producto para radios bidireccionales portátiles

¡ATENCIÓN!

Esta radio está exclusivamente restringida al uso laboral. Antes de utilizar este producto, lea la guía de exposición a radiofrecuencia y seguridad del producto para radios bidireccionales portátiles, que contiene importantes instrucciones de funcionamiento para un uso seguro, así como información importante sobre la energía de radiofrecuencia y su control, en cumplimiento de las normas y normativas aplicables.

Para obtener una lista de las antenas, las baterías y otros accesorios aprobados por Motorola, visite el siguiente sitio web:

http://www.motorolasolutions.com

Versión de firmware

Todas las funciones que se describen en las secciones siguientes soportan la versión del software de la radio **R02.40.00**.

Consulte con su distribuidor o administrador del sistema para obtener más detalles acerca de todas las funciones soportadas.

Derechos de copyright del software informático

Los productos de Motorola descritos en el presente manual pueden incluir programas informáticos de Motorola protegidos por copyright almacenados en memorias de semiconductores o en otro tipo de medios. La legislación de Estados Unidos y otros países reserva ciertos derechos exclusivos a favor de Motorola con respecto a los programas informáticos protegidos por derechos de copyright, incluidos, entre otros, el derecho exclusivo de copia y reproducción de cualquier modo de dichos programas informáticos. Por consiguiente, se prohíbe la copia, la reproducción, la modificación, el uso de técnicas de ingeniería inversa y la distribución de forma alguna de todo programa informático de Motorola protegido por copyright e incluido en los productos descritos en el presente manual, sin el consentimiento expreso por escrito de Motorola. Asimismo, la adquisición de los productos de Motorola no garantiza, de forma implícita ni explícita, por impedimento legal ni de ningún otro modo, ningún tipo de licencia en lo que respecta al copyright, las patentes o las solicitudes de patentes de Motorola, excepto en los casos de uso de licencias normales y no excluyentes derivados de la ejecución de la ley en la venta de un producto.

La tecnología de codificación de voz AMBE+2™ que incluye este producto está protegida por derechos de propiedad intelectual, incluidos derechos de patente, copyrights y secretos comerciales de Digital Voice Systems, Inc.

Esta tecnología de codificación de voz tiene licencia exclusiva para su uso con este equipo de comunicaciones. Se prohíbe de forma explícita al usuario de esta tecnología descompilar, usar técnicas de ingeniería inversa, desmontar el código objeto o convertir de ninguna otra forma el código objeto en un formato legible.

Números de patentes de EE. UU. n.º 5 870 405, n.º 5 826 222, n.º 5 754 974, n.º 5 701 390, n.º 5 715 365, n.º 5 649 050, n.º 5 630 011, n.º 5 581 656, n.º 5 517 511, n.º 5 491 772, n.º 5 247 579, n.º 5 226 084 y n.º 5 195 166.

Avisos legales sobre software de código abierto

Este producto Motorola contiene software de código abierto. Para obtener información sobre las licencias, los reconocimientos, los avisos de copyright requeridos y otros términos de uso, consulte la documentación de este Producto Motorola en:

https://emeaonline.motorolasolutions.com

Precauciones de manipulación

La radio portátil digital de la serie MOTOTRBO cumple las especificaciones IP67, lo que le permite soportar condiciones adversas como estar sumergidos en agua.

- Si la radio se ha sumergido en agua, agítela bien para eliminar el agua que pudiera haber quedado dentro de la rejilla del altavoz y del puerto del micrófono. Si quedara agua dentro podría afectar a la calidad del sonido.
- Si el área de contacto de la batería de la radio ha estado expuesta al agua, limpie y seque los contactos de la batería tanto en la radio, como en la batería, antes de volver a colocarla. El agua residual podría provocar un cortocircuito en la radio.
- Si la radio ha estado sumergida en una sustancia corrosiva (por ejemplo, agua salada), enjuague la radio y la batería con agua dulce y seque ambos componentes.
- Para limpiar las superficies exteriores de la radio, utilice una solución diluida de detergente suave de lavavajillas y agua dulce (es decir, una cucharadita de detergente por cada 4 litros de agua).
- No bloquee nunca el conducto de ventilación (orificio) situado en el chasis de la radio, por debajo del contacto de la batería. Este conducto permite igualar la presión de la radio. Si lo hiciera, podrían producirse filtraciones dentro de la radio y el dispositivo perdería sus propiedades de ser sumergible.
- No obstruya ni cubra nunca el conducto de ventilación, ni siquiera con una etiqueta.
- Asegúrese de que ninguna sustancia aceitosa entre en contacto con el conducto de ventilación.
- La radio con antena conectada correctamente se ha diseñado para sumergirse a una profundidad máxima de 1 metro (3,28 pies), durante un máximo de 30 minutos. Rebasar cualquiera de estos límites o el uso de la radio sin antena, podría provocar daños en la radio.
- Al limpiar la radio, no utilice un pulverizador de chorro a alta presión, ya que excedería la presión de 1 metro de profundidad y podría provocar la filtración de agua en la radio.



Precaución

No desmonte la radio. Esto podría dañar las juntas de la radio y provocar filtraciones. El mantenimiento de la radio deberá realizarse únicamente en un servicio técnico equipado para probar y cambiar las juntas de la radio.

Introducción

Dedique unos minutos a revisar la siguiente información:

Utilización de esta guía . . . . . .página 1
Información que le puede ofrecer el distribuidor o administrador del sistema . . . . . .página 2

Utilización de esta guía

En esta Guía del usuario se explica el funcionamiento básico de los dispositivos portátiles MOTOTRBO sin pantalla.

Sin embargo, es posible que el distribuidor o el administrador del sistema hayan personalizado la radio para satisfacer sus necesidades. Póngase en contacto con el distribuidor o el administrador del sistema para obtener más información.

A lo largo de este documento, los siguientes iconos se utilizan para indicar las funciones soportadas con el modo analógico convencional o con el modo digital convencional:



Indica una función disponible **solo en modo analógico** convencional.



Indica una función disponible **solo en modo digital** convencional.

No se muestran iconos para las funciones que están disponibles en **ambos** modos, analógico y digital.

Para obtener más información sobre las funciones que están disponibles en un modo multisitio convencional, consulte ***Conexión del sitio IP*** en la página 13.

Las funciones seleccionadas **también** están disponibles en el modo troncal de un solo sitio, Capacity Plus. Consulte ***Capacity Plus*** en la página 14 para obtener más información.

Las funciones seleccionadas también están disponibles en el modo troncal multisitio, Linked Capacity Plus. Consulte ***Linked Capacity Plus*** en la página 15 para obtener más información.

Información que le puede ofrecer el distribuidor o administrador del sistema

Puede consultar con su distribuidor o administrador del sistema lo siguiente:

- ¿Se ha programado la radio con canales convencionales predeterminados?
- ¿Qué botones se han programado para acceder a otras funciones?
- ¿Qué accesorios opcionales pueden satisfacer sus necesidades?
- ¿Cuáles son las prácticas recomendadas de uso de las radios para una comunicación eficaz?
- ¿Qué procedimientos de mantenimiento contribuirán a incrementar la vida útil de la radio?

Preparación de la radio para su uso

Monte la radio siguiendo los pasos que se detallan a continuación:

Carga de la batería . . . . . página 3
Colocación de la batería . . . . . página 4
Colocación de la antena . . . . . página 4
Colocación de la funda de transporte . . . . . página 4
Instalación de la cubierta del conector universal (cubierta antipolvo) . . . . . página 5
Instalación del conector para accesorios . . . . . página 6
Encendido de la radio . . . . . página 6
Ajuste del volumen . . . . . página 7

Carga de la batería

La radio funciona con una batería de níquel-metal (NiMH) o de iones de litio (Li-Ion). Para evitar daños y cumplir con los términos de la garantía, cargue la batería utilizando un cargador Motorola *exactamente* tal como se describe en la guía del usuario del cargador. Se recomienda que la radio permanezca apagada durante la carga.

Cargue una batería nueva 14 o 16 horas antes del primer uso para conseguir un mejor rendimiento.

Colocación de la batería

Coloque la batería en las ranuras de la parte inferior de la radio y presione la parte superior de la batería hacia abajo hasta que el pestillo se ajuste en su posición.

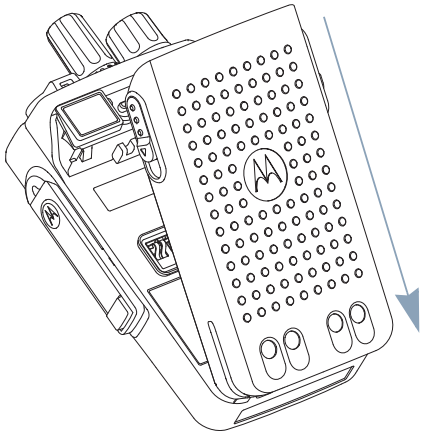

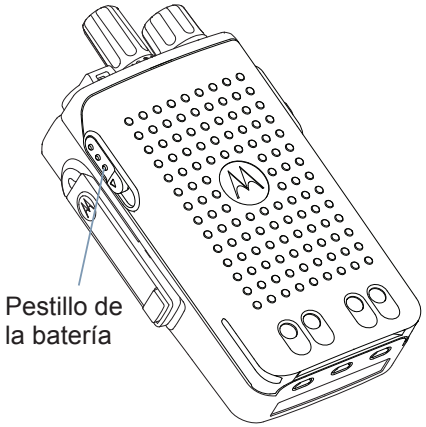

Para extraer la batería, apague la radio. Mueva el pestillo de la batería hasta la posición de desbloqueo y sujételo.

Colocación de la antena

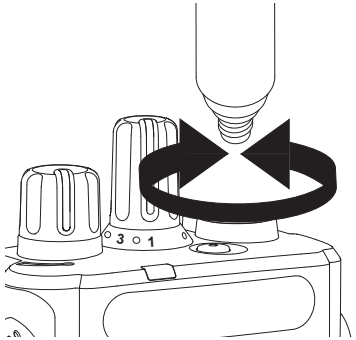

Con la radio apagada, coloque la antena en el receptáculo y gírela en el sentido de las agujas del reloj.

Para quitar la antena, gírela en sentido contrario a las agujas del reloj.



Precaución

Si es necesario cambiar la antena, asegúrese de que se utilizan únicamente antenas MOTOTRBO. En caso contrario la radio resultará dañada.

Colocación de la funda de transporte

Alinee las ranuras de la funda de transporte con las ranuras de la batería y presione hacia abajo hasta que oiga un clic.

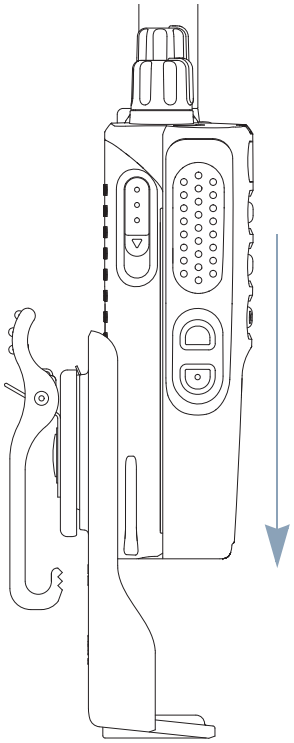

Instalación de la cubierta del conector universal (cubierta antipolvo)

El conector universal está situado en el lateral de la antena de la radio. Se utiliza para conectar los accesorios MOTOTRBO a la radio.

1. Inserte el extremo en ángulo de la cubierta en las ranuras que hay por encima del conector universal.
2. Empuje la cubierta hacia abajo para fijar correctamente la cubierta antipolvo al conector universal.
3. Fije la cubierta antipolvo a la radio empujando el pestillo hacia arriba.

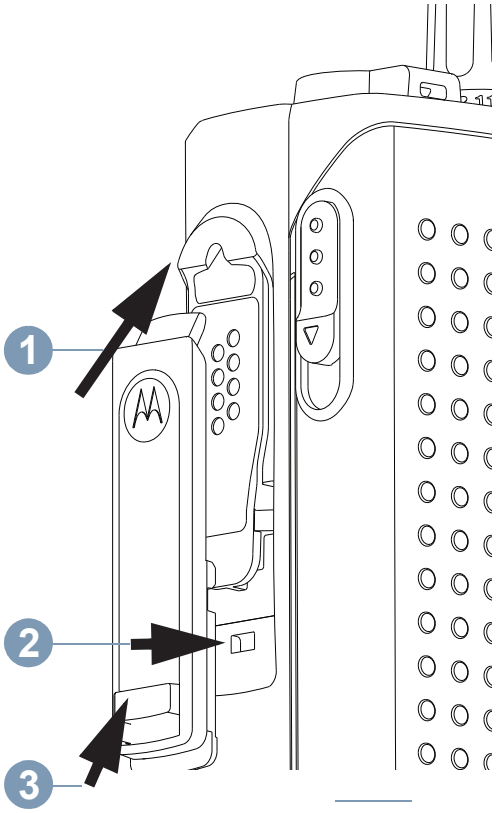

Para extraer la cubierta antipolvo, empuje el pestillo hacia abajo. Levante la cubierta y deslice hacia abajo la cubierta antipolvo para extraerla del conector universal.

Coloque la cubierta antipolvo cuando no se esté utilizando el conector universal.

Instalación del conector para accesorios

El conector para accesorios se debe conectar al conector universal del lateral de la antena de la radio.

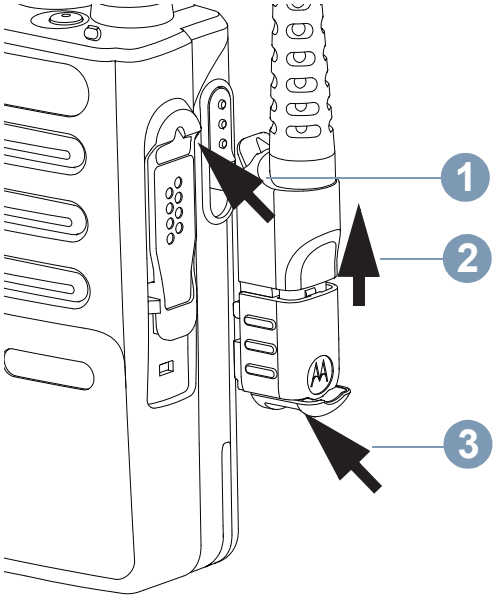

Para colocar el conector para accesorios:

1. Inserte el extremo en ángulo en las ranuras que hay por encima del conector universal.
2. Presione el conector hacia arriba.
3. Presione hacia abajo el conector para accesorios hasta que oiga un clic.

Para extraer el conector para accesorios:

1. *Tire del pestillo del conector hacia afuera.*
2. *Deslice el conector hacia abajo.*
3. *Tire del conector hacia afuera.*

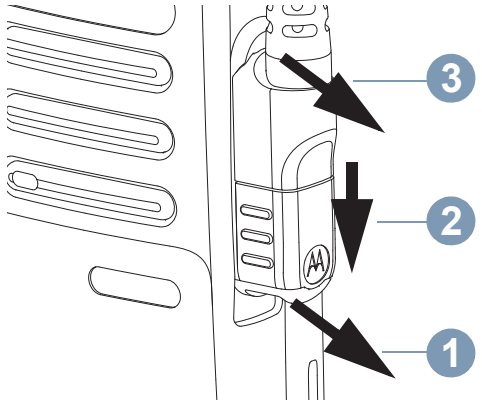

Encendido de la radio

Gire el **botón de encendido/ apagado/volumen** en el sentido de las agujas del reloj hasta que oiga un clic. El indicador LED se ilumina en color verde fijo.

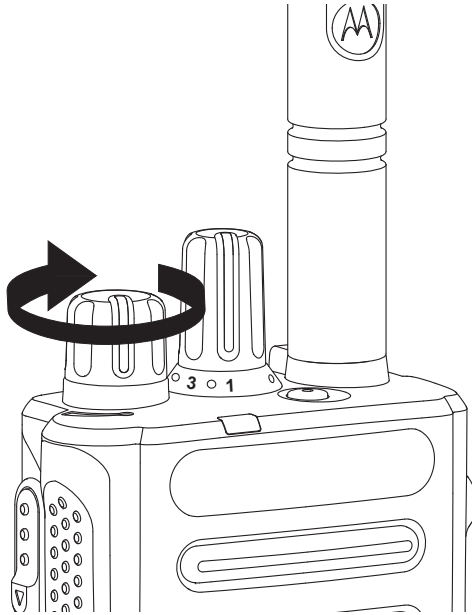

Suena un breve tono, que indica que la prueba de encendido se ha realizado correctamente. No se oirá ningún tono de encendido si la función tonos/alertas de la radio está desactivada (consulte ***Encendido y apagado de tonos/alertas de la radio*** en la página 45).

Si la radio no se enciende, compruebe la batería. Asegúrese de que está cargada y conectada correctamente. Si la radio sigue sin encenderse, póngase en contacto con su distribuidor.

Para apagar la radio, gire este botón en el sentido contrario a las agujas del reloj hasta que oiga un clic.

Ajuste del volumen

Para aumentar el volumen, gire el **botón de encendido/ apagado/volumen** en el sentido de las agujas del reloj.

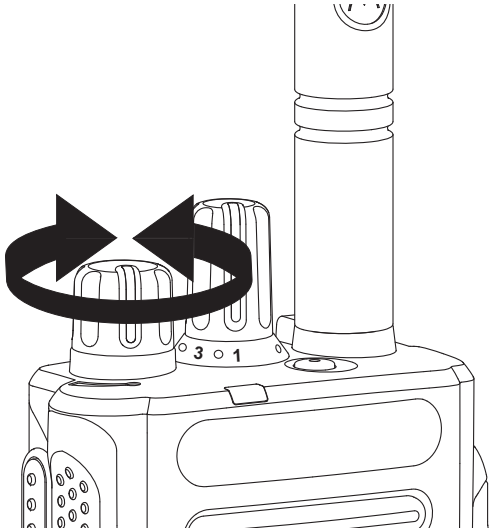

Para disminuir el volumen, gire este botón hacia la izquierda.

NOTA: puede programar la radio con un desnivel de volumen mínimo para que el nivel del volumen no se pueda bajar por completo. Póngase en contacto con el distribuidor o el administrador del sistema para obtener más información.

Identificación de los controles de la radio

Dedique unos minutos a revisar la siguiente información:

Controles de la radio . . . . . página 9
Botones programables . . . . . página 10
Botón PTT (pulsar para hablar). . . . . página 12
Cambio entre los modos analógico y digital convencionales . . . . . página 13
Conexión del sitio IP . . . . . página 13
Capacity Plus . . . . . página 14
Linked Capacity Plus. . . . . página 15

Controles de la radio

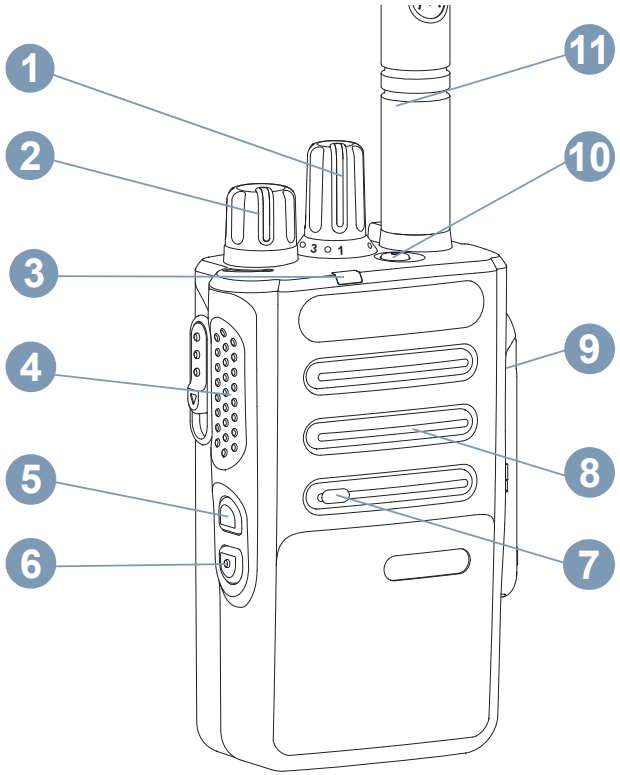

1. Botón selector de canales
2. Botón de encendido/apagado/volumen
3. Indicador LED
4. Botón **PTT** (pulsar para hablar)
5. Botón lateral 1*
6. Botón lateral 2*
7. Micrófono
8. Altavoz
9. Conector universal para accesorios
10. Botón de emergencia
11. Antena

* *Estos botones son programables*

Botones programables

Su distribuidor puede programar los botones programables como accesos directos a las **funciones de la radio** o a los **canales/grupos predeterminados** según la duración de la pulsación del botón:

- Pulsación corta: consiste en pulsar y soltar el botón rápidamente.
- Pulsación larga: consiste en pulsar y mantener pulsado el botón durante la duración programada.
- Pulsación continua: consiste en dejar pulsado el botón.

NOTA: la duración programada de pulsación de botones se puede aplicar a todas las funciones o configuraciones de la radio o herramientas asignables. Consulte ***Funcionamiento de emergencia*** en la página 34 para obtener más información sobre la duración programada del botón **Emergencia.**

Funciones asignables de la radio

Conmutación de audio: alterna la salida de audio entre el altavoz interno de la radio y el altavoz del accesorio con cables.

Cambio de audio Bluetooth®TM: alterna la salida de audio entre el altavoz interno del radioteléfono y el accesorio externo con tecnología Bluetooth.

Conexión Bluetooth: inicia una operación de detección y conexión de Bluetooth.

Desconexión Bluetooth: finaliza todas las conexiones Bluetooth en curso entre dispositivos habilitados para Bluetooth y la radio.

Bluetooth visible: permite que la radio entre en el modo de Bluetooth visible.

Transf. llamd.: activa o desactiva la transferencia de llamadas.

Anuncio de voz para canal: reproduce mensajes de voz de anuncio de canal y zona para el canal actual. Esta función no está disponible cuando el anuncio de voz está desactivado.

Emergencia: dependiendo de la programación, inicia o cancela una llamada o una alarma de emergencia.

Audio intel. enc./apag.: activa o desactiva el audio inteligente.

Nav. man. sit.*‡ : inicia la búsqueda manual en el sitio.

Mic. AGC en./ap.: activa o desactiva el control automático de ganancia (AGC) interno. No disponible durante una sesión con Bluetooth.

Monitor: monitoriza un canal seleccionado en busca de actividad.

Elim. canal de ruido*‡: elimina temporalmente de la lista de rastreo un canal no deseado, exceptuando el canal seleccionado. El canal seleccionado se refiere a la combinación de zona/canal seleccionada por el usuario desde la que se inicia el rastreo.

** No disponible en Capacity Plus*
‡ No disponible en Linked Capacity Plus

Notificaciones: proporciona acceso directo a la lista de notificaciones.

Acceso de marcación rápida : inicia directamente una llamada privada, telefónica o de grupo predefinida, una alerta de llamada.

Monitor permanente*‡: supervisa todo el tráfico de radio de un canal seleccionado hasta que la función se deshabilita.

Privac. : activa o desactiva la privacidad.

Teléfono : proporciona acceso directo a la lista de contactos del teléfono.

Salida de teléfono : finaliza la llamada telefónica actual.

Rptr/Modo dir.*‡: alterna entre el uso de un repetidor y la comunicación directa con otra radio.

Rastreo*: activa o desactiva el rastreo.

Bloq. sitio Enc./Apag.*‡ : activa o desactiva el roaming automático en el sitio.

Activación o desactivación de la mejora de sonido: permite activar o desactivar esta función.

Desconexión remota de Interrupción/Transmisión : detiene un llamada en curso que se puede interrumpir para liberar el canal.

Anuncio de voz Activado/Desactivado: activa o desactiva el anuncio de voz.

Transmisión activada por voz (VOX): activa o desactiva VOX.

Zona: permite seleccionar una única zona.

Carga de la batería: indica la carga de la batería a través del indicador LED (consulte ***Comprobación de la carga de la batería*** en página 45).

Funciones asignables de configuración o herramientas

Todos Tonos/Alertas: activa y desactiva todos los tonos y alertas.

Nivel potencia: alterna entre los niveles de potencia de transmisión alto y bajo.

Silenciad. : alterna el nivel del silenciador entre reducido y normal.

** No disponible en Capacity Plus*
‡ No disponible en Linked Capacity Plus

Botón PTT (pulsar para hablar)

El botón **PTT** situado en un lateral de la radio tiene dos funciones principales:

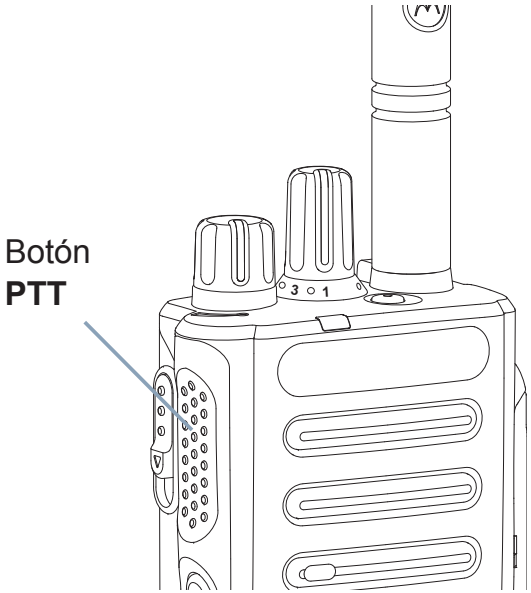

- En el transcurso de una llamada, el botón **PTT** permite que la radio transmita a las demás radios de la llamada.

  Mantenga pulsado el botón **PTT** para hablar. Suelte el botón **PTT** para escuchar.

  El micrófono se activa cuando se pulsa el botón **PTT.**

- Cuando no hay ninguna llamada en curso, el botón **PTT** se utiliza para realizar una nueva llamada (consulte ***Realización de una llamada de radio*** en página 24).

*En función de la programación, si están activados el tono de permitir hablar o el efecto local de **PTT** , espere a que finalice el tono de alerta breve antes de hablar.*

*Durante una llamada, si la función de Indicación de canal libre está habilitada en la radio (ha sido programada por su distribuidor), oirá un breve tono de alerta en el momento en que la radio de destino (la radio que recibe su llamada) libere el botón **PTT**, lo que indica que el canal está libre para poder responder.*

También escuchará un tono continuo de prohibición para hablar si se interrumpe la llamada, que le indica que debería soltar el botón PTT, por ejemplo, si la radio recibe una llamada de emergencia.

Cambio entre los modos analógico y digital convencionales

Cada canal de la radio se puede configurar como un canal analógico convencional o un canal digital convencional. Utilice el botón selector de canales para cambiar entre un canal analógico o uno digital.

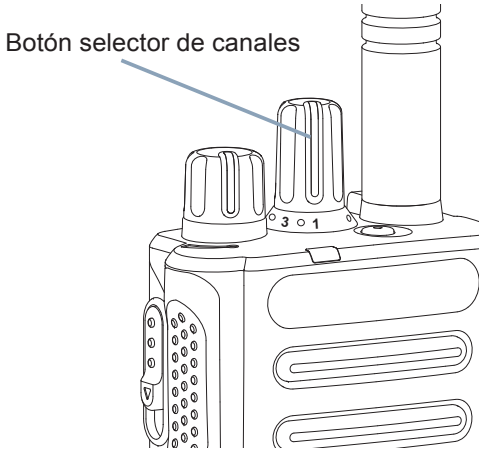

Al cambiar de modo digital a modo analógico, algunas funciones dejarán de estar disponibles.

La radio también tiene funciones disponibles para los modos analógico y digital. Sin embargo, las pequeñas diferencias en la forma de funcionar de cada función **NO** afectan al funcionamiento de la radio.

NOTA: la radio también cambia entre los modos analógico y digital durante un rastreo dual (consulte ***Rastreo*** en la página 31).

Conexión del sitio IP

Esta función permite que la radio amplíe la comunicación convencional más allá del alcance de un solo sitio mediante la conexión a diferentes sitios disponibles conectados a través de una red IP (Protocolo de Internet).

NOTA: esta función no se aplica a Capacity Plus.

Si la radio está fuera de alcance con respecto a un sitio y entra en la de otro, se conecta al nuevo repetidor del sitio para enviar o recibir transmisiones de datos o llamadas. Según la configuración, esto se realiza de forma automática o manual.

Si la radio se ha configurado para hacerlo de forma automática, rastrea todos los sitios disponibles cuando la señal del sitio actual sea débil o cuando la radio no pueda detectar ninguna señal del sitio actual. A continuación se ajusta al repetidor con el indicador de intensidad de la señal recibida (RSSI) más elevado.

En una búsqueda manual de sitio, la radio busca el siguiente sitio de la lista de navegación que tenga cobertura en ese momento (aunque tal vez no sea la señal más intensa) y se acopla a él.

NOTA: cada canal solo puede tener activado el rastreo o el desplazamiento, pero no ambas opciones al mismo tiempo.

Los canales que tengan esta función activada pueden añadirse a una lista de navegación particular. La radio busca los canales en la lista de navegación de Miembros durante la operación de navegación automática para localizar el mejor sitio.

Las listas de navegación de Miembros soportan un máximo de 16 canales (incluido el canal seleccionado).

No puede añadir ni eliminar manualmente una entrada de la lista de navegación de Miembros. Para utilizar esta función es necesaria una clave de licencia de software que se vende por separado.

Póngase en contacto con el distribuidor o el administrador del sistema para obtener más información.

Capacity Plus

Capacity Plus es una configuración normal de un solo sitio del sistema de radio MOTOTRBO, que utiliza un conjunto de canales para que soporte cientos de usuarios y hasta 254 grupos. Esta función permite que la radio utilice de forma eficaz el número disponible de canales programados mientras se encuentra en el Modo Repetidor.

Solo puede acceder a canales con Capacity Plus mediante el botón selector de canales. Para acceder a las funciones que soportan Capacity Plus pulse un botón programable.

Oirá un tono indicador negativo si intenta acceder a una función que no esté disponible en Capacity Plus a través de la pulsación de un botón programable.

Su radio también cuenta con funciones que están disponibles tanto en el modo digital convencional como en Capacity Plus. Sin embargo, las pequeñas diferencias en la forma de funcionar de cada función **NO** afectan al funcionamiento de la radio. Para utilizar esta función es necesaria una clave de licencia de software que se vende por separado.

Consulte con su distribuidor o administrador del sistema para obtener más información sobre este sistema.

Linked Capacity Plus

Linked Capacity Plus es una configuración troncal de varios sitios y varios canales del sistema de radio MOTOTRBO que combina lo mejor de las configuraciones Capacity Plus y Conexión del sitio IP.

Linked Capacity Plus permite que su radio amplíe la comunicación normal más allá del alcance de un solo sitio mediante la conexión a diferentes sitios disponibles conectados a través de una red IP (protocolo de Internet). También proporciona una capacidad superior gracias al uso eficiente del número disponible de canales programados combinados que soporta cada uno de los sitios disponibles.

Si la radio está fuera de alcance con respecto a un sitio y entra en la de otro, se conecta al nuevo repetidor del sitio para enviar o recibir transmisiones de datos o llamadas. Según la configuración, esto se realiza de forma automática o manual.

Si la radio se ha configurado para hacerlo de forma automática, rastrea todos los sitios disponibles cuando la señal del sitio actual sea débil o cuando la radio no pueda detectar ninguna señal del sitio actual. A continuación se ajusta al repetidor con el indicador de intensidad de la señal recibida (RSSI) más elevado.

En una búsqueda manual de sitio, la radio busca el siguiente sitio de la lista de navegación que tenga cobertura en ese momento (aunque tal vez no sea la señal más intensa) y se acopla a él.

Cualquier canal con la configuración Linked Capacity Plus activada puede añadirse a una lista de navegación particular. La radio busca esos canales durante la operación de navegación automática para localizar los mejores sitios.

NOTA: no puede añadir ni eliminar manualmente una entrada de la lista de navegación. Póngase en contacto con el distribuidor o el administrador del sistema para obtener más información.

De forma similar a Capacity Plus, los iconos de las funciones que no son aplicables a Linked Capacity Plus no están disponibles en el menú. Oirá un tono indicador negativo si intenta acceder a una función que no esté disponible en Linked Capacity Plus a través de una pulsación de un botón programable. Para utilizar esta función es necesaria una clave de licencia de software que se vende por separado.

Póngase en contacto con el distribuidor o el administrador del sistema para obtener más información sobre esta configuración.

Identificación de los indicadores de estado

La radio indica su estado de funcionamiento mediante:

Indicador LED . . . . . página 16
Tonos de audio . . . . . página 17
Tonos de indicador . . . . . página 18

Indicador LED

El indicador LED muestra el estado de funcionamiento de la radio.

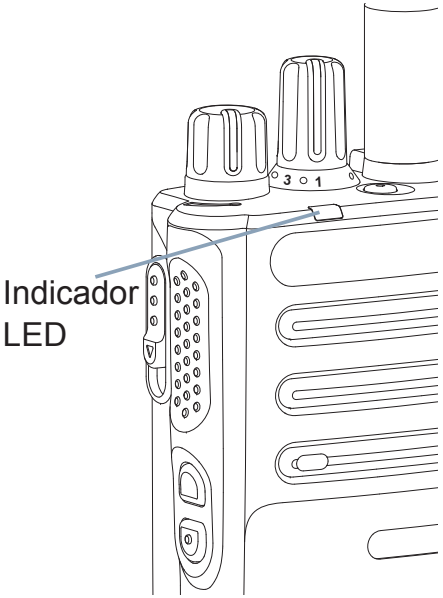

Parpadeo en rojo: la radio está transmitiendo con la batería baja, recibiendo una transmisión de emergencia, ha fallado la autocomprobación al encenderse o ha salido del rango de alcance si la radio está configurada con un sistema de repetición de rango automático.

Amarillo fijo: la radio está supervisando un canal convencional o se encuentra en el modo de Bluetooth visible. También indica que la carga de la batería es suficiente al pulsar el botón de **carga de la batería**.

Parpadeo en amarillo: la radio rastrea actividad, recibe una alerta de llamada, la lista de recepción flexible está habilitada o bien, todos los canales de Linked Capacity Plus están ocupados.

Parpadeo rápido en amarillo: la radio está buscando un nuevo sitio.

Parpadeo en amarillo doble: la radio ya no está conectada al repetidor mientras está en Capacity Plus o en Linked Capacity Plus, todos los canales de Capacity Plus o de Linked Capacity Plus están ocupados, el roaming automático está activado o la radio está buscando activamente un nuevo sitio. También indica que la radio tiene que responder aún a una alerta de llamada de grupo o que está en estado de bloqueo.

Verde fijo: la radio está encendiéndose o transmitiendo. También indica la carga completa de la batería cuando se pulsa el botón de carga de la batería.

Parpadeo en verde: la radio está recibiendo datos o una llamada sin la privacidad activada, está detectando actividad o está recuperando transmisiones de programación a través del interfaz aire.

Parpadeo rápido en verde: la radio está recibiendo una llamada o datos con la privacidad activada.

NOTA: en modo convencional, cuando el indicador LED parpadea en verde, indica que la radio detecta actividad a través del interfaz aire. A causa de la naturaleza del protocolo digital, puede que esta actividad afecte al canal programado de la radio.

En Capacity Plus y Linked Capacity Plus, no hay indicación LED cuando la radio está detectando actividad a través del interfaz aire.

Tonos de audio

Los tonos de alerta le proporcionan indicaciones sonoras del estado de la radio o de la respuesta de la radio a los datos recibidos.

Tono continuo 	Un sonido monótono. Suena continuadamente hasta que finaliza.
Tono periódico 	Suena periódicamente dependiendo de la duración que haya establecido la radio. El tono empieza, se para y se repite.
Tono repetitivo 	Suena un único tono que se repite hasta que lo apaga el usuario.
Tono momentáneo 	Suena solo una vez durante un breve período de tiempo establecido por la radio.

Tonos de indicador

Tono agudo ☐ Tono grave ■



Tono indicador positivo



Tono indicador negativo

Recepción y realización de llamadas

Una vez que haya entendido cómo está configurado su dispositivo portátil MOTOTRBO, ya está listo para utilizar la radio.

Utilice esta guía de movimiento para familiarizarse con las funciones básicas de llamada:

Selección de una zona . . . . . página 20
Selección de un canal . . . . . página 20
Recepción y respuesta a llamadas de radios . . . . . página 20
Realización de una llamada de radio . . . . . página 24
Interrupción de una llamada de radio . . . . . página 28
Modo directo . . . . . página 28
Funciones de monitorización. . . . . página 29

Selección de una zona

Una zona es un conjunto de canales. La radio soporta hasta 32 canales y 2 zonas, con un máximo de 16 canales por zona.

Procedimiento:

1 Pulse el botón **Zona** programado.

2 Se oye un tono indicador positivo, que señala que la radio ha cambiado de la zona 1 a la zona 2.
O BIEN
Se oye un tono indicador negativo, que señala que la radio ha cambiado de la zona 2 a la zona 1.

Selección de un canal

Las transmisiones se envían y reciben en un canal. En función de la configuración de la radio, cada canal se puede programar de forma distinta para soportar grupos de usuarios distintos o con funciones diferentes. Después de seleccionar la Zona correspondiente, seleccione el canal correspondiente que necesita para transmitir o recibir.

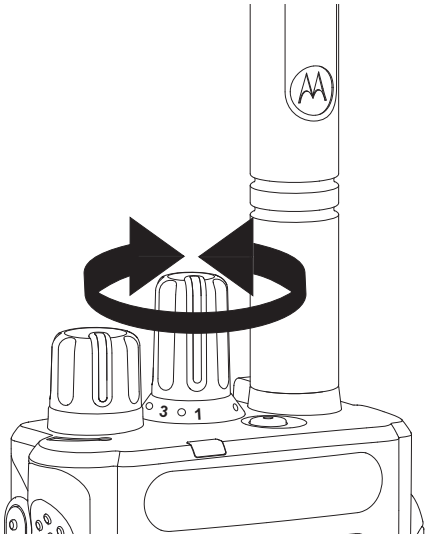

Procedimiento:

Una vez esté ajustada la zona que desee (en caso de que tenga varias zonas en la radio), gire el **botón selector de canales** para seleccionar el número que representa el canal, el ID de suscriptor o el ID de grupo.

Recepción y respuesta a llamadas de radios

Una vez que se haya configurado el canal, el ID de suscriptor o el ID de grupo, podrá recibir y responder llamadas.

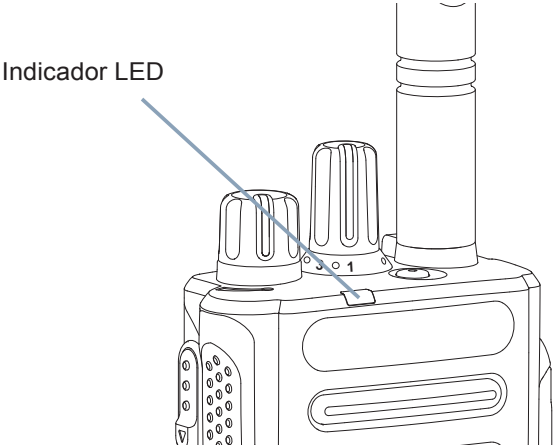

El indicador LED se ilumina en verde fijo mientras la radio está transmitiendo y parpadea cuando está recibiendo.

NOTA: el indicador LED se ilumina en verde fijo mientras la radio está transmitiendo y parpadea rápido en verde cuando está recibiendo una llamada que tiene la privacidad activada.

Para descodificar una llamada que tiene la privacidad activada, la radio debe tener la misma clave de privacidad O BIEN, el mismo valor de clave e ID de clave (programado por el distribuidor) que la radio transmisora (la radio desde la que recibe la llamada).

Consulte ***Privacidad*** en la página 38 para obtener más información.

Recepción y respuesta a llamadas de grupo

Para recibir una llamada de un grupo de usuarios, la radio debe estar configurada como parte de ese grupo.

1. El indicador LED parpadea en verde. La radio desactiva el silencio y las llamadas entrantes suenan a través del altavoz de la radio.
2. Para responder, sostenga la radio en sentido vertical de 2,5 a 5 cm (1 a 2 pulgadas) de distancia de la boca.
3. Si la función de Indicación de canal libre está habilitada, oirá un breve tono de alerta en el momento en que la radio transmisora libere el botón **PTT**, lo que indica que el canal ahora está disponible para poder responder. Pulse el botón **PTT** para responder la llamada.
   O BIEN
   Si la función de Interrupción de voz está activada, pulse el botón **PTT** para detener la llamada actual de la radio transmisora y liberar el canal para poder hablar o responder.
4. El indicador LED se ilumina en color verde fijo.
5. Espere hasta que acabe el tono de Permitir hablar (si está activado) y hable con claridad al micrófono.
   O BIEN
   Espere a que finalice el efecto local de **PTT** (si está activado) y hable con claridad al micrófono.
6. Suelte el botón **PTT** para escuchar.
7. Si no hay actividad de voz durante un período de tiempo predeterminado, la llamada finalizará.

*Consulte **Realización de llamadas de grupo** en la página 25 para obtener detalles sobre la realización de llamadas de grupo.*

Recepción y respuesta a llamadas privadas

Una llamada privada es una llamada de una radio individual a otra radio individual.

Procedimiento:

Al recibir una llamada privada:

1. El indicador LED parpadea en verde. La radio desactiva el silencio y las llamadas entrantes suenan a través del altavoz de la radio.
2. Para responder, sostenga la radio en sentido vertical de 2,5 a 5 cm (1 a 2 pulgadas) de distancia de la boca.

3 Si la función de Indicación de canal libre está habilitada, oirá un breve tono de alerta en el momento en que la radio transmisora libere el botón **PTT**, lo que indica que el canal ahora está disponible para poder responder.
Pulse el botón **PTT** para responder la llamada.
O BIEN
Si la función de Interrupción de voz está activada, pulse el botón **PTT** para detener la llamada actual de la radio transmisora y liberar el canal para poder hablar o responder.

4 Pulse el botón **PTT** para responder la llamada. El indicador LED se ilumina en color verde fijo.

5 Espere hasta que acabe el tono de Permitir hablar (si está activado) y hable con claridad al micrófono.

6 Suelte el botón **PTT** para escuchar.

7 Si no hay actividad de voz durante un período de tiempo predeterminado, la llamada finalizará.

8 Se oye un tono breve.

*Consulte **Realización de llamadas privadas** en la página 25 para obtener detalles sobre la realización de una llamada privada.*

Recepción y respuesta a una llamada selectiva

Una llamada selectiva es una llamada de una radio individual a otra radio individual. Se trata de una llamada privada en un sistema analógico.

Procedimiento:

Cuando recibe una llamada selectiva:

1 El indicador LED parpadea en verde. La radio desactiva el silencio y las llamadas entrantes suenan a través del altavoz de la radio.

2 Para responder, sostenga la radio en sentido vertical de 2,5 a 5 cm (de 1 a 2 pulgadas) de distancia de la boca.

3 Si la función de Indicación de canal libre está habilitada, oirá un breve tono de alerta en el momento en que la radio transmisora libere el botón **PTT**, lo que indica que el canal ahora está disponible para poder responder.
Pulse el botón **PTT** para responder la llamada.

4 Pulse el botón **PTT** para responder la llamada. El indicador LED se ilumina en color verde fijo.

5 Espere hasta que acabe el tono de Permitir hablar (si está activado) y hable con claridad al micrófono.

6 Suelte el botón **PTT** para escuchar.

7 Si no hay actividad de voz durante un período de tiempo predeterminado, la llamada finalizará.

8 Se oye un tono breve.

*Consulte **Realización de llamadas selectivas** en la página 26 para obtener detalles sobre la realización de una llamada selectiva.*

Recepción de llamadas a todos

Una llamada a todos es una llamada de una radio individual a todas las radios del canal. Se utiliza para realizar anuncios importantes que requieren de la atención total del usuario.

Procedimiento:

Al recibir una llamada a todos:

1. Suena un tono y el indicador LED parpadea en verde. La radio desactiva el silencio y las llamadas entrantes suenan a través del altavoz de la radio.
2. Una llamada a todos no espera un período de tiempo predeterminado antes de finalizar.

   Si la función de Indicación de canal libre está habilitada, oirá un breve tono de alerta en el momento en que la radio transmisora libere el botón **PTT**, lo que indica que el canal ahora está disponible para su uso.

No puede responder a una llamada a todos.

NOTA: la radio deja de recibir la llamada a todos si cambia a un canal distinto mientras está recibiendo la llamada. Durante una llamada a todos, **no** podrá utilizar ningún botón programado hasta que finalice la llamada.

Recepción y respuesta de una llamada telefónica

Llamada telefónica como una llamada privada o una llamada de grupo

Procedimiento:

Al recibir una llamada telefónica como una llamada privada o una llamada de grupo:

1. El indicador LED parpadea en verde. La radio desactiva el silencio y las llamadas entrantes suenan a través del altavoz de la radio.
2. Para responder, sostenga la radio en sentido vertical de 2,5 a 5 cm (de 1 a 2 pulgadas) de distancia de la boca.
3. Pulse el botón **PTT** para hablar y suéltelo para escuchar.
4. Si no hay actividad de voz durante un período de tiempo predeterminado, la llamada finalizará.
5. Se oye un tono breve.

Si la función de llamada telefónica no está activada en la radio, la radio silencia la llamada.

Llamada telefónica como una llamada a todos

Procedimiento:
Al recibir una llamada telefónica como una llamada a todos:

El indicador LED parpadea en verde. La radio desactiva el silencio y las llamadas entrantes suenan a través del altavoz de la radio.

Una llamada a todos no espera un período de tiempo predeterminado antes de finalizar.

NOTA: al recibir una llamada telefónica como una llamada a todos, puede responder a la llamada o finalizarla únicamente si se asigna un tipo de llamada a todos al canal.

Realización de una llamada de radio

Puede seleccionar un canal, ID de suscriptor o ID de grupo, mediante:

- El botón selector de canales.
- Un botón de **acceso de marcación rápida** programado.
- Un botón programable: este método es solo para las llamadas telefónicas (consulte ***Realización de llamadas telefónicas con el botón de teléfono programable*** en la página 27).

NOTA: la radio debe tener la función de privacidad activada en el canal para enviar una transmisión con la privacidad activada. Solo las radios de destino con la misma Clave de privacidad O BIEN con el mismo Valor de clave e ID de clave que su radio podrán descifrar la transmisión.
Consulte ***Privacidad*** en la página 38 para obtener más información.

La función de acceso de marcación rápida permite realizar fácilmente una llamada privada o de grupo a un ID predefinido. Esta función se puede asignar a la pulsación breve o prolongada de un botón programable. **SOLO** puede asignar un ID a un botón de **acceso de marcación rápida**. La radio puede tener varios botones de **acceso de marcación rápida** programados.

Realización de una llamada con el botón selector de canales

Realización de llamadas de grupo

Para llamar a un grupo de usuarios, la radio deberá estar configurada como parte de ese grupo.

Procedimiento:

1. Seleccione el canal con el ID o alias de grupo activo. Consulte ***Selección de un canal*** en la página 20.
   O BIEN
   Pulse el botón de **acceso de marcación rápida** programado.
2. Mantenga la radio en posición vertical a una distancia de entre 2,5 y 5,0 cm (1 a 2 pulgadas) de la boca.
3. Pulse el botón **PTT** para realizar la llamada. El indicador LED se ilumina en color verde fijo.
4. Espere hasta que acabe el tono de Permitir hablar (si está activado) y hable con claridad al micrófono.
   O BIEN
   Espere a que finalice el efecto local de **PTT** (si está activado) y hable con claridad al micrófono.
5. Suelte el botón **PTT** para escuchar. Cuando la radio a la que se llama responda, el indicador LED parpadeará en verde.
6. Si la función de Indicación de canal libre está habilitada, oirá un breve tono de alerta en el momento en que la radio de destino libere el botón **PTT**, lo que indica que el canal está libre para poder responder. Para responder, pulse el botón **PTT**.
   O BIEN
   Si no hay actividad de voz durante un período de tiempo predeterminado, la llamada finalizará.

Realización de llamadas privadas

Aunque puede recibir o responder a una llamada privada iniciada a través de una radio individual autorizada, su radio deberá estar programada para que pueda iniciar una llamada privada.

Hay dos tipos de llamadas privadas. El primer tipo consiste en una verificación de presencia de radio que se realiza antes de configurar la llamada, mientras que el otro tipo configura la llamada inmediatamente.

Su distribuidor solo puede programar **uno** de esos tipos de llamadas en su radio.

Oirá un tono indicador negativo cuando realice una llamada privada a través del botón de **acceso de marcación rápida** o el botón selector de canales, si esta función no está activada.

Utilice la función Alerta llamd. para contactar con una radio individual. Consulte ***Funcionamiento de las alertas de llamada*** en la página 33 para obtener más información.

Procedimiento:

1. Seleccione el canal con el ID o alias de grupo activo. Consulte ***Selección de un canal*** en la página 20.
   O BIEN
   Pulse el botón de **acceso de marcación rápida** programado.
2. Mantenga la radio en posición vertical a una distancia de entre 2,5 y 5,0 cm (1 a 2 pulgadas) de la boca.
3. Pulse el botón **PTT** para realizar la llamada. El indicador LED se ilumina en color verde fijo.
4. Espere hasta que acabe el tono de Permitir hablar (si está activado) y hable con claridad al micrófono.
5. Suelte el botón **PTT** para escuchar. Cuando la radio a la que se llama responda, el indicador LED parpadeará en verde.
6. Si la función de Indicación de canal libre está habilitada, oirá un breve tono de alerta en el momento en que la radio de destino libere el botón **PTT**, lo que indica que el canal está libre para poder responder. Para responder, pulse el botón **PTT**.
   O BIEN
   Si no hay actividad de voz durante un período de tiempo predeterminado, la llamada finalizará.
7. Se oye un tono breve.

Realización de llamadas selectivas

Al igual que con una llamada privada, aunque puede recibir o responder a una llamada selectiva iniciada a través de una radio individual autorizada, su radio deberá estar programada para que pueda iniciar una llamada selectiva.

Procedimiento:

1. Seleccione el canal con el ID o alias de grupo activo. Consulte ***Selección de un canal*** en la página 20.
2. Mantenga la radio en posición vertical a una distancia de entre 2,5 y 5,0 cm (1 a 2 pulgadas) de la boca.
3. Pulse el botón **PTT** para realizar la llamada. El indicador LED se ilumina en color verde fijo.
4. Espere hasta que acabe el tono de Permitir hablar (si está activado) y hable con claridad al micrófono.
5. Suelte el botón **PTT** para escuchar. Cuando la radio a la que se llama responda, el indicador LED parpadeará en verde.
6. Si la función de Indicación de canal libre está habilitada, oirá un breve tono de alerta en el momento en que la radio de destino libere el botón **PTT**, lo que indica que el canal está libre para poder responder. Para responder, pulse el botón **PTT**.
   O BIEN
   Si no hay actividad de voz durante un período de tiempo predeterminado, la llamada finalizará.
7. Se oye un tono breve.

Realización de llamadas a todos

Esta función le permite transmitir a todos los usuarios del canal. La radio debe estar programada para que pueda utilizarse esta función.

Procedimiento:

1. Seleccione el canal con el ID o alias de grupo activo. Consulte ***Selección de un canal*** en la página 20.
2. Mantenga la radio en posición vertical a una distancia de entre 2,5 y 5,0 cm (1 a 2 pulgadas) de la boca.
3. Pulse el botón **PTT** para realizar la llamada. El indicador LED se ilumina en color verde fijo.
4. Espere hasta que acabe el tono de Permitir hablar (si está activado) y hable con claridad al micrófono.
   O BIEN
   Espere a que finalice el efecto local de **PTT** (si está activado) y hable con claridad al micrófono.

Los usuarios del canal no pueden responder a una llamada a todos.

Realización de llamadas telefónicas con el botón de teléfono programable

Procedimiento:

1. Pulse el botón **Teléfono** programado.
2. El indicador LED se ilumina en color verde fijo.
3. Se oye el tono de llamada del usuario del teléfono.
4. Mantenga la radio en posición vertical a una distancia de entre 2,5 y 5,0 cm (1 a 2 pulgadas) de la boca.
5. Pulse el botón **PTT** para hablar y suéltelo para escuchar.
6. Si la función de Indicación de canal libre está habilitada, oirá un breve tono de alerta en el momento en que la radio de destino libere el botón **PTT**, lo que indica que el canal está libre para poder responder. Para responder, pulse el botón **PTT**.
   O BIEN
   Si no hay actividad de voz durante un período de tiempo predeterminado, la llamada finalizará.
7. Se oye un tono breve.

*Si pulsa el botón **PTT** mientras se encuentra en la pantalla de contactos del teléfono, suena un tono.*

Cuando el usuario del teléfono finaliza la llamada, suena un tono.

Durante la llamada, si pulsa el botón de **acceso de marcación rápida** con el código de fin de acceso preconfigurado, la radio intenta finalizar la llamada.

Interrupción de una llamada de radio

Esta función permite detener una llamada privada o de grupo con el fin de liberar el canal para la transmisión. Por ejemplo, si una radio experimenta un problema de "micrófono atascado" cuando el usuario pulsa accidentalmente el botón **PTT**.

La radio debe estar programada para que pueda utilizarse esta función.

Procedimiento:

Cuando esté situado en el canal que desee:

1. Pulse el botón programado **Descon. remota de la interrupción de transmisión**.
2. Espere la confirmación.
3. La radio emite un tono indicador positivo, que señala que el canal se encuentra ahora libre.
   O BIEN
   La radio emite un tono indicador negativo, que señala que la radio no puede liberar el canal.

*La radio emite un tono de indicador negativo hasta que suelte el botón **PTT** si está transmitiendo una llamada que se puede interrumpir y se detiene mediante esta función.*

Modo directo

Puede seguir comunicándose cuando el repetidor no esté funcionando, o cuando la radio esté fuera del alcance del repetidor pero dentro de la cobertura de otras radios. A esto se le llama "modo directo".

NOTA: esta función no se aplica a Capacity Plus y Linked Capacity Plus.

Procedimiento:

1. Pulse el botón **Repetidor/Modo directo** programado.
2. Se oye un tono indicador positivo, que señala que la radio está en Modo directo.
   O BIEN
   Se oye un tono indicador negativo, que señala que la radio está en Modo repetidor.

La configuración del modo directo se mantiene incluso después de haber apagado la radio.

Funciones de monitorización

Monitorización de un canal

Utilice la función de monitorización para asegurarse de que un canal está libre antes de transmitir.

NOTA: esta función no se aplica a Capacity Plus y Linked Capacity Plus.

Procedimiento:

1. Mantenga pulsado el botón de **monitorización** programado y compruebe si hay alguna actividad.
2. Oirá actividad en la radio, silencio total o «ruido blanco» dependiendo de cómo esté programada la radio.
3. Si no oye actividad en la radio (significa que el canal está libre), pulse el botón **PTT** para hablar y suéltelo para escuchar.

Monitor permanente

Utilice la función de Monitorización permanente para supervisar de manera continua la actividad de un canal seleccionado.

NOTA: esta función no se aplica a Capacity Plus y Linked Capacity Plus.

Procedimiento:

1. Pulse el botón **Monitor permanente**.
2. La radio emite un tono de alerta y el indicador LED se ilumina en color amarillo fijo.
3. Pulse el botón **Monitor permanente** para desactivar el modo de monitorización permanente de la radio.
4. La radio emite un tono de alerta y el indicador LED se apaga.

Funciones avanzadas

Utilice esta guía de movimiento para obtener más información sobre las funciones avanzadas disponibles en la radio:

Listas de rastreo . . . . . página 30
Rastreo . . . . . página 31
Configuración del indicador de llamada . . . . . página 33
Funcionamiento de las alertas de llamada . . . . . página 33
Funcionamiento de emergencia . . . . . página 34
Privacidad . . . . . página 38
Controles de varios sitios . . . . . página 39
Operario aislado . . . . . página 40
Funciones de bloqueo por contraseña . . . . . página 40
Bluetooth . . . . . página 41
Sistema de repetición de rango automático (ARTS) . . . . . página 43
Programación a través del interfaz aire (OTAP) . . . . página 43
Herramientas . . . . . página 44

Listas de rastreo

Las listas de rastreo se crean y asignan a canales/grupos individuales. La radio busca actividad de voz alternando entre la secuencia canal/grupo especificada en la lista de rastreo del canal actual.

La radio soporta hasta 250 listas de rastreo, con un máximo de 16 miembros en cada lista. Cada lista de rastreo soporta una combinación de entradas analógicas y digitales.

NOTA: esta función no se aplica a Capacity Plus y Linked Capacity Plus.

Rastreo

Al comenzar un rastreo, la radio se desplaza por la lista de rastreo programada para el canal actual en busca de actividad de voz. El indicador LED parpadea en amarillo.

Durante un rastreo de modo dual, si se encuentra en un canal digital y la radio se acopla a un canal analógico, cambiará automáticamente del modo digital al analógico durante la llamada. Esto también sucede en la situación inversa.

Existen dos tipos de rastreos:

- **Rastreo de canal principal (manual)**: la radio rastrea todos los canales/grupos de la lista de rastreo. Al iniciar el rastreo, la radio puede (según la configuración) empezar automáticamente en el canal/grupo "activo" en el que se realizó el último rastreo o en el canal en el que se inició el rastreo.
- **Rastreo automático (automático)**: la radio empieza el rastreo automáticamente al seleccionar un canal/grupo que tiene activado el rastreo automático.

NOTA: esta función no se aplica a Capacity Plus y Linked Capacity Plus.

Inicio y detención del rastreo

Procedimiento:

1 Pulse el botón **Rastreo** programado.
O BIEN
Utilice el botón selector de canales para seleccionar un canal con la función de rastreo automático activada.

2 Cuando se activa el rastreo, el LED parpadea en amarillo y se oye un tono indicador positivo.
O BIEN
Cuando el rastreo se desactiva, el LED se apaga y se oye un tono indicador negativo.

Respuesta a una transmisión durante un rastreo

Durante el rastreo, la radio se detiene en un canal/grupo en el que detecte actividad. La radio se mantiene en ese canal durante un período de tiempo predeterminado, conocido como "tiempo muerto".

Procedimiento:

1 Mantenga la radio en posición vertical a una distancia de entre 2,5 y 5,0 cm (1 a 2 pulgadas) de la boca.

Si la función de Indicación de canal libre está habilitada, oirá un breve tono de alerta en el momento en que la radio transmisora libere el botón **PTT**, lo que indica que el canal ahora está disponible para poder responder.

2 Pulse el botón **PTT** durante el tiempo muerto. El indicador LED se ilumina en color verde fijo.

3 Espere hasta que acabe el tono de Permitir hablar (si está activado) y hable con claridad al micrófono.
O BIEN
Espere a que finalice el efecto local de **PTT** (si está activado) y hable con claridad al micrófono.

4 Suelte el botón **PTT** para escuchar.

5 Si no responde dentro del período de tiempo muerto, la radio vuelve a realizar el rastreo de otros canales/grupos.

Eliminación de canales con ruido

Si un canal produce llamadas no deseadas o ruidos de forma continua (lo que se llama un canal "con ruido"), se puede eliminar temporalmente de la lista de rastreo.

Esta posibilidad no se aplica al canal designado como canal seleccionado.

Procedimiento:

1 Cuando la radio "se acopla" a un canal no deseado o con ruido, pulse el botón **Elimin. canal de ruido** programado hasta que escuche un tono.

2 Suelte el botón **Elimin. canal de ruido**. El canal con ruido se elimina.

Restauración de canales con ruido

Procedimiento:
Para restaurar un canal con ruido eliminado, realice **una** de las siguientes acciones:

- Apague la radio y enciéndala de nuevo **O BIEN**,
- Detenga y reinicie el rastreo mediante el botón **Rastreo** programado **O BIEN**,
- Cambie el canal mediante el botón selector de canales.

Rastreo de aceptación

El rastreo de aceptación le proporciona un área amplia de cobertura en zonas donde hay múltiples estaciones base transmitiendo información idéntica en distintos canales analógicos.

La radio rastrea canales analógicos de múltiples estaciones base y lleva a cabo un proceso de votación para seleccionar la señal de mayor intensidad recibida. Una vez establecida la señal, la radio desactiva el silencio en las transmisiones desde la estación base.

El indicador LED parpadea en amarillo durante el funcionamiento del rastreo de aceptación.

Para responder a una transmisión durante un rastreo de aceptación, siga los mismos procedimientos que se indican en ***Respuesta a una transmisión durante un rastreo*** *en la página 31.*

Configuración del indicador de llamada

Puede activar o desactivar los tonos de timbre de una llamada privada recibida (consulte ***Encendido y apagado de tonos/ alertas de la radio*** en la página 45).

Aumento del volumen del tono de alarma

Su distribuidor puede programar la radio para que le avise continuamente cada vez que una llamada se quede sin responder. Esto se realiza mediante un aumento automático y progresivo del volumen del tono de alarma.

Esta función se conoce como Escalert.

Funcionamiento de las alertas de llamada

Los avisos de alertas de llamada le permiten avisar a un usuario determinado de radio para que vuelva a llamarle cuando pueda. Se puede acceder a esta función mediante un botón de **acceso de marcación rápida** programado.

Recepción y respuesta a una alerta de llamada

Procedimiento:

Cuando recibe un aviso de alerta de llamada:

1. Suena un tono repetitivo. El indicador LED parpadea en amarillo.
2. Pulse el botón **PTT** en los cuatro (4) segundos siguientes a la recepción de un aviso de alerta de llamada para responder a la llamada privada.

Realización de una alerta de llamada con el botón de acceso de marcación rápida

Procedimiento:

1. Pulse el botón de **acceso de marcación rápida** programado para realizar una llamada telefónica al ID predefinido.
2. El indicador LED se ilumina en color verde fijo cuando la radio envía la alerta de llamada.
3. Si se recibe la confirmación de alerta de llamada, suenan dos pitidos.
   O BIEN
   Si no se recibe la confirmación de alerta de llamada, suena un tono grave.

Funcionamiento de emergencia

Una alarma de emergencia se utiliza para indicar una situación crítica. Es posible iniciar una alarma de emergencia en cualquier momento y estado, incluso cuando haya actividad en el canal actual.

Su distribuidor puede establecer la duración de la pulsación del botón **Emergencia** programado, excepto para la pulsación larga, que es similar a la del resto de botones:

- Pulsación corta: entre 0,05 y 0,75 segundos
- Pulsación larga: entre 1,00 y 3,75 segundos

El botón **Emergencia** se asigna junto con la función Emergencia Enc./Apag. Póngase en contacto con su distribuidor para obtener información acerca del funcionamiento asignado al botón **Emergencia**.

*Si la pulsación corta del botón **Emergencia** está asignada a la activación del modo de emergencia, la pulsación larga se asignará a la salida del modo de emergencia.*

*Si la pulsación larga del botón **Emergencia** está asignada a la activación del modo de emergencia, la pulsación corta se asignará a la salida del modo de emergencia.*

La radio soporta **tres** alarmas de emergencia:

- Alarma de emergencia
- Alarma de emergencia con llamada
- Alarma de emergencia con transmisión de voz posterior

Además, todas las alarmas tienen los siguientes tipos:

- **Normal**: la radio transmite una señal de alarma y utiliza un indicador visual o sonoro.
- **Silencio**: la radio transmite una señal de alarma sin utilizar ningún indicador sonoro ni visual. La radio recibe llamadas sin ningún sonido a través del altavoz de la radio hasta que se pulsa el botón **PTT** para iniciar la llamada.
- **Silencio con Voz**: la radio transmite una señal de alarma sin ningún indicador sonoro ni visual, pero permite que las llamadas entrantes suenen a través del altavoz de la radio.

Solo se puede asignar **una** de las alarmas de emergencia anteriores al botón **Emergencia** programado.

Recepción de una alarma de emergencia

Cuando la radio recibe una alarma de emergencia, suena un tono y el indicador LED parpadea en rojo hasta que abandone el modo de emergencia. Realice una de las siguientes acciones para silenciar el tono:

- Pulse el botón **PTT** para llamar al grupo de radios que recibió la alarma de emergencia.
- Pulse cualquier botón programable.
- Salga del modo de emergencia.

- La radio detecta automáticamente la alarma de emergencia (si está activada).

Salida del modo de emergencia después de recibir la alarma de emergencia

Para salir del modo de emergencia, realice una de las siguientes acciones:

- Cambiar el canal.
- Apagar la radio.
- Pulsar el botón **Emergencia ap.**
- Pulsar el botón **Emergencia en.** Esta acción eliminará la indicación de alarma e iniciará una transmisión de emergencia.

Envío de una alarma de emergencia

Esta función permite enviar una alarma de emergencia, una señal que no sea de voz, que activa una indicación de alerta en un grupo de radios.

Procedimiento:

1. Pulse el botón **Emergen. enc.** programado.
2. El indicador LED se ilumina en color verde fijo.
3. Cuando se recibe la confirmación de alarma de emergencia, suena el tono de emergencia. El indicador LED parpadea en verde.
   O BIEN
   Si su radio no recibe ninguna confirmación de la alarma de emergencia, tras agotar todos los reintentos, suena un tono grave.
4. La radio sale del modo de alarma de emergencia.

Si la radio está ajustada en Silencio, no mostrará ningún indicador sonoro o visual durante el modo de Emergencia.

Envío de una alarma de emergencia con llamada

Esta función permite enviar una alarma de emergencia a un grupo de radios. Tras el reconocimiento de una radio que esté dentro del grupo, el grupo de radios puede comunicarse a través de un canal de emergencia programado.

Procedimiento:

1. Pulse el botón **Emergen. enc.** programado.
2. El indicador LED se ilumina en color verde fijo.
3. Cuando se recibe la confirmación de alarma de emergencia, suena el tono de emergencia. El indicador LED parpadea en verde.
4. Mantenga la radio en posición vertical a una distancia de entre 2,5 y 5,0 cm (1 a 2 pulgadas) de la boca.

5 Pulse el botón **PTT** para realizar la llamada. El indicador LED se ilumina en color verde fijo.

6 Espere hasta que acabe el tono de Permitir hablar (si está activado) y hable con claridad al micrófono.
O BIEN
Espere a que finalice el efecto local de **PTT** (si está activado) y hable con claridad al micrófono.

7 Suelte el botón **PTT** para escuchar.

8 Cuando el canal esté libre para responder, sonará un tono de alerta corto (si la función de indicación de canal libre está activada). Para responder, pulse el botón **PTT**.
O BIEN
Una vez finalizada la llamada, pulse el botón **Emergencia ap.** para salir del modo de emergencia.

*Si la radio se ajusta en Silencio, no mostrará ningún indicador sonoro o visual durante el modo de Emergencia ni permitirá que ninguna llamada recibida suene a través del altavoz de la radio, hasta que se pulse el botón **PTT** para iniciar la llamada.*

*Si la radio está ajustada en Silencio con Voz, no mostrará ningún indicador sonoro ni visual durante el modo de Emergencia, pero permitirá que las llamadas entrantes suenen a través del altavoz de la radio. El indicador solo aparecerá cuando pulse el botón **PTT** para iniciar o responder la llamada.*

Envío de una alarma de emergencia con transmisión de voz posterior

Esta función permite enviar una alarma de emergencia a un grupo de radios. El micrófono de la radio se activa de manera automática y le permite comunicarse con el grupo de radios sin tener que pulsar el botón **PTT**.

El estado de micrófono activado también se conoce como "micrófono de emergencia".

Si pulsa el botón **PTT** durante el período de transmisión del micrófono de emergencia programado, la radio ignora la pulsación de **PTT** y permanece en el modo de Emergencia.

NOTA: si pulsa el botón **PTT** mientras está conectado el micrófono de emergencia y sigue pulsándolo después de que haya terminado esta conexión, la radio seguirá transmitiendo hasta que suelte el botón **PTT**.

Procedimiento:

1 Pulse el botón **Emergen. enc.** programado.

2 El indicador LED se ilumina en color verde fijo.

3 Cuando suene un tono, hable con claridad al micrófono. Cuando se haya activado el micrófono de emergencia, la radio automáticamente empieza a transmitir sin necesidad de pulsar **PTT** y hasta que termine la conexión del micrófono de emergencia.
Durante la transmisión, el indicador LED se ilumina en verde fijo.

4 La radio detiene automáticamente la transmisión:
Cuando caduca la duración del ciclo entre el micrófono de emergencia conectado y las llamadas recibidas, si el modo de ciclo de emergencia está activado.
O BIEN
Cuando termina la conexión del micrófono conectado, si el modo de ciclo de emergencia está desactivado.

5 Para volver a transmitir, pulse el botón **PTT**.
O BIEN
Pulse el botón **Emergencia ap.** programado para salir del modo de emergencia.

*Si la radio se ajusta en Silencio, no mostrará ningún indicador sonoro o visual durante el modo de Emergencia ni permitirá que ninguna llamada recibida suene a través del altavoz de la radio, hasta que finalice el período de transmisión del micrófono de emergencia programado y se pulse el botón **PTT**.*

*Si la radio se ajusta en Silencio con Voz, no mostrará ningún indicador sonoro ni visual durante el modo de Emergencia cuando esté realizando la llamada con el micrófono de emergencia, pero permitirá que se emita sonido a través del altavoz de la radio cuando la radio de destino responda una vez que el período de transmisión del micrófono de emergencia haya finalizado. Los indicadores solo aparecerán cuando pulse el botón **PTT**.*

NOTA: si se produce un error en la solicitud de la alarma de emergencia, la radio no intenta enviar de nuevo la solicitud y entra directamente en el estado de micrófono de emergencia.

Reinicio del modo de emergencia

NOTA: esta función solo se aplica a la radio que envía la alarma de emergencia.

Esto puede ocurrir en dos casos:

- Si cambia de canal mientras la radio se encuentra en modo de emergencia. Esto finaliza el modo de emergencia. Si está activada la alarma de emergencia en este canal nuevo, la radio vuelve a iniciar la emergencia.
- Si pulsa el botón que ha programado como **Emergencia enc.** durante un estado de transmisión/inicio de emergencia. Esto provoca que la radio salga de este estado y vuelva a iniciar la emergencia.

Salida del modo de emergencia tras enviar la alarma de emergencia

NOTA: esta función solo se aplica a la radio que envía la alarma de emergencia.

La radio sale del modo de emergencia cuando se da **una** de las siguientes circunstancias:

- Si se recibe la confirmación de alarma de emergencia (solo para **Alarma de emergencia**) **O BIEN**,
- Si se recibe un telegrama de salida de emergencia **O BIEN**,
- Si se han agotado todos los intentos de enviar la alarma **O BIEN**,
- Se pulsa el botón **Emergencia ap.**
- Apaga la radio y la vuelve a encender si se ha programado que la radio permanezca en el canal de emergencia incluso después de recibir la confirmación.

NOTA: si la radio se apaga, saldrá del modo de emergencia. La radio no volverá a iniciar automáticamente el modo de Emergencia cuando se vuelva a encender.

Privacidad

Si está activada, esta función ayuda a evitar que los usuarios no autorizados escuchen conversaciones en un canal mediante el uso de una solución de cifrado basada en software. Las partes de identificación de señales y del usuario de una transmisión no se cifran.

La radio debe tener la privacidad activada en el canal para enviar una transmisión con la privacidad activada, aunque no es un requisito necesario para recibir una transmisión. Mientras se encuentra en un canal con la privacidad activada, la radio puede recibir transmisiones claras (descodificadas).

La radio soporta dos tipos de privacidad:

- Privacidad básica
- Privacidad mejorada

Solo se puede asignar a la radio **UNO** de los tipos de privacidad mencionados anteriormente.

Para descodificar una llamada o una transmisión de datos que tiene la privacidad activada, la radio debe estar programada para tener la misma clave de privacidad (para Privacidad básica) O BIEN, el mismo valor de clave e ID de clave (para Privacidad mejorada) que la radio transmisora.

Si la radio recibe una llamada cifrada con una clave de privacidad distinta O BIEN, un valor de clave e ID de clave distintos, el usuario oirá una transmisión distorsionada (Privacidad básica) o nada en absoluto (Privacidad mejorada).

El indicador LED se ilumina en color verde fijo mientras la radio transmite y parpadea rápidamente cuando recibe una transmisión con la función de privacidad activada.

NOTA: puede que algunos modelos de radio no ofrezcan esta función de privacidad. Póngase en contacto con el distribuidor o el administrador del sistema para obtener más información.

Procedimiento:
Pulse el botón **Privac.** programado para activar o desactivar esta función.

Controles de varios sitios

Estas funciones están disponibles cuando el canal actual de la radio forma parte de una configuración de conexión del sitio IP o Linked Capacity Plus.

NOTA: consulte ***Conexión del sitio IP*** en página 13 y ***Linked Capacity Plus*** en página 15 para obtener más información acerca de estas configuraciones.

Inicio de una búsqueda de sitio automática

NOTA: la radio **solo** rastrea un nuevo sitio si la señal actual es débil o cuando la radio no puede detectar ninguna señal procedente del sitio actual. Si el valor RSSI es fuerte, la radio permanece en el sitio actual.

Procedimiento:

1. Pulse el botón **Bloq. sitio Enc./Apag.** programado.
2. Suena un tono.
3. El indicador LED amarillo parpadea rápidamente cuando la radio está buscando un nuevo sitio y se apaga en el momento en el que lo encuentra.

*La radio también realiza una búsqueda de sitios automática (el sitio se desbloquea) al pulsar el botón **PTT** o durante la transmisión de datos si el canal actual (un canal de varios sitios con una lista de navegación adjunta) está fuera del alcance.*

Interrupción de una búsqueda de sitio automática

Cuando la radio está buscando de forma activa un nuevo sitio:

Procedimiento:

1. Pulse el botón **Bloq. sitio Enc./Apag.** programado.
2. Suena un tono y el indicador LED se apaga.

Inicio de una búsqueda de sitio manual

Procedimiento:

1. Pulse el botón **Nav. man. sit.** programado.
2. Suena un tono y el indicador LED parpadea en verde.
3. Se oye un tono indicador positivo y el LED se apaga, lo que indica que la radio se ha bloqueado en un sitio.
   O BIEN
   Se oye un tono indicador negativo y el LED se apaga, lo que indica que la radio no se puede bloquear en un sitio.

Operario aislado

Esta función solicita que se envíe un mensaje de emergencia si no hay actividad del usuario durante un período de tiempo predefinido, como cualquier pulsación de un botón de la radio o activación del selector de canales.

Tras un período programado de tiempo de inactividad por parte del usuario, la radio avisa de antemano al usuario a través de un indicador de audio cuando el temporizador de inactividad se agota.

Si el usuario sigue sin confirmarlo antes de que se agote el temporizador de recordatorio predefinido, la radio inicia una alarma de emergencia.

Únicamente se asigna a esta función **una** de las siguientes alarmas de emergencia:

- Alarma de emergencia
- Alarma de emergencia con llamada
- Alarma de emergencia con transmisión de voz posterior 

La radio permanece en el estado de emergencia permitiendo que se emitan mensajes de voz hasta que se realice una acción. Consulte ***Funcionamiento de emergencia*** en la página 34 para obtener información sobre las formas de salir de Emergencia.

NOTA: esta función se limita a las radios con esta función activada. Póngase en contacto con el distribuidor o el administrador del sistema para obtener más información.

Funciones de bloqueo por contraseña

Si está activada, esta función le permite acceder a la radio mediante la introducción de una contraseña durante el encendido. Utilice el botón selector de canales y los tres botones laterales para introducir la contraseña (consulte ***Linked Capacity Plus página 15*** en la página 8):

- Las posiciones 1 a 9 del botón selector de canales representan los números del 1 al 9; la posición 10 representa el número 0.
- Los botones laterales 1 y 2 representan los números del 1 al 2.

Acceso a la radio mediante contraseña

Procedimiento:

1. Encienda la radio.
2. Oirá un tono continuo.
3. Utilice el **botón selector de canales** para introducir el primer dígito de la contraseña.
4. Pulse el botón lateral 1 o 2 para introducir cada uno de los tres dígitos restantes de la contraseña. Se oye un indicador positivo con cada pulsación de los botones laterales. Cuando se introduce el segundo dígito de la contraseña, la radio ignora cualquier cambio de posición del **botón selector de canales**.
5. Tras introducir el último dígito de la contraseña de cuatro dígitos, la radio comprueba automáticamente la validez de la misma.
   Si la contraseña es correcta:

La radio se encenderá. Consulte ***Encendido de la radio*** en la página 6.
O BIEN
Si la contraseña es incorrecta:
Oirá un tono continuo. Repita los pasos del 1 al 3.
O BIEN
Tras la tercera contraseña incorrecta, la radio entra en estado de bloqueo. Suena un tono y el indicador LED parpadea dos veces de color amarillo.

La radio entra en estado de bloqueo durante 15 minutos y responde a las entradas del ***botón de encendido/apagado/volumen****.*

NOTA: en estado bloqueado, la radio no puede recibir ninguna llamada, ni siquiera las llamadas de emergencia.

Desbloqueo de la radio en estado de bloqueo

Procedimiento:
Espere 15 minutos. Repita los pasos del 1 al 4 indicados en ***Acceso a la radio mediante contraseña*** en la página 40.
O BIEN
Si ha apagado la radio durante el estado de bloqueo, enciéndala:

1. Suena un tono y el indicador LED parpadea dos veces de color amarillo.
2. Espere 15 minutos. Repita los pasos del 1 al 4 indicados en ***Acceso a la radio mediante contraseña*** en la página 40.

La radio reinicia el temporizador de 15 minutos del estado de bloqueo cuando enciende la radio.

Bluetooth

Esta función permite utilizar la radio con un dispositivo habilitado para Bluetooth (accesorio) mediante una conexión Bluetooth. La radio soporta dispositivos habilitados para Bluetooth de Motorola y COTS (disponibles en el mercado).

La conexión Bluetooth funciona dentro de un rango de 10 metros de la línea de visión. Esta es una línea sin obstáculos entre la radio y el dispositivo habilitado para Bluetooth.

No es aconsejable dejar la radio lejos y esperar que el dispositivo habilitado para Bluetooth funcione con un alto grado de fiabilidad cuando están separados.

En las zonas periféricas de recepción, la calidad tanto del tono como de la voz comenzará a sonar "distorsionada" o "entrecortada". Para corregir este problema, tan solo debe colocar la radio y el dispositivo habilitado para Bluetooth más cerca el uno del otro (dentro del rango de 10 metros definido) para volver a recibir el audio con claridad. La función Bluetooth de la radio tiene una potencia máxima de 2,5 mW (4 dBm) dentro del rango de 10 metros.

La radio puede soportar hasta 3 conexiones Bluetooth simultáneas con dispositivos habilitados para Bluetooth de tipos únicos. Por ejemplo, un auricular, un escáner y un dispositivo de PTT solo (POD). Las múltiples conexiones con dispositivos habilitados para Bluetooth del mismo tipo no están soportadas.

Consulte el manual de usuario del dispositivo habilitado para Bluetooth correspondiente para obtener más información sobre todas sus capacidades.

Búsqueda y conexión con un dispositivo Bluetooth

Procedimiento:

1. Encienda el dispositivo habilitado para Bluetooth y colóquelo en modo de acoplamiento. Consulte el manual del usuario del dispositivo habilitado para Bluetooth correspondiente.
2. En la radio, pulse el botón **Conexión Bluetooth** programado.
3. Suena un tono y el indicador LED parpadea en amarillo.
4. Su dispositivo habilitado para Bluetooth puede requerir pasos adicionales para que se complete el acoplamiento. Consulte el manual del usuario del dispositivo habilitado para Bluetooth correspondiente.
5. Si se realiza correctamente, suena un tono positivo.
   O BIEN
   Si no se realiza correctamente, suena un tono indicador negativo.

No apague el dispositivo habilitado para Bluetooth durante el proceso de búsqueda y conexión, ya que podría cancelar la operación.

La radio se conecta al dispositivo habilitado para Bluetooth con intensidad de la señal más fuerte dentro del rango de alcance o a uno al que ya se haya conectado en una sesión anterior.

NOTA: es posible que sea necesario un código PIN que debe programarse en la radio antes de que pueda acoplarse con otros dispositivos. Para obtener más información, póngase en contacto con el distribuidor.

Desconexión de un dispositivo Bluetooth

Procedimiento:

1. Pulse el botón **Desconexión Bluetooth** programado.
2. Cuando se desconecta suena un tono indicador positivo.

Cambio de la salida de audio entre el altavoz interno de la radio y el dispositivo Bluetooth

Puede alternar la salida de audio entre el altavoz interno de la radio y el accesorio externo habilitado para Bluetooth.

Procedimiento:

1. Pulse el botón **Camb. audio BT** programado.

Suena un tono cuando la ruta de audio ha cambiado.

Sistema de repetición de rango automático (ARTS)

ARTS es una función solo analógica diseñada para informarle de que la radio está fuera del alcance de otras radios equipadas con ARTS.

Las radios equipadas con ARTS transmiten o reciben señales periódicamente para confirmar que se encuentran dentro del alcance de las otras. El distribuidor puede programar la radio para transmitir o recibir la señal ARTS.

La radio proporciona las siguientes indicaciones de estado:

- **Alerta de primera conexión**: se oye un tono.
- **Alerta dentro de alcance de ARTS**: se oye un tono, si se ha programado.
- **Alerta fuera de alcance de ARTS**: se oye un tono y el indicador LED parpadea rápidamente en rojo.

Programación a través del interfaz aire (OTAP)

El distribuidor puede actualizar la radio de forma remota, mediante OTAP, sin necesidad de estar conectado físicamente. Además, algunos ajustes también se pueden configurar mediante OTAP.

Mientras se ejecuta OTAP, el indicador LED parpadea en verde.

NOTA: cuando la radio está recibiendo datos de gran volumen, el canal está ocupado. Si pulsa el botón PTT en este momento, se oye un tono negativo.

Cuando termina la programación, se oye un tono y la radio se reinicia (se apaga y se enciende de nuevo).

Herramientas

Configuración del nivel del silenciador

Puede ajustar el nivel del silenciador de la radio para eliminar llamadas no deseadas con señales de baja intensidad o canales que tengan un ruido de fondo más alto de lo normal.

Configuración: Normal es el valor predeterminado. **Comprimido** elimina las llamadas no deseadas o el ruido de fondo. Sin embargo, las llamadas desde ubicaciones remotas también pueden eliminarse.

Procedimiento:

1. Pulse el botón **Silenciad.** programado.
2. Se oye un tono indicador positivo, que señala que la radio está funcionando en el modo de silenciador comprimido.
   O BIEN
   Se oye un tono indicador negativo, que señala que la radio está funcionando en el modo de silenciador normal.

Configuración del nivel de potencia

Puede cambiar la configuración de potencia de la radio entre alta y baja en cada uno de los canales.

Configuración: Alto permite la comunicación con radios situadas a una distancia considerable de usted. **Bajo** permite la comunicación con radios más cercanas.

Procedimiento:

1. Pulse el botón **Nivel potencia** programado.
2. Se oye un tono indicador positivo, que señala que la radio está transmitiendo a baja potencia.
   O BIEN
   Se oye un tono indicador negativo, que señala que la radio está transmitiendo a alta potencia.

Activación o desactivación de la función de transmisión activada por voz (VOX)

Esta función le permite iniciar una llamada de manos libres en un canal programado. La radio transmite automáticamente, durante un período de tiempo programado, cuando el micrófono del accesorio VOX detecta la voz.

Si se pulsa el botón **PTT** durante el funcionamiento de la radio, se desactivará la función VOX. Para volver a activar la función VOX, realice **una** de las siguientes acciones:

- Apague la radio y enciéndala de nuevo **O BIEN**,
- Cambie el canal mediante el botón selector de canales **O BIEN**,

- Siga el procedimiento que se indica a continuación.

NOTA: la activación y desactivación de esta función está limitada a las radios que tengan esta función activada. Póngase en contacto con el distribuidor o el administrador del sistema para obtener más información.

Procedimiento:
Pulse el botón **VOX** programado para activar o desactivar la función.

Si la función de tono de Permitir hablar está activada, utilice una palabra de activación que inicie la llamada. Espere hasta que acabe el tono de Permitir hablar antes de empezar a hablar con claridad al micrófono.

Activación y desactivación del supresor de respuesta acústica

Esta función le permite minimizar la respuesta acústica de las llamadas recibidas.

Procedimiento:

1. Pulse el botón **Supresor AF** programado.
2. Oirá un tono indicador positivo, que le informará de que el supresor de respuesta está activado.
   O BIEN
   Oirá un tono indicador negativo, que le informará de que la radio no ha podido activar el supresor de respuesta acústica.

Encendido y apagado de tonos/alertas de la radio

Puede activar y desactivar los tonos y alertas de la radio (excepto el tono de alerta de emergencia entrante) siempre que lo necesite.

Procedimiento:

1. Pulse el botón **Tonos/Alertas** programado.
2. Se oye un tono indicador positivo, que señala que todos los tonos y alertas están activados.
   O BIEN
   Se oye un tono indicador negativo, que señala que todos los tonos y alertas están desactivados.

Comprobación de la carga de la batería

Puede comprobar cuánta carga le queda a la batería.

Configuración: el indicador LED en amarillo fijo indica una carga media de la batería, mientras que el verde fijo indica una carga completa.

Procedimiento:
Pulse el botón de **carga de la batería** programado para ver la carga de la batería a través del indicador LED.

Anuncio de voz

Esta función permite a la radio indicar de forma sonora o mediante la pulsación de botón programable la zona o el canal que el usuario acaba de asignar. Este indicador de audio puede personalizarse según los requisitos del cliente. Esto es especialmente útil cuando el usuario tiene dificultades para leer el contenido que se muestra en la pantalla.

Utilice las siguientes funciones para activar o desactivar el anuncio de voz.

Procedimiento:

Pulse el botón **An. voz** programado.

Configuración de la función de reconocimiento de voz

La función de reconocimiento de voz solo puede habilitarse en MOTOTRBO Customer Programming Software (CPS). Si está activada, la función de indicador de voz se desactiva automáticamente, y viceversa. Póngase en contacto con el distribuidor o el administrador del sistema para obtener más información.

Esta función permite que la radio indique de forma sonora el contenido del mensaje de texto más reciente que ha recibido.

Procedimiento:

Pulse el botón programado **Reconocimiento de voz** para escuchar el mensaje de texto recibido.

Cambio de la salida de audio entre el altavoz interno de la radio y un accesorio con cables

Puede alternar la salida de audio entre el altavoz interno de la radio y el altavoz del accesorio con cables siempre que:

- El accesorio con cables con altavoz esté conectado.
- El audio no se dirija a un accesorio externo con Bluetooth.

Si se apaga la radio o se quita el accesorio, se restablece la salida de audio en el altavoz interno de la radio.

Procedimiento:

Pulse el botón programable Conmutación de audio para alternar la salida de audio entre el altavoz interno de la radio y el altavoz del accesorio con cables.

Activación o desactivación de la mejora del sonido

Puede activar esta función cuando esté hablando en un idioma que contenga muchas palabras con pronunciación alveolar (R vibrante).

Utilice las siguientes funciones para activar o desactivar la mejora del sonido.

Procedimiento:

Pulse el botón programado **Mejora sonido activado/ desactivado**.

GPS

El sistema de posicionamiento global (GPS) es un sistema de navegación vía satélite que determina la ubicación exacta de la radio.

Procedimiento:

Pulse el botón **GPS** programado para activar o desactivar la función.

Lista de recepción flexible

La lista de recepción flexible es una función solo digital (admitida en la actualidad en Capacity Plus y Linked Capacity Plus) que le permite crear y asignar miembros en la lista del grupo de conversación de recepción. La radio puede admitir un máximo de 16 miembros en la lista.

Puede habilitar o deshabilitar la lista de recepción flexible si es necesario.

Procedimiento:

1. Pulse el botón **Lista de recepción flexible** programado.
2. Cuando se activa la lista de recepción flexible, el indicador LED parpadea en amarillo y suena un tono indicador positivo.
   O BIEN
   Cuando se desactiva la lista de recepción flexible, el indicador LED se apaga y suena un tono indicador negativo.

Audio inteligente

La radio ajusta automáticamente el volumen de audio para superar el ruido de fondo actual del entorno, incluidas las fuentes de ruido estacionarias y no estacionarias. Esta función es de solo recepción y no afecta a la transmisión de audio.

NOTA: esta función no está disponible durante una sesión Bluetooth.

Utilice las siguientes funciones para activar o desactivar el audio inteligente.

Procedimiento:

Pulse el botón **Audio inteligente** programado para activar o desactivar la función.

Garantía de las baterías y de los cargadores

Garantía de fabricación

La garantía de fabricación ofrece una garantía contra los defectos de fabricación bajo condiciones normales de uso y servicio.

Todas las baterías MOTOTRBO	Dos (2) años
Cargadores IMPRES (de una unidad y múltiples, sin pantalla)	Dos (2) años
Cargadores IMPRES (múltiples con pantalla)	Un (1) año

Garantía de capacidad

La garantía de capacidad garantiza el 80 % de la capacidad nominal de la duración de la garantía.

Baterías de iones de litio (Li-Ion)	12 meses

Garantía limitada

PRODUCTOS DE COMUNICACIÓN DE MOTOROLA

I. ÁMBITO Y DURACIÓN DE LA GARANTÍA:

MOTOROLA SOLUTIONS, INC. (en adelante, "MOTOROLA") garantiza los Productos de comunicación fabricados por MOTOROLA que se indican a continuación (en adelante, el "Producto") contra defectos materiales y de fabricación con un uso y un servicio normales durante un período a contar a partir de la fecha de compra de acuerdo con las especificaciones siguientes:

Radios portátiles digitales de la serie DP	Dos (2) años
Accesorios del producto (sin incluir las baterías, los cargadores ni los accesorios Mag One)	Un (1) año
Accesorios Mag One	Seis (6) meses

MOTOROLA, a su discreción, reparará gratuitamente el Producto (con piezas nuevas o reacondicionadas), lo sustituirá (con un Producto nuevo o reacondicionado) o reembolsará el importe de compra del Producto durante el período de garantía siempre y cuando se devuelva de conformidad con las condiciones de la presente garantía. Las piezas o tarjetas sustituidas quedan garantizadas durante el período restante de garantía original pertinente. Todas las piezas sustituidas del Producto pasarán a ser propiedad de MOTOROLA.

MOTOROLA otorga la presente garantía limitada única y expresamente al comprador final y, por lo tanto, no se puede asignar o transferir a ninguna otra parte. Esta es la garantía completa del Producto fabricado por MOTOROLA. MOTOROLA no asume ninguna obligación ni responsabilidad por las adiciones o modificaciones realizadas a esta garantía, salvo en aquellos casos en que se ha acordado por escrito y hayan sido ratificadas por un representante de MOTOROLA.

Salvo acuerdo por separado entre MOTOROLA y el comprador final, MOTOROLA no garantiza la instalación, el mantenimiento ni el servicio del Producto.

MOTOROLA no puede responsabilizarse en ningún caso de los equipos auxiliares que no hayan sido suministrados por MOTOROLA, que estén conectados o se utilicen en conexión con el Producto ni del funcionamiento del Producto con cualquier equipo auxiliar y, en consecuencia, se excluyen expresamente de la presente garantía todos los equipos mencionados. Puesto que todos los sistemas que pueden utilizar el Producto son exclusivos, MOTOROLA renuncia a cualquier responsabilidad relativa al alcance, la cobertura o el funcionamiento del sistema en su conjunto en el marco de la presente garantía.

II. DISPOSICIONES GENERALES:

La presente garantía establece el pleno alcance de las responsabilidades de MOTOROLA en relación con el Producto. La reparación, la sustitución o el reembolso del importe de compra, a discreción de MOTOROLA, son las únicas vías de recurso. LA PRESENTE GARANTÍA PREVALECE DE FORMA EXCLUSIVA SOBRE TODAS LAS DEMÁS GARANTÍAS EXPRESAS. LAS GARANTÍAS IMPLÍCITAS, INCLUIDAS, SIN LIMITACIÓN ALGUNA, LAS GARANTÍAS IMPLÍCITAS DE COMERCIABILIDAD Y ADECUACIÓN PARA CUALQUIER PROPÓSITO EN PARTICULAR SE LIMITAN A LA DURACIÓN DE LA PRESENTE GARANTÍA LIMITADA. EN NINGÚN CASO, MOTOROLA SERÁ RESPONSABLE POR DAÑOS QUE EXCEDAN EL IMPORTE DE COMPRA DEL PRODUCTO, PÉRDIDA DE USO, PÉRDIDA DE TIEMPO, MOLESTIAS, PÉRDIDA COMERCIAL, PÉRDIDA DE BENEFICIOS O AHORROS, O CUALQUIER OTRO DAÑO INCIDENTAL, ESPECIAL O CONSECUENTE DERIVADO DEL USO O LA INCAPACIDAD DE UTILIZAR DICHO PRODUCTO, EN LA MEDIDA EN QUE LA LEY PERMITA EXONERAR DICHA RESPONSABILIDAD.

III. DERECHOS DE LEGISLACIONES ESTATALES:

DETERMINADOS ESTADOS NO PERMITEN LA EXCLUSIÓN O LA LIMITACIÓN POR DAÑOS INCIDENTALES O CONSECUENTES, O LA LIMITACIÓN SOBRE LA DURACIÓN DE UNA GARANTÍA IMPLÍCITA Y, EN CONSECUENCIA, ES POSIBLE QUE NO SE APLIQUEN LA LIMITACIÓN O LAS EXCLUSIONES DESCRITAS ANTERIORMENTE.

La presente garantía proporciona derechos legales específicos y, asimismo, existen otros derechos que pueden variar según el estado.

IV. OBTENCIÓN DEL SERVICIO DE GARANTÍA:

Para recibir el servicio de garantía, debe presentar una prueba de compra (que incluya la fecha de compra y el número de serie del componente del Producto), así como remitir o enviar el componente del Producto, el transporte y el seguro prepagado a un centro de servicio de garantía autorizado. MOTOROLA proporcionará el servicio de garantía a través de uno de sus centros de servicio de garantía autorizados. Para obtener su servicio de garantía, primero puede ponerse en contacto con la empresa a la que adquirió el Producto (por ejemplo, el distribuidor o el proveedor de servicios de comunicación).

V. ELEMENTOS NO CUBIERTOS POR LA GARANTÍA:

A) Defectos o daños resultantes del uso del Producto en un modo distinto al normal o habitual.

B) Defectos o daños producidos por un uso indebido, accidentes, agua o negligencia.

C) Defectos o daños producidos como resultado de pruebas incorrectas, el funcionamiento, el mantenimiento, la instalación, alteraciones, modificaciones o ajustes.

D) Rotura o deterioro de antenas, a menos que estén causados directamente por defectos materiales o de fabricación.

E) Un Producto sujeto a modificaciones, operaciones de desmontaje o reparaciones no autorizadas del Producto (incluidos, sin limitación alguna, la adición al Producto de equipos no suministrados por MOTOROLA) que afecten negativamente al rendimiento del Producto o interfieran con la inspección y la comprobación normales del Producto de MOTOROLA para la verificación de cualquier reclamación de garantía.

F) Un Producto sin número de serie o con el número de serie ilegible.

G) Las baterías recargables, si:

(1) Las juntas de la carcasa de la batería de pilas están rotas o muestran evidencia de manipulación.

(2) El daño o el defecto se debe a la recarga o al uso de la batería en equipos o servicios distintos del Producto para el que ha sido diseñado.

H) Costes de transporte al departamento de reparaciones.

I) Un Producto que, debido a la alteración ilegal o no autorizada del software/firmware del Producto, no funcione de acuerdo con las especificaciones publicadas por MOTOROLA o las etiquetas de certificación FCC vigentes del Producto en el momento en el que el Producto fue inicialmente distribuido por MOTOROLA.

J) Arañazos u otros daños en las superficies del Producto que no afecten al funcionamiento del Producto.

K) Desgaste normal y habitual.

VI. DISPOSICIONES SOBRE PATENTES Y SOFTWARE:

MOTOROLA defenderá, por cuenta propia, cualquier disputa legal en contra del comprador final en la medida en que se fundamente en la reclamación de que el Producto o sus piezas infringen una patente estadounidense; además, MOTOROLA compensará los costes y daños finalmente imputados al comprador final en el marco de cualquier disputa legal que se pueda atribuir a cualquiera de esas reclamaciones. No obstante, la defensa y los pagos están sujetos a los casos siguientes:

A) Que dicho comprador notifique inmediatamente y por escrito a MOTOROLA acerca de la reclamación.

B) Que MOTOROLA ostente el control exclusivo de la defensa de dicha disputa legal y de todas las negociaciones para su liquidación o acuerdo.

C) En caso de que el Producto o sus piezas se conviertan, o según MOTOROLA, puedan convertirse en objeto de alegación de incumplimiento de una patente estadounidense, el comprador permitirá a MOTOROLA, a su discreción y por cuenta propia, lograr que el comprador ostente el derecho de seguir utilizando el Producto o las piezas para su sustitución o modificación de modo que se convierta en no ilegítima, u otorgar al comprador un crédito por el Producto o sus piezas en concepto de depreciación y aceptar su restitución. La depreciación corresponderá a una cantidad anual invariable durante la vida útil del Producto o sus piezas, según establezca MOTOROLA.

MOTOROLA no será responsable de reclamaciones por el incumplimiento de patentes en función de la combinación del Producto o sus piezas suministrados de acuerdo con la presente licencia, en relación con el software, los aparatos o los dispositivos que no haya suministrado MOTOROLA. MOTOROLA tampoco acepta ninguna responsabilidad por el uso de equipos auxiliares o software que no hayan sido suministrados por MOTOROLA y que estén conectados o se utilicen en conexión con el Producto. Las disposiciones anteriores establecen la plena responsabilidad de MOTOROLA en relación con el incumplimiento de patentes por el Producto o cualquiera de sus partes.

Las leyes de los Estados Unidos y otros países conceden a MOTOROLA determinados derechos exclusivos sobre el software con copyright de MOTOROLA, como los derechos exclusivos para reproducir y distribuir copias de dicho software de MOTOROLA. El software de MOTOROLA se puede utilizar exclusivamente en el Producto en el que el software se incluyó originalmente y, por lo tanto, se prohíbe la sustitución, copia, distribución y modificación de cualquier forma de dicho software en ese Producto, así como el uso destinado a producir cualquier Producto derivado. Asimismo, se prohíbe cualquier otro uso, incluidas, sin limitación alguna, la alteración, modificación, reproducción, distribución o ingeniería inversa del software de MOTOROLA, así como el ejercicio de derechos en el software de MOTOROLA. No se concede ninguna licencia implícitamente, ni por impedimento legal ni de cualquier otra forma, por los derechos de patente o copyright de MOTOROLA.

VII. LEY APLICABLE:

La presente garantía se rige por las legislaciones del estado de Illinois, EE. UU.

Notas

TecniTran
Telecomunicaciones
www.tecnitran.es info@tecnitran.es
Teléfono: 91 610 66 78
Síguenos en

MOTOROLA

Motorola Solutions, Inc.

MOTOROLA, MOTO, MOTOROLA SOLUTIONS and
the Stylized M logo are trademarks or registered trademarks
of Motorola Trademark Holdings, LLC and are used under license.
All other trademarks are the property of their respective owners.
© 2013, 2014 Motorola Solutions, Inc. All rights reserved.
December 2014.

www.motorolasolutions.com/mototrbo

68012009018-BB