

PROFESSIONAL DIGITAL TWO-WAY RADIO

MOTOTRBO™ DP2600 LIMITED KEYPAD PORTABLE USER GUIDE

en | de-DE | fr-FR | it-IT | es-ES | tr | pl | ru | ar

Contenido

Información importante sobre seguridad..... 7

Versión del software.....8

Derechos de autor del software informático.....9

Precauciones de manipulación.... 10

Introducción..... 11

Cómo utilizar esta guía..... 11

Información que le puede ofrecer el distribuidor o administrador del sistema... 11

Preparación de la radio para su uso..... 12

Carga de la batería..... 12

Colocación de la batería..... 12

Colocación de la antena..... 13

Colocación del enganche para el cinturón.... 13

Instalación de la cubierta del conector universal (cubierta antipolvo)..... 14

Instalación del conector para accesorios..... 15

Encendido de la radio..... 15

Ajuste del volumen..... 16

Identificación de los controles de la radio..... 17

Controles de la radio..... 17

Controles de radio adicionales.....18

Botón PTT (pulsar para hablar)..... 18

Botones programables..... 19

Funciones asignables de la radio..... 19

Funciones asignables de configuración o herramientas..... 21

Acceso a las funciones programadas.....21
Identificación de los indicadores de estado...22
Iconos de pantalla.....22
Iconos de llamada.....24
Iconos del menú avanzado.....25
Iconos pequeños de aviso.....25
Iconos de Enviados 26
Indicador LED.....26
Tonos de audio.....28
Tonos de indicador.....28
Cambio entre modo analógico y digital convencionales.....29
IP Site Connect.....29
Capacity Plus.....30
Linked Capacity Plus.....31

Realización y recepción de llamadas.....32

Selección de una Zona.....32
Selección de un canal.....32
Recepción y respuesta a llamadas de radios.....33
Recepción y respuesta a llamadas de grupo.....33
Recepción y respuesta a llamadas privadas 34
Recepción de llamadas a todos 35
Recepción y respuesta a una llamada selectiva 36
Recepción y respuesta de una llamada telefónica 36
Realización de una llamada de radio..... 38
Realización de llamadas de grupo.....38
Realización de llamadas privadas 39
Realización de llamadas a todos 40
Realización de llamadas selectivas 41
Realización de llamadas telefónicas con el botón de acceso de marcación rápida.....42
Realización de llamadas telefónicas con el botón de teléfono programable 43
Interrupción de una llamada de radio 44
Modo directo.....45
Funciones de monitorización.....46
Monitorización de un canal.....46
Monitorización permanente.....46

Funciones avanzadas.....47
Verificación de radio..... 47
Envío de una verificación de radio.....47
Listas de rastreo..... 48
Visualización de una entrada en la lista de rastreo..... 48
Edición de la lista de rastreo.....48
Escaneo.....50
Inicio y detención del rastreo..... 51
Respuesta a una transmisión durante un rastreo..... 51
Eliminación de canales con ruido..... 52
Restauración de canales con ruido.....52
Rastreo de aceptación 52
Configuración de contactos..... 53
Realización de una llamada de grupo desde Contactos.....54
Realización de una llamada privada desde Contactos 54
Configuración de un contacto predeterminado 55
Configuración del indicador de llamada..... 56
Activación y desactivación de Timbres de llamada para Alertas de llamada 56
Activación y desactivación de timbres de llamada para llamadas privadas 56
Activación y desactivación de los Timbres de llamada para las Llamadas selectivas 57
Activación y desactivación de timbres de llamada para los mensajes de texto.....58
Asignación de tipos de timbre.....58
Aumento del volumen del tono de alarma.....59
Funciones del registro de llamadas.....59
Visualización de llamadas recientes...59
Eliminación de una llamada de la lista de llamadas..... 59
Visualización de detalles desde una lista de llamadas..... 60
Funcionamiento de las alertas de llamada.... 61
Recepción y respuesta a una alerta de llamada..... 61

Realización de una alerta de llamada desde la lista de contactos..... 61
Realización de una alerta de llamada con el botón de acceso de marcación rápida..... 62
Funcionamiento de emergencia..... 62
Envío de una alarma de emergencia..... 63
Envío de una alarma de emergencia con llamada.....64
Envío de una alarma de emergencia con transmisión de voz posterior 65
Reinicio del modo de emergencia.....66
Salida del modo de emergencia tras enviar la alarma de emergencia..... 67
Características de mensajería 67
Envío de mensajes de texto rápidos...67
Envío de un mensaje de texto con notas rápidas con el botón de acceso de marcación rápida.....67
Gestión de mensajes de texto que no se han podido enviar..... 68
Gestión de mensajes de texto enviados..... 69
Recepción de mensajes de texto.....72
Gestión de mensajes de texto recibidos..... 73
Codificación de mensajes analógicos 75
Envío de codificación de mensajes MDC al despachador..... 75
Envío de codificación de mensajes de 5 tonos a un contacto..... 76
Actualización de estado analógico 77
Envío de actualización de estado a un contacto predefinido..... 77
Visualización de detalles de un estado de 5 tonos..... 78
Privacidad 78
Seguridad..... 79
Deshabilitar radio.....80
Habilitar radio.....81
Operario aislado..... 83
Funciones de bloqueo por contraseña..... 83
Acceso a la radio mediante contraseña..... 83
Desbloqueo de la radio en estado de bloqueo..... 84

Activación o desactivación del bloqueo por contraseña..... 85
Cambio de la contraseña..... 85
Lista de notificaciones..... 86
Acceso a la lista de notificaciones..... 87
Sistema de repetición de rango automático (ARTS) 87
Programación a través del interfaz aire (OTAP)..... 87
Herramientas..... 88
Configuración del nivel del silenciador..... 88
Configuración del nivel de potencia.... 89
Ajuste del brillo de la pantalla..... 89
Activación o desactivación de la función de transmisión activada por voz (VOX)..... 90
Configuración del temporizador de la luz de fondo de la pantalla..... 91
Activación o desactivación de la luz de fondo..... 92
Encendido y apagado de tonos/alertas de la radio..... 93
Activación o desactivación del tono de alerta de encendido..... 93
Configuración del nivel de diferencia de volumen del tono de alerta..... 94
Activación o desactivación del tono Permiso para hablar..... 95
Idioma..... 95
Encendido y apagado del indicador LED..... 96
Encendido y apagado de la pantalla inicial..... 97
Activación o desactivación del indicador de voz..... 97
Configuración de la función de reconocimiento de voz..... 98
Reenvío de llamadas 99
Temporizador de menú..... 100
Micrófono AGC analógico (Mic AGC-A)..... 100
Micrófono AGC digital (Mic AGC-D). 101
Cambio de la salida de audio a través del botón programable..... 102
Audio inteligente..... 102
Activación y desactivación del supresor de respuesta acústica 103

Activación o desactivación de la mejora del sonido..... 104
Configuración del entorno de audio.. 105
Configuración de los perfiles de audio..... 105
Acceso a la información general de la radio..... 106
Comprobación de los valores de RSSI..... 108
Programación (FPP) del panel frontal..... 109
Garantía de las baterías y de los cargadores.....110
Garantía de fabricación..... 110
Garantía de capacidad..... 110
Garantía limitada.....111
PRODUCTOS DE COMUNICACIÓN DE MOTOROLA..... 111
I. ÁMBITO Y DURACIÓN DE LA GARANTÍA:..... 111
II. DISPOSICIONES GENERALES:..... 112
III. DERECHOS DE LEYES ESTATALES:.. 112
IV. OBTENCIÓN DEL SERVICIO DE GARANTÍA:..... 113
V. ELEMENTOS NO CUBIERTOS POR LA GARANTÍA:..... 113
VI. DISPOSICIONES DE PATENTES Y SOFTWARE:..... 114
VII. LEGISLACIÓN APLICABLE:.....115

Información importante sobre seguridad

Guía de exposición a radiofrecuencia y seguridad del producto para radios bidireccionales portátiles

¡ATENCIÓN!

Esta radio está exclusivamente restringida al uso laboral. Antes de utilizar la radio, lea la guía de exposición a radiofrecuencia y seguridad del producto para las radios bidireccionales portátiles, que contiene instrucciones importantes de funcionamiento para un uso seguro, así como información importante sobre la energía de radiofrecuencia y su control, en cumplimiento de las normas y normativas aplicables.

Para obtener una lista de las antenas, las baterías y otros accesorios aprobados por Motorola, visite el siguiente sitio web:

http://www.motorolasolutions.com

Versión del software

Todas las funciones que se describen en las secciones siguientes son compatibles con la versión de software **R02.40.00** o posterior.

Consulte *Verificación de la versión de firmware y de Codeplug* en la página 107 a fin de determinar la versión del software de la radio.

Consulte con su distribuidor o administrador del sistema para obtener más detalles acerca de todas las funciones compatibles.

Derechos de autor del software informático

Los productos de Motorola descritos en el presente manual pueden incluir programas informáticos de Motorola protegidos por derechos de copyright almacenados en memorias de semiconductores o en otro tipo de medios. La legislación de Estados Unidos y otros países reservan ciertos derechos exclusivos a favor de Motorola con respecto a los programas informáticos protegidos por derechos de copyright, incluidos, entre otros, el derecho exclusivo de copia y reproducción de cualquier modo de dichos programas informáticos. Por consiguiente, se prohíbe la copia, la reproducción, la modificación, el uso de técnicas de ingeniería inversa y la distribución de forma alguna de todo programa informático de Motorola protegido por derechos de copyright e incluido en los productos descritos en el presente manual, sin el consentimiento expreso por escrito de Motorola. Asimismo, la adquisición de los productos de Motorola no garantiza, de forma implícita ni explícita, por impedimento legal ni de ningún otro modo, ningún tipo de licencia en lo que respecta a los derechos de copyright, las patentes o las solicitudes de patentes de Motorola, excepto en los casos de uso de licencias normales y no excluyentes derivados de la ejecución de la ley en la venta de un producto.

La tecnología de codificación de voz AMBE+2™ que incluye este producto está protegida por derechos de propiedad intelectual, incluidos derechos de patente, copyrights y secretos comerciales de Digital Voice Systems, Inc.

Esta tecnología de codificación de voz tiene licencia exclusiva para su uso con este equipo de comunicaciones. Se prohíbe de forma explícita al usuario de esta tecnología descompilar, usar técnicas de ingeniería inversa, desmontar el código objeto o convertir de ninguna otra forma el código objeto en un formato legible.

EE. UU. patente de EE. UU. n.º 5.870.405, n.º 5.826.222, n.º 5.754.974, n.º 5.701.390, n.º 5.715.365, n.º 5.649.050, n.º 5.630.011, n.º 5.581.656, n.º 5.517.511, n.º 5.491.772, n.º 5.247.579, n.º 5.226.084 y n.º 5.195.166.

Precauciones de manipulación

La radio portátil digital de la serie MOTOTRBO cumple las especificaciones IP55, lo que le permite soportar condiciones adversas como el uso bajo lluvia o en un entorno donde hay polvo.

- Si la radio ha estado expuesta al agua o la lluvia, sacúdala para eliminar el agua que pudiera haber quedado dentro de la rejilla del altavoz, del puerto del micrófono y de la cubierta decorativa (si procede). Si quedara agua dentro de la rejilla del altavoz y el puerto del micrófono, la calidad del sonido podría verse afectada. Si la radio tuviera una cubierta decorativa y quedara agua en ella, podría provocar corrosión en los contactos de color dorado de la interfaz del conector compacto.
- Si el área de contacto de la batería de la radio ha estado expuesta al agua, limpie y seque los contactos de la batería tanto en la radio, como en la batería, antes de volver a colocarla. El agua residual podría provocar un cortocircuito en la radio.
- Si la radio ha estado expuesta a una sustancia corrosiva (por ejemplo, agua salada), enjuague la radio y la batería con agua dulce y seque ambos componentes.
- Para limpiar las superficies exteriores de la radio, utilice una solución diluida de detergente suave de lavavajillas y agua dulce (es decir, una cucharadita de detergente por cada 4 litros de agua).
- La radio con antena conectada correctamente se ha diseñado con una protección contra el polvo y el agua a baja presión proyectada con una boquilla de 6,3 mm de diámetro, a un caudal de 12,5 l/min, con una presión de 30 kN/m^2 y desde una distancia de 2,5 a 3 metros durante al menos 3 minutos. Rebasar cualquiera de estos límites o el uso de la radio sin antena, podría provocar daños en la radio.
- Al limpiar la radio, no utilice un pulverizador de chorro de alta presión, ya que podría provocar la filtración de agua en la radio.

Precaución: No desmonte la radio. Esto podría dañar las juntas de la radio y provocar filtraciones. El mantenimiento de la radio deberá realizarse únicamente en un servicio técnico equipado para probar y cambiar las juntas de la radio.

Introducción

Cómo utilizar esta guía

En esta Guía del usuario se explica el funcionamiento básico de los dispositivos MOTOTRBO portátiles.

Sin embargo, es posible que el distribuidor o el administrador del sistema hayan personalizado la radio para satisfacer sus necesidades. Póngase en contacto con el distribuidor o el administrador del sistema para obtener más información.

A lo largo de este documento, los iconos que se describen a continuación se utilizan para indicar las funciones admitidas con el modo analógico convencional o con el modo digital convencional:

	Indica una función disponible **solo en modo analógico** convencional.
	Indica una función disponible **solo en modo digital** convencional.

No se muestran iconos para las funciones que están disponibles en **ambos** modos convencionales; analógico y digital.

Información que le puede ofrecer el distribuidor o administrador del sistema

Puede consultar con su distribuidor o administrador del sistema lo siguiente:

- ¿Se ha programado la radio con canales convencionales predeterminados?
- ¿Qué botones se han programado para acceder a otras funciones?
- ¿Qué accesorios opcionales pueden satisfacer sus necesidades?
- ¿Cuáles son las prácticas recomendadas de uso de las radios para una comunicación eficaz?
- ¿Qué procedimientos de mantenimiento contribuirán a incrementar la vida útil de la radio?

Preparación de la radio para su uso

Carga de la batería

Importante: Cargue **SIEMPRE** la batería IMPRES con un cargador IMPRES para optimizar la vida útil de la batería y los valiosos datos de la batería. Las baterías IMPRES que se cargan exclusivamente con cargadores IMPRES reciben una ampliación de la garantía de seis meses sobre la duración de la garantía estándar de la batería de primera calidad Motorola.

La radio funciona con una batería de níquel-metal (NiMH) o una batería de iones de litio (Li-Ion). Para evitar daños y asegurar el cumplimiento de los términos de la garantía, cargue la batería utilizando un cargador Motorola *exactamente* tal como se describe en la guía del usuario del cargador.

Cargue una batería nueva 14 o 16 horas antes del primer uso para conseguir un mejor rendimiento.

Colocación de la batería

1 Alinee la batería con las guías de la parte posterior de la radio. Presione firmemente la batería y deslícela hacia arriba hasta que el cierre se coloque en su lugar.

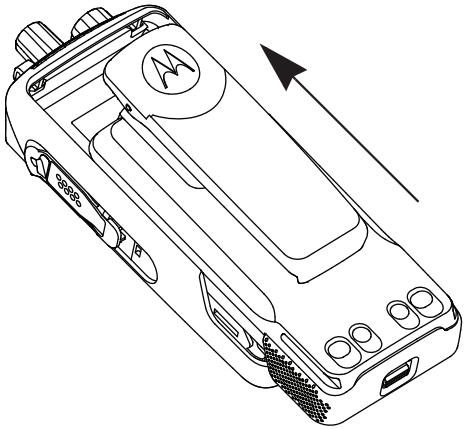

2 Para extraer la batería, apague la radio. Desplace el cierre de la batería (Ⓐ) hasta la posición de apertura, deslice la batería hacia abajo y sáquela de las guías.

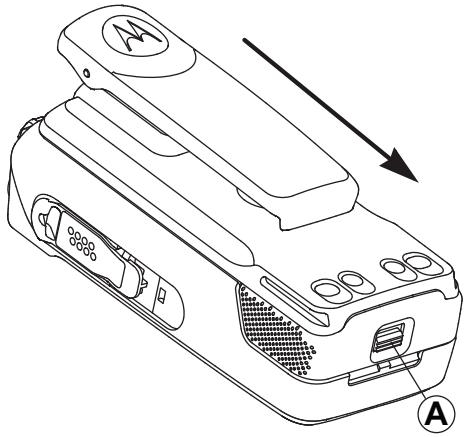

Colocación de la antena

Precaución: Si es necesario cambiar la antena, asegúrese de que se utilizan únicamente antenas MOTOTRBO. Si no lo hace así, la radio resultará dañada.

1 Con la radio apagada, coloque la antena en el receptáculo y gírela en el sentido de las agujas del reloj.

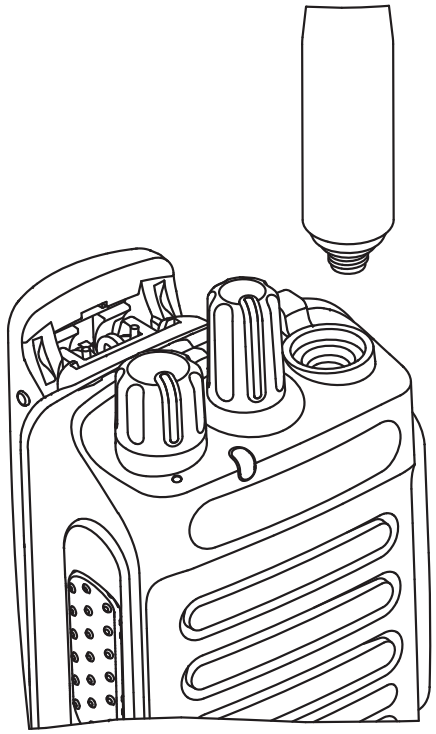

2 Para quitar la antena, gírela en el sentido contrario a las agujas del reloj.

Colocación del enganche para el cinturón

1 Para colocar el enganche para el cinturón, alinee las ranuras del enganche con las de la batería y empuje hacia abajo hasta que oiga un clic.

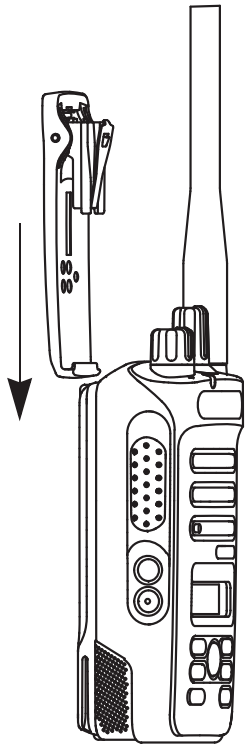

2 Para quitar el enganche para el cinturón, use una llave y saque la pestaña del enganche de cinturón de la batería. A continuación, deslice el enganche hacia arriba y extráigalo de la radio.

Instalación de la cubierta del conector universal (cubierta antipolvo)

El conector universal está situado en el lateral de la antena de la radio. Se utiliza para conectar los accesorios MOTOTRBO a la radio.

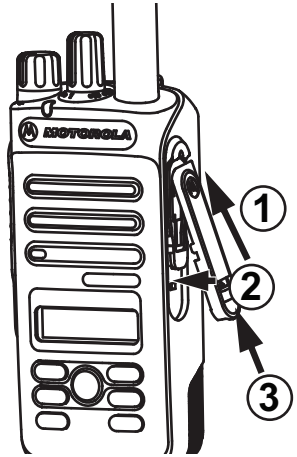

Inserte el extremo en ángulo en las ranuras que hay por encima del conector universal. Empuje la cubierta hacia abajo para fijar la cubierta para el polvo adecuadamente en el conector universal.

Fije la cubierta antipolvo a la radio empujando el cierre hacia arriba.

Para extraer la cubierta para el del conector universal, empuje el cierre hacia abajo. Levante la

cubierta y deslice hacia abajo la cubierta antipolvo para extraerla del conector universal.

Vuelva a colocar la cubierta antipolvo cuando no se esté utilizando el conector universal.

Instalación del conector para accesorios

El conector para accesorios se debe conectar al conector universal del lateral de la antena de la radio.

1 Para conectar el conector para accesorios, consulte los pasos que se muestran en el diagrama.

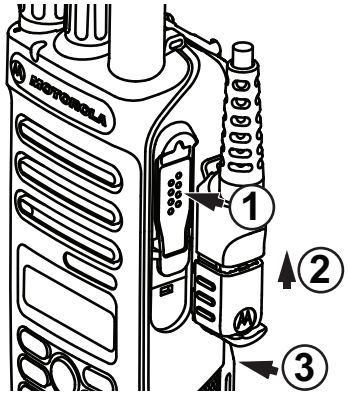

2 Para extraer el conector para accesorios, consulte los pasos que se muestran en el diagrama.

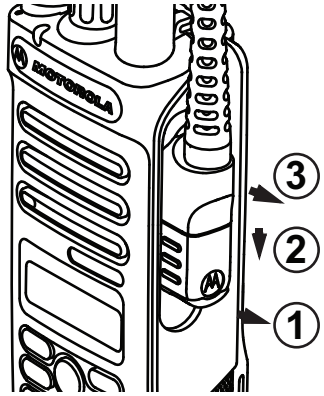

Encendido de la radio

Gire el **botón de encendido/apagado/volumen** en el sentido de las agujas del reloj hasta que oiga un clic. Verá un mensaje o una imagen de bienvenida.

El indicador LED parpadea verde fijo (Ⓐ) si se ha configurado que la retroiluminación se active automáticamente.

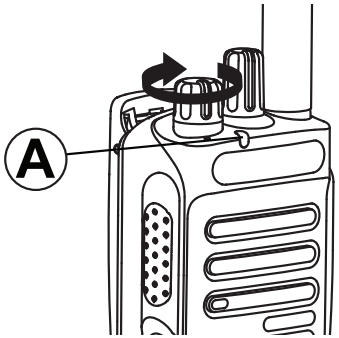

Nota: La pantalla de inicio no se ilumina durante el encendido si el indicador LED está deshabilitado (consulte *Encendido y apagado del indicador LED* en la página 96).

Suena un breve tono, que indica que la prueba de encendido se ha realizado correctamente.

Nota: No se oirá ningún tono de encendido si la función Tonos/Alertas de la radio está deshabilitada (consulte *Encendido y apagado de tonos/alertas de la radio* en la página 93).

Si la radio no se enciende, compruebe la batería. Asegúrese de que está cargada y conectada correctamente. Si la radio sigue sin encenderse, póngase en contacto con su distribuidor.

Para apagar la radio, gire este botón en el sentido contrario a las agujas del reloj hasta que oiga un clic.

Durante un breve periodo de tiempo se mostrará el mensaje `Powering Down` (Apagando) en la pantalla de la radio.

Ajuste del volumen

Para aumentar el volumen, gire el **mando de control de encendido/apagado/volumen** en el sentido de las agujas del reloj.

Para bajar el volumen, gire el mando en el sentido contrario al de las agujas del reloj.

Nota: La radio se puede programar para que presente una diferencia de volumen mínima cuando no se pueda bajar el nivel de volumen más allá del volumen mínimo programado. Póngase en contacto con el distribuidor o el administrador del sistema para obtener más información.

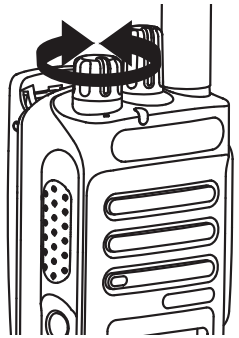

Identificación de los controles de la radio

Controles de la radio



1 Botón selector de canales
2 Mando de control de encendido/apagado/volumen
3 Indicador LED
4 Botón **PTT** (pulsar para hablar)
5 Micrófono
6 Botón lateral 1[1]
7 Botón lateral 2[1]
8 Botón de navegación izquierdo
9 Botón Menú
10 Botón del panel frontal P1[1]
11 Botón Aceptar
12 Botón del panel frontal P2[1]
13 Botón para volver e ir al inicio
14 Botón de navegación derecho
15 Pantalla
16 Altavoz
17 Conector universal para accesorios
18 Antena

[1] Estos botones son programables.

Controles de radio adicionales

Botón PTT (pulsar para hablar)

El botón **PTT** situado en un lateral de la radio (Ⓐ) tiene dos funciones principales:

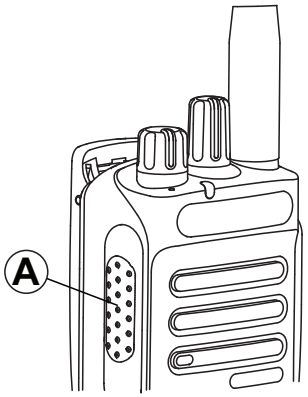

- En el transcurso de una llamada, el botón **PTT** permite que la radio transmita a las demás radios de la llamada.

  Mantenga pulsado el botón **PTT** para hablar. Suelte el botón **PTT** para escuchar.

  El micrófono se activa cuando se pulsa el botón **PTT.**

- Cuando no hay ninguna llamada en curso, el botón **PTT** se utiliza para realizar una nueva llamada (consulte *Realización de una llamada de radio* en la página 38).

Si el tono Permiso para hablar (consulte *Activación o desactivación del tono Permiso para hablar* en la página 95) está habilitado, espere a que finalice el tono de alerta breve antes de hablar.

Durante una llamada, si la función Indicación de canal libre está habilitada en la radio (la ha programado el distribuidor), oirá un breve tono de alerta en el momento en que la radio de destino (la radio que recibe la llamada) libere el botón PTT, lo que indica que el canal está disponible para contestar.

También escuchará un tono continuo de prohibición para hablar si se interrumpe la llamada, que le indica que debería soltar el botón **PTT**, por ejemplo, si la radio recibe una llamada de emergencia.

Botones programables

Su distribuidor puede definir los botones programables como accesos directos a funciones de la radio según la duración de la pulsación del botón:

- Pulsación corta: consiste en pulsar y soltar el botón rápidamente.
- Pulsación larga: consiste en pulsar y mantener pulsado el botón durante la duración programada.
- Pulsación continua: consiste en dejar pulsado el botón.

Nota: La duración programada de pulsación de botones se puede aplicar a todas las funciones o configuraciones de la radio o herramientas asignables. Consulte *Funcionamiento de emergencia* en la página 62 para obtener más información sobre la duración programada del botón de **Emergencia**.

Funciones asignables de la radio

Conmutación audio	Alterna la salida de audio entre el altavoz interno de la radio y el altavoz del accesorio con cables.
con conexión a tierra	Proporciona acceso directo a la lista de contactos.
Alerta de llamada	Permite acceder directamente a la lista de contactos para que pueda seleccionar un contacto al que enviarle una alerta de llamada.
Reenvío de llamadas	Activa o desactiva la transferencia de llamadas.
Registro de llamadas	Selecciona la lista del registro de llamadas.
Anuncio de canal	Reproduce mensajes de voz de anuncio de canal y de zona para el canal actual.
Emergencia	Dependiendo de la programación, inicia o cancela una llamada o una alarma de emergencia.
Audio inteligente	Permite activar o desactivar el Audio inteligente.
Navegación manual de sitios	Inicia la búsqueda de sitio manual.

Activar/Desactivar AGC de micrófono analógico	Activa o desactiva el control automático de ganancia (AGC) del micrófono interno.
servicio	Monitoriza un canal seleccionado en busca de actividad.
Notificaciones	Proporciona acceso directo a la lista de notificaciones.
Eliminación de canal con ruido	Elimina temporalmente de la lista de rastreo un canal no deseado, exceptuando el canal seleccionado. El canal seleccionado se refiere a la combinación de zona/canal seleccionada por el usuario desde la que se inicia el rastreo.
Acceso de marcación rápida	Inicia directamente una llamada privada, telefónica o de grupo predefinida, una alerta de llamada o un mensaje de texto rápido.
Monitorización permanente	Monitoriza un canal seleccionado por todo el tráfico de radios hasta que se desactiva la función.
Teléfono	Proporciona acceso directo a la lista de contactos del teléfono.
Privacidad	Activa o desactiva la privacidad.
Alias e ID de radio	Proporciona el ID y alias de radio
Verificación de radio	Determina si una radio se encuentra activa en un sistema.
Habilitar radio	Permite activar de forma remota una radio de destino.
Deshabilitar radio	Permite desactivar de forma remota una radio de destino.
Repetidor/habla-escucha	Alterna entre el uso de un repetidor y la comunicación directa con otra radio.
Escaneo	Permite activar o desactivar el rastreo

Activar/desactivar bloqueo de sitio	Al habilitarlo, la radio solo buscará el emplazamiento actual. Si se deshabilita, la radio busca otros emplazamientos además del actual.
Mensaje txt.	Selecciona el menú de mensajes de texto.
Desactivación remota de la interrupción de transmisión	Detiene un llamada en curso que se puede interrumpir para liberar el canal.
Activar/Desactivar anuncio de voz	Activa o desactiva el anuncio de voz.
Transmisión activada por voz (VOX)	Activa o desactiva VOX.
Zona	Permite seleccionar en una lista de zonas.

Funciones asignables de configuración o herramientas

Todos los tonos/ alertas.	Activa y desactiva todos los tonos y alertas.
Retroiluminación	Activa o desactiva la luz de fondo de la pantalla.
Brillo de luz de fondo	Ajusta el nivel de brillo.
Nivel de potencia	Alterna entre los niveles de potencia de transmisión alto y bajo.
Silenciador	Alterna el nivel del silenciador entre reducido y normal.

Acceso a las funciones programadas

Puede acceder a diversas funciones de la radio realizando una de las siguientes opciones:

[2] No disponible en Capacity Plus y Linked Capacity Plus



- Mediante una pulsación breve o larga de los botones programables correspondientes.
- Utilice los botones de navegación por el menú tal y como se explica a continuación:

1 Pulse para acceder al menú. Pulse el botón de desplazamiento por el menú (o) para acceder a las funciones del menú.

2 Pulse pulse el botón para seleccionar una función o acceder a un submenú.

3 Para retroceder un nivel en el menú o volver a la pantalla anterior, pulse el botón . pulse el botón unos segundos para volver a la pantalla de inicio.

Nota: Tras un periodo de inactividad, la radio sale automáticamente del menú y vuelve a la pantalla de inicio.

Identificación de los indicadores de estado

Iconos de pantalla

Los elementos siguientes son iconos que aparecen en la pantalla de la radio.

	**Indicador de intensidad de la señal recibida (RSSI)** El número de barras mostradas representa la intensidad de la señal de la radio. Cuatro barras indican la señal más intensa. Este icono solo se muestra durante la recepción.
	**servicio** Se está monitorizando el canal seleccionado.
	**Datos de gran volumen**

	La radio está recibiendo datos de gran volumen y el canal está ocupado.
	**Notificación** Faltan uno o varios eventos en la lista de notificaciones.
	**Nivel de potencia** La radio está configurada a potencia baja o la radio está configurada a potencia alta.
	**Desactivar tonos** Los tonos están desactivados.
	**Temporizador de retardo de programación a través del interfaz aire** Indica el tiempo que queda hasta el reinicio automático de la radio.
	**Escaneo**[3][4] La función de rastreo está habilitada.

	**Rastreo: Prioridad 1**[3][4] La radio detecta actividad en el canal/ grupo designado como Prioridad 1.
	**Rastreo: Prioridad 2**[3][4] La radio detecta actividad en canales o grupos designados como Prioridad 2.
	**Rastreo de aceptación** La función de rastreo de aceptación está habilitada.
	**Lista de recepción flexible** La lista de recepción flexible está habilitada.
	**Emergencia** La radio está en modo Emergencia.
	**Seguro** La función Privacidad está activada.

	**Inseguro** La función de Privacidad está desactivada.
	**Roaming**[3] La función de roaming entre sitios está habilitada.
	**Modo directo**[3][4] Si no hay un repetidor, la radio está configurada para establecer comunicación directa de radio a radio.
	**Batería** El número de barras (0-4) indica la carga restante en la batería. Parpadea cuando el nivel de la batería es bajo.

Iconos de llamada

Los siguientes iconos aparecen en la pantalla de la radio en el transcurso de una llamada. Estos iconos también aparecen en la lista Contactos para indicar el tipo de ID.

	**Llamada privada** Indica que hay una llamada privada en curso. En la lista de contactos, indica un alias (nombre) o ID (número) de suscriptor.
	**Llamada de grupo/a todos** Indica que hay una llamada de grupo o una llamada a todos en curso. En la lista de contactos, indica un alias (nombre) o ID (número) de grupo.
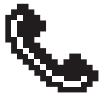	**Llamada telefónica como una llamada privada**

[3] No disponible en Capacity Plus
[4] No disponible en Linked Capacity Plus

	Indica que hay una llamada telefónica como una llamada privada en curso. En la lista de contactos, indica un alias (nombre) o ID (número) de teléfono.
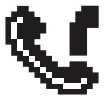	**Llamada telefónica como una llamada de grupo** Indica que hay una llamada telefónica como una llamada de grupo/llamada a todos en curso. En la lista de contactos, indica un alias (nombre) o ID (número) de teléfono.

Iconos del menú avanzado

Los siguientes iconos aparecen junto a los elementos de menú que ofrecen una elección entre dos opciones o como indicación de que hay un submenú que ofrece dos opciones.

	**Casilla de verificación (vacía)** Indica que la opción no está seleccionada.
	**Casilla de verificación (marcada)** Indica que la opción está seleccionada.
	**Recuadro negro sólido** Indica la opción seleccionada para el elemento de menú con un submenú.

Iconos pequeños de aviso

Los siguientes iconos aparecen momentáneamente en la pantalla de la radio después de que se lleve a cabo una acción para realizar una tarea.

	**Transmisión correcta (positivo)** La acción se ha realizado correctamente.
	**Transmisión fallida (negativo)** Error al realizar la acción.
	**Transmisión en progreso (transición)**

	Transmitiendo. Este icono se ve antes de la indicación de Transmisión correcta o Transmisión fallida.

Iconos de Enviados

Los iconos que se indican a continuación aparecen en la esquina superior derecha de la pantalla de la radio en la carpeta de elementos enviados.

O BIEN	**Enviado correctamente** El mensaje de texto se ha enviado correctamente.
O BIEN	**Error de envío** No se ha podido enviar el mensaje de texto.
O BIEN	**En curso** • El mensaje de texto para un alias o ID de grupo está pendiente de transmisión. • El mensaje de texto para un alias o ID de suscriptor está pendiente de transmisión y, a continuación, se espera confirmación.

Indicador LED

El indicador LED (Ⓐ) muestra el estado de funcionamiento de la radio.

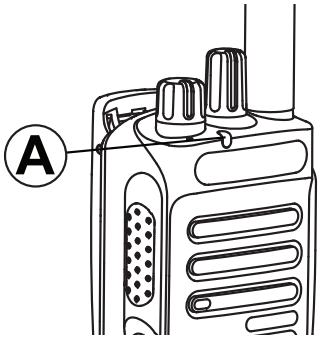

Rojo intermitente	La radio está transmitiendo con la batería baja, está

	recibiendo una transmisión de emergencia o ha fallado la autocomprobación al encenderse, o bien está fuera del alcance si la radio está configurada con un sistema de repetición de rango automático.
Amarillo fijo	La radio está supervisando un canal convencional. También indica una buena carga de la batería al (Carga de la batería) programable (Encendido/ apagado/Información).
Parpadeo en amarillo	La radio rastrea actividad o recibe una alerta de llamada, la lista de recepción flexible está habilitada o bien todos los canales de Linked Capacity Plus están ocupados.
Parpadeo doble en amarillo	La radio ya no está conectada al repetidor mientras está en Capacity Plus o en Linked Capacity Plus; todos los canales Capacity Plus o Linked Capacity Plus están ocupados.
Verde fijo	La radio se está encendiendo o está transmitiendo. También indica la carga completa de la batería cuando se pulsa el botón programable (Carga de la batería) (Encendido/ apagado/Información).
Verde intermitente	La radio se está encendiendo, está recibiendo datos o una llamadasin la privacidad activada, está detectando actividad, o está recuperando transmisiones

	inalámbricas de programación .
Parpadeo verde rápido	La radio está recibiendo una llamada o datos con la función de privacidad habilitada.

Nota: En modo convencional, cuando el indicador LED parpadea en verde, indica que la radio detecta actividad a través del interfaz aire. A causa de la naturaleza del protocolo digital, puede que esta actividad afecte al canal programado de la radio.

En Capacity Plus y Linked Capacity Plus, no hay indicación LED cuando la radio está detectando actividad a través del interfaz aire.

Tonos de audio

Los tonos de audio le proporcionan indicaciones sonoras del estado de la radio o de la respuesta de la radio a los datos recibidos.

Tono continuo 	Un sonido monótono. Suena continuadamente hasta que finaliza.
Tono periódico 	Suena periódicamente dependiendo de la duración que haya establecido la radio. El tono empieza, se para y se repite.
Tono repetitivo 	Suena un único tono que se repite hasta que lo apaga el usuario.
Tono momentáneo 	Suena solo una vez durante un breve periodo de tiempo establecido por la radio.

Tonos de indicador

Tono agudo		Tono grave	

	Tono indicador positivo
	Tono indicador negativo

Cambio entre modo analógico y digital convencionales

Cada canal de la radio se puede configurar como un canal analógico convencional o un canal digital convencional. Utilice el botón selector de canales (Ⓐ) para cambiar entre un canal analógico o uno digital.

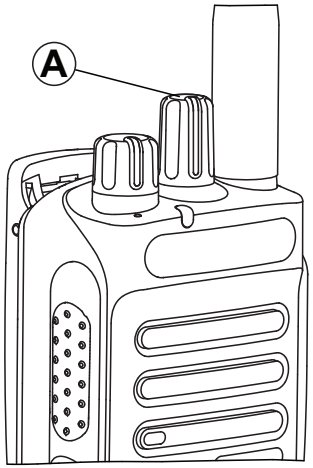

Al cambiar de modo digital a modo analógico, algunas funciones dejarán de estar disponibles. Los iconos de las funciones digitales (como Mensajes) reflejan este cambio y aparecen atenuados. Las funciones deshabilitadas aparecen ocultas en el menú.

La radio también tiene funciones disponibles para los modos analógico y digital. Sin embargo, las pequeñas diferencias en la forma de funcionar de cada función **no** afectan al funcionamiento de la radio.

Nota: La radio también cambia entre los modos analógico y digital durante un rastreo de modo doble (consulte *Escaneo* en la página 50).

IP Site Connect

Esta función permite que la radio amplíe la comunicación convencional más allá del alcance de un solo sitio mediante la conexión a diferentes sitios disponibles conectados a través de una red IP (Protocolo de Internet).

Si la radio está fuera de alcance con respecto a un sitio y entra en la de otro, se conecta al nuevo repetidor del sitio para enviar o recibir transmisiones de datos o llamadas. Según la configuración, esto se realiza de forma automática o manual.

Si la radio se ha configurado para hacerlo de forma automática, rastrea todos los sitios disponibles cuando la señal del sitio actual sea débil o cuando la radio no pueda detectar ninguna señal del sitio

actual. A continuación se ajusta al repetidor con el indicador de intensidad de la señal recibida (RSSI) más elevado.

En una búsqueda manual de sitio, la radio busca el siguiente sitio de la lista de navegación que tenga cobertura en ese momento (aunque tal vez no sea la señal más intensa) y se acopla a él.

Nota: Cada canal solo puede tener activado el rastreo o el desplazamiento, pero no ambas opciones al mismo tiempo.

Los canales que tengan esta función activada pueden añadirse a una lista de navegación particular. La radio busca los canales en la lista de navegación durante la operación de navegación automática para localizar el mejor sitio.

Una lista de navegación soporta un máximo de 16 canales (incluido el canal seleccionado).

Nota: no puede añadir ni eliminar manualmente una entrada de la lista de navegación. Póngase en contacto con el distribuidor o el administrador del sistema para obtener más información.

Capacity Plus

Capacity Plus es una configuración normal de un solo sitio del sistema de radio MOTOTRBO, que utiliza un conjunto de canales para que soporte cientos de usuarios y hasta 254 grupos. Esta función permite que la radio utilice de forma eficaz el número disponible de canales programados mientras se encuentra en el Modo Repetidor.

Oirá un tono indicador negativo si accede a una función que no esté disponible en Capacity Plus a través de una pulsación de un botón programable.

La radio también tiene funciones que están disponibles en el modo digital convencional, como Conexión del sitio IP, Capacity Plus y Linked Capacity Plus. Sin embargo, las pequeñas diferencias en la forma de funcionar de cada función **no** afectan al funcionamiento de la radio.

Póngase en contacto con el distribuidor o el administrador del sistema para obtener más información sobre esta configuración.

Linked Capacity Plus

Linked Capacity Plus es una configuración troncal de varios sitios y varios canales del sistema de radio MOTOTRBO que combina lo mejor de las configuraciones Capacity Plus y Conexión del sitio IP.

Linked Capacity Plus permite que su radio amplíe la comunicación normal más allá del alcance de un solo sitio mediante la conexión a diferentes sitios disponibles conectados a través de una red IP (protocolo de Internet). También proporciona una capacidad superior gracias al uso eficiente del número disponible de canales programados combinados que soporta cada uno de los sitios disponibles.

Si la radio está fuera de alcance con respecto a un sitio y entra en la de otro, se conecta al nuevo repetidor del sitio para enviar o recibir transmisiones de datos o llamadas. Según la configuración, esto se realiza de forma automática o manual.

Si la radio se ha configurado para hacerlo de forma automática, rastrea todos los sitios disponibles cuando la señal del sitio actual sea débil o cuando la radio no pueda detectar ninguna señal del sitio actual. A continuación se ajusta al repetidor con el indicador de intensidad de la señal recibida (RSSI) más elevado.

En una búsqueda manual de sitio, la radio busca el siguiente sitio de la lista de navegación que tenga cobertura en ese momento (aunque tal vez no sea la señal más intensa) y se acopla a él.

Cualquier canal con la configuración Linked Capacity Plus activada puede añadirse a una lista de navegación particular. La radio busca esos canales durante la operación de navegación automática para localizar los mejores sitios.

Nota: no puede añadir ni eliminar manualmente una entrada de la lista de navegación. Póngase en contacto con el distribuidor o el administrador del sistema para obtener más información.

De forma similar a Capacity Plus, los iconos de las funciones que no son aplicables a Linked Capacity Plus no están disponibles en el menú. Oirá un tono indicador negativo si intenta acceder a una función que no esté disponible en Linked Capacity Plus a través de una pulsación de un botón programable.

Póngase en contacto con el distribuidor o el administrador del sistema para obtener más información sobre esta configuración.

Realización y recepción de llamadas

Selección de una Zona

Una zona es un conjunto de canales. Su radio admite hasta 128 canales y 50 zonas, con un máximo de 16 canales por zona.

1 Acceda a la función Zona.

Controles de la radio	Pasos
Botón Zona programado	Pulse el botón **Zona** programado.
Menú de la radio	**1** para acceder al menú. **2** o para ir a Zona y Pulse OK para seleccionar.

La zona actual se muestra y aparece con un ✓.

2 Seleccione la zona deseada.

Control de radio	Pasos
o	o y desplácese a la zona deseada.

3 Pulse OK para seleccionar.
La pantalla muestra <Zone> Selected (<Zona> seleccionada) momentáneamente y vuelve a la pantalla de la zona seleccionada.

Selección de un canal

Las transmisiones se envían y reciben en un canal. En función de la configuración de la radio, cada canal se puede programar de forma distinta para admitir grupos de usuarios distintos o con funciones diferentes. Después de seleccionar la Zona correspondiente, seleccione el canal correspondiente que necesita para transmitir o recibir.

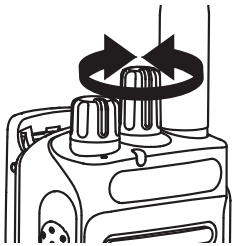

Una vez se muestre la zona (si tiene varias zonas en la radio), gire el mando selector de canales programado para seleccionar el canal.

Recepción y respuesta a llamadas de radios

Una vez que se haya mostrado el canal, el ID de suscriptor o el ID de grupo, podrá recibir y responder llamadas.

El indicador LED se ilumina en verdefijo mientras la radio está transmitiendo y parpadea en verde cuando está recibiendo.

Nota: El indicador LED se ilumina en verde fijo mientras la radio está transmitiendo y en verderápidamente cuando la radio está recibiendo una llamada que tiene la privacidad habilitada y parpadea en verde al recibir una llamada que no tiene la privacidad habilitada.

Para descodificar una llamada que tiene la privacidad habilitada, la radio debe tener la misma clave de privacidad O BIEN la misma clave e ID de clave (programadas por el distribuidor) que la radio transmisora (la radio desde la que recibe la llamada).

consulte *Privacidad* en la página 78 para obtener más información.

Recepción y respuesta a llamadas de grupo

Para recibir una llamada de un grupo de usuarios, la radio debe estar configurada como parte de ese grupo.

Si recibe una llamada de grupo (desde la pantalla de inicio), el indicador LED parpadea en verde. El icono de llamada de grupo aparece en la esquina superior derecha. La primera línea de texto muestra el alias de la llamada entrante. La segunda línea de texto muestra el alias de la llamada de grupo. La radio desactiva el silencio y las llamadas entrantes suenan a través del altavoz de la radio.

1 Mantenga la radio en posición vertical a una distancia de entre 2,5 y 5 cm (1-2 pulgadas) de la boca.

- Si la función Indicación de canal libre está activada, escuchará un tono de alerta corto en el momento en el que el radioteléfono transmisor suelte el botón **PTT**, indicando así que puede utilizarse el canal. Para responder, pulse el botón **PTT**.

- Si la función de interrupción de voz está activada, pulse el botón **PTT** para detener la llamada actual de la radio transmisora y liberar el canal para poder hablar o responder.

El indicador LED se ilumina en color verde fijo.

2 Espere hasta que acabe uno de los siguientes tonos (si está activado) y hable con claridad al micrófono.

- El tono Permitir hablar
- El efecto local de **PTT**.

3 Suelte el botón **PTT** para escuchar.

Si no hay actividad de voz durante un periodo de tiempo predeterminado, la llamada finalizará.

Consulte *Realización de llamadas de grupo* en la página 38 para obtener más información sobre cómo realizar una llamada de grupo.

Nota: Si la radio recibe una Llamada de grupo mientras no se encuentra en la pantalla de Inicio, permanece en la pantalla actual antes de responder la llamada.

Nota: Pulse el botón durante unos segundos para ir a la pantalla de Inicio y ver el alias de la persona que llama antes de responder.

Recepción y respuesta a llamadas privadas

Una llamada privada es una llamada de una radio individual a otra radio individual.

En función de cómo esté programada la radio,

- El indicador LED se ilumina momentáneamente en color amarillo fijo. A continuación, el indicador LED parpadea en verde.
- El indicador LED parpadea en verde.

La primera línea de texto muestra el icono de llamada privada. La segunda línea de texto muestra el alias de la llamada privada. La radio desactiva el silencio y las llamadas entrantes suenan a través del altavoz de la radio.

1 Mantenga la radio en posición vertical a una distancia de entre 2,5 y 5 cm (1-2 pulgadas) de la boca.

- Si la función Indicación de canal libre está activada, escuchará un tono de alerta corto en el momento en el que el radioteléfono

transmisor suelte el botón **PTT**, indicando así que puede utilizarse el canal. Para responder, pulse el botón **PTT**.

- Si la función de interrupción de voz está activada, pulse el botón **PTT** para detener la llamada actual de la radio transmisora y liberar el canal para poder hablar o responder.

El indicador LED se ilumina en color verde fijo.

2 Espere hasta que acabe el tono Permitir hablar (si está activado) y hable con claridad al micrófono.

3 Suelte el botón **PTT** para escuchar.

Si no hay actividad de voz durante un periodo de tiempo predeterminado, la llamada finalizará.

La pantalla muestra `Llam. final.`

Consulte *Realización de llamadas privadas* en la página 39 para obtener detalles sobre la realización de una llamada privada.

Recepción de llamadas a todos

Una llamada a todos es una llamada de una radio individual a todas las radios del canal. Se utiliza para realizar anuncios importantes que requieren la atención total del usuario.

Cuando recibe una llamada, suena un tono y el indicador LED parpadea en verde.

El icono de llamada de grupo aparece en la esquina superior derecha. La primera línea de texto muestra el alias de la llamada entrante. La segunda línea de texto muestra `Llmda.a todos`. La radio desactiva el silencio y las llamadas entrantes suenan a través del altavoz de la radio.

Una vez que la llamada a todos finaliza, la radio vuelve a la pantalla en la que se encontraba antes de recibir la llamada. Una llamada a todos no espera un tiempo predeterminado antes de finalizar.

Si la función de indicación de canal libre está activada, se escuchará un tono de alerta breve en el momento en el que la radio transmisora suelte el botón **PTT**, indicando así que puede utilizarse el canal.

No puede responder a una llamada a todos.

Nota: Consulte *Realización de llamadas a todos* en la página 40 para obtener más detalles sobre cómo realizar llamadas a todos.

Nota: La radio deja de recibir la llamada a todos si cambia a un canal distinto mientras está recibiendo la llamada. Durante una llamada a todos, **no** podrá utilizar ningún botón programado hasta que finalice la llamada.

Recepción y respuesta a una llamada selectiva

Una llamada selectiva es una llamada de una radio individual a otra radio individual. Se trata de una llamada privada en un sistema analógico.

Cuando reciba una llamada selectiva, el LED parpadea en verde. El icono de llamada privada aparece en la esquina superior derecha. La primera línea de texto muestra el alias de la llamada entrante, `Llamd. select.` o `Ale. con llam`. La primera línea de texto muestra el icono de la llamada privada. La radio muestra `Llamd. select.` o `Ale. con llam`. La radio desactiva el silencio y las llamadas entrantes suenan a través del altavoz de la radio.

1 Mantenga la radio en posición vertical a una distancia de entre 2,5 y 5 cm (1-2 pulgadas) de la boca.

2 Pulse el botón **PTT** para responder la llamada. El indicador LED se ilumina en color verde fijo.

3 Espere hasta que acabe el tono Permitir hablar (si está activado) y hable con claridad al micrófono.

4 Suelte el botón **PTT** para escuchar.

Si no hay actividad de voz durante un periodo de tiempo predeterminado, la llamada finalizará.

La pantalla muestra `Llam. final.`

Consulte *Realización de llamadas privadas* en la página 39 para obtener detalles sobre la realización de una llamada privada.

Recepción y respuesta de una llamada telefónica

Llamada telefónica como una llamada privada

Al recibir una llamada telefónica como una llamada privada, el icono de llamada telefónica aparece en la esquina superior derecha; la pantalla muestra el alias de la llamada entrante o `Llmda. teléf.`.

Si la función de llamada telefónica no está activada en la radio, `la primera línea de la pantalla muestra No disponible y` la radio silencia la llamada. La radio vuelve a la pantalla anterior al finalizar la llamada.

1 Pulse el botón **PTT** para hablar y suéltelo para escuchar.

2 Para finalizar la llamada, pulse .

Llamada telefónica como grupo a todos

Al recibir una llamada telefónica como una llamada de grupo, el icono de llamada telefónica de grupo aparece en la esquina superior derecha; la pantalla muestra el alias de grupo y `Llmda. teléf`.

Si la función de llamada telefónica no está activada en la radio, la primera línea de la pantalla muestra `No disponible` y la radio silencia la llamada. La radio vuelve a la pantalla anterior al finalizar la llamada.

1 Pulse el botón **PTT** para hablar y suéltelo para escuchar.

2 Para finalizar la llamada, pulse .

La pantalla muestra `Finalizando llamada`.

Si es correcta, se oye un tono y la pantalla muestra `Llam. final`.

Si no es correcta, la radio vuelve a la pantalla de llamada telefónica. Repita este paso finalice la llamada.

Llamada telefónica como una llamada a todos

Al recibir una llamada telefónica como una llamada a todos, el icono de llamada telefónica aparece en la esquina superior derecha, la pantalla muestra `Llmda. a todos` y `Llmda. teléf.`.

Si la función de llamada telefónica no está habilitada en la radio, la primera línea de la pantalla muestra `No disponible` y la radio silencia la llamada. La radio vuelve a la pantalla anterior al finalizar la llamada.

Nota: Al recibir una llamada telefónica como una llamada a todos, puede responder a la llamada o finalizarla únicamente si se asigna un tipo de llamada a todos al canal.

1 Pulse el botón **PTT** para hablar y suéltelo para escuchar.

2 Para finalizar la llamada, pulse .
La pantalla muestra `Finalizando llamada`.

Si es correcta, se oye un tono y la pantalla muestra `Todas llamds.` y `Llam. final.`

Si no es correcta, la radio vuelve a la pantalla de llamada telefónica. Repita este pasoo espere a que el usuario del teléfono finalice la llamada.

Realización de una llamada de radio

Después de seleccionar el canal, puede seleccionar un ID o alias de suscriptor, o el ID o alias de grupo, mediante el uso de:

- El canales.
- Un botón **One Touch Access** (Acceso de marcación rápida) programado (consulte *Realización de llamadas telefónicas con el botón de acceso de marcación rápida* en la página 42).
- Un botón programable: este método es solo para las llamadas telefónicas (consulte *Realización de llamadas telefónicas con el botón de teléfono programable* en la página 43).
- La lista de contactos (consulte *Configuración de contactos* en la página 53).

Nota: la radio debe tener la función de privacidad activada en el canal para enviar una transmisión con la privacidad activada. Únicamente las radios de destino que posean la misma clave de privacidad O BIEN el mismo valor de clave e ID de clave que su radio podrán descifrar la transmisión.

Nota: consulte *Privacidad* en la página 78 para obtener más información.

Realización de llamadas de grupo

Para llamar a un grupo de usuarios, la radio deberá estar configurada como parte de ese grupo.

1 Lleve a cabo una de las siguientes acciones.

- Seleccione el canal con el ID o alias de grupo activo. Consulte el *Selección de un canal* en la página 32.
- Pulse el botón de **acceso de marcación rápida** programado.

2 Mantenga la radio en posición vertical a una distancia de entre 2,5 y 5 cm (1-2 pulgadas) de la boca.

3 Pulse el botón **PTT** para realizar la llamada.
El indicador LED se ilumina en color verde fijo. La primera línea muestra el icono de la llamada de grupo. La segunda línea del texto muestra el alias de la llamada de grupo.

4 Suelte el botón **PTT** para escuchar.

Cuando la radio de destino responda, el indicador LED parpadea en verde. Se muestra en la pantalla el icono de llamada de grupo, el ID o alias de grupo y el ID o alias de la radio transmisora.

5 Si la función Indicación de canal libre está activada, escuchará un tono de alerta corto en el momento en el que el radioteléfono transmisor suelte el botón **PTT**, indicando así que puede utilizarse el canal. Para responder, pulse el botón **PTT**.

Si no hay actividad de voz durante un periodo de tiempo predeterminado, la llamada finalizará. La radio regresa a la pantalla en la que se encontraba antes de iniciar la llamada.

Realización de llamadas privadas

Aunque puede recibir o responder a una llamada privada iniciada a través de una radio individual autorizada, su radio deberá estar programada para que pueda iniciar una llamada privada.

Hay dos tipos de llamadas privadas. El primer tipo consiste en una verificación de presencia de radio que se realiza antes de configurar la llamada, mientras que el otro tipo configura la llamada inmediatamente.

Su distribuidor solo puede programar **uno** de esos tipos de llamadas en su radio.

Oirá un tono indicador negativo si realiza una llamada privada a través de botón de **acceso de marcación rápida**, teclas numéricas programadas, o canales, si esta función no está activada

Utilice las funciones Mensaje de texto con notas rápidas o Alerta llamd. para contactar con una radio específica. Consulte *Características de mensajería* en la página 67 o *Funcionamiento de las alertas de llamada* en la página 61 para obtener más información.

1 Lleve a cabo una de las siguientes acciones.

- Seleccione el canal con el alias o ID de suscriptor activo. Consulte el *Selección de un canal* en la página 32.
- Pulse el botón de **acceso de marcación rápida** programado.

2 Mantenga la radio en posición vertical a una distancia de entre 2,5 y 5 cm (1-2 pulgadas) de la boca.

3 Pulse el botón **PTT** para realizar la llamada.
El indicador LED se ilumina en color verde fijo. La primera línea de texto muestra el icono de la llamada privada. La segunda línea de texto muestra el alias de llamada privada.

4 Espere hasta que acabe el tono Permitir hablar (si está activado) y hable con claridad al micrófono.

5 Suelte el botón **PTT** para escuchar.

Cuando la radio de destino responda, el indicador LED parpadea en verde.

6 Si la función Indicación de canal libre está activada, escuchará un tono de alerta corto en el momento en el que el radioteléfono transmisor suelte el botón **PTT**, indicando así que puede utilizarse el canal. Para responder, pulse el botón **PTT**.

Si no hay actividad de voz durante un periodo de tiempo predeterminado, la llamada finalizará. Se oye un tono breve. La pantalla muestra `Llam. final.`

También puede realizar una llamada privada a través de Contactos (consulte *Realización de una llamada privada desde Contactos* en la página 54).

Realización de llamadas a todos

Esta función le permite transmitir a todos los usuarios del canal. La radio debe estar programada para que pueda utilizarse esta función.

Los usuarios del canal no pueden responder a una llamada a todos.

1 Seleccione el canal con el alias o ID de grupo de llamada a todos. Consulte el *Selección de un canal* en la página 32.

2 Mantenga la radio en posición vertical a una distancia de entre 2,5 y 5 cm (1-2 pulgadas) de la boca.

3 Pulse el botón **PTT** para realizar la llamada.
El indicador LED se ilumina en color verde fijo. La primera línea de texto muestra el icono de la

llamada a todos. La segunda línea de texto muestra el alias de la llamada a todos.

4 Espere hasta que acabe uno de los siguientes tonos (si está activado) y hable con claridad al micrófono.

- El tono Permitir hablar
- El efecto local de **PTT**.

Realización de llamadas selectivas

Al igual que con una llamada privada, aunque puede recibir o responder a una llamada selectiva iniciada a través de una radio individual autorizada, su radio deberá estar programada para que pueda iniciar una llamada selectiva.

1 Seleccione el canal con el alias o ID de suscriptor activo. Consulte el *Selección de un canal* en la página 32.

2 Mantenga la radio en posición vertical a una distancia de entre 2,5 y 5 cm (1-2 pulgadas) de la boca.

3 Pulse el botón **PTT** para realizar la llamada.

El indicador LED se ilumina en color verde fijo. El icono de llamada privada aparece en la esquina superior derecha. La primera línea de texto muestra el alias del suscriptor. La segunda línea de texto muestra el estado de la llamada.

4 Espere hasta que acabe uno de los siguientes tonos (si está activado) y hable con claridad al micrófono.

- El tono Permitir hablar
- El efecto local de **PTT**.

5 Suelte el botón **PTT** para escuchar.

Cuando la radio a la que se llama responda, el indicador LED parpadeará en verde.

Si la función Indicación de canal libre está activada, escuchará un tono de alerta corto en el momento en el que el radioteléfono transmisor suelte el botón **PTT**, indicando así que puede utilizarse el canal. Para responder, pulse el botón **PTT**.

Si no hay actividad de voz durante un periodo de tiempo predeterminado, la llamada finalizará.

La pantalla muestra `Llam. final.`

Realización de llamadas telefónicas con el botón de acceso de marcación rápida

1 Pulse el botón de **acceso de marcación rápida** programado para realizar una llamada telefónica al alias o ID predefinido.

Si la entrada del botón de **acceso de marcación rápida** está vacía, se oye un tono indicador negativo. Si el código de acceso no se ha preconfigurado en la lista de contactos, la pantalla muestra `Código de acceso:`. Introduzca el código de acceso y pulse OK para continuar.

El indicador LED se ilumina en color verde fijo. El icono de llamada telefónica aparece en la esquina superior derecha. La primera línea de texto muestra el alias del suscriptor. La segunda línea de texto muestra el estado de la llamada.

Si el establecimiento de llamada es correcto, suena el tono DTMF. Se oye el tono de llamada del usuario del teléfono.

Si el establecimiento de llamada no es correcto, suena un tono y la pantalla muestra `Llamada tel. fallida`. La radio vuelve a la pantalla de introducción del código de acceso. Si el código de acceso se ha preconfigurado en la lista de contactos, la radio vuelve a la pantalla en la que se encontraba antes de iniciar la llamada.

2 Mantenga la radio en posición vertical a una distancia de entre 2,5 y 5 cm (1-2 pulgadas) de la boca.

3 Pulse el botón **PTT** para hablar y suéltelo para escuchar.

4 Pulse el para finalizar la llamada.

Si el código no acceso no se ha preconfigurado en la lista de contactos, la pantalla muestra `Código no acceso:`. Lleve a cabo una de las siguientes acciones.

- Introduzca el código no acceso y pulse OK para continuar. La radio vuelve a la pantalla anterior.
- Pulsee el botón de **acceso de marcación rápida**. Si la entrada del botón de **acceso de marcación rápida** está vacía, se oye un tono indicador negativo.

Al pulsar cada tecla, suena el tono DTMF y la pantalla muestra `Finalizando llamada`.

Si la finalización de llamada es correcta suena un tono y la pantalla muestra `telefónica finalizada`.

Si la finalización de la llamada no es correcta, la radio vuelve a la de llamada telefónica. Repita el paso *4* o espere a que el usuario del teléfono finalice la llamada.

Realización de llamadas telefónicas con el botón de teléfono programable

1 Pulse el botón de **teléfono** programado para acceder a la lista de entradas del teléfono.

2 ◀ o ▶ hasta llegar al alias o ID de suscriptor que desee y Pulse OK para seleccionar.

El indicador LED se ilumina en color verde fijo. El icono de llamada telefónica aparece en la esquina superior derecha. La primera línea de texto muestra el alias del suscriptor. La segunda línea de texto muestra el estado de la llamada.

Si el establecimiento de llamada es correcto, suena el tono DTMF. Se oye el tono de llamada del usuario del teléfono. La primera línea de texto muestra el alias del suscriptor. El icono de llamada telefónica permanece en la esquina superior derecha.La segunda línea de la pantalla muestra el estado de la llamada.

Si el establecimiento de llamada no es correcto, se oye un tono y la pantalla muestra `Llamada tel. fallida`. La radio vuelve a la pantalla de introducción del código de acceso. Si el código de acceso se ha preconfigurado en la lista de contactos, la radio vuelve a la pantalla en la que se encontraba antes de iniciar la llamada.

3 Mantenga la radio en posición vertical a una distancia de entre 2,5 y 5 cm (1-2 pulgadas) de la boca.

4 Pulse el botón **PTT** para hablar y suéltelo para escuchar.

5 Si la llamada telefónica requiere introducir dígitos adicionales, pulse el botón de **acceso de marcación rápida**. Si la entrada del botón de

acceso de marcación rápida está vacía, se oye un tono indicador negativo.

6 Para finalizar la llamada, pulse .

La pantalla muestra `Finalizando llamada`.

Si la finalización de llamada es correcta suena un tono y la pantalla muestra `Llam. final.`

Si la finalización de la llamada no es correcta, la radio vuelve a la pantalla de llamada telefónica. Repita el paso *4* o espere a que el usuario del teléfono finalice la llamada.

Al pulsar el botón **PTT** en la pantalla de contactos del teléfono, se oye un tono y la pantalla muestra `Pulse OK para realizar llmda`.

cuando el usuario del teléfono finaliza la llamada, se oye un tono y la pantalla muestra `Llam. final.`

Si la llamada finaliza mientras se están introduciendo los dígitos adicionales que requiere la llamada telefónica, la radio vuelve a la pantalla en la que se encontraba antes de iniciar la llamada.

Nota: durante el acceso al canal, pulse para descartar el intento de llamada y se oirá un tono.

Durante la llamada, si pulsa el botón de **acceso de marcación rápida** con el código no acceso preconfigurado o introduce el código de finalización de acceso como dígitos adicionales, la radio intentará finalizar la llamada.

Nota: el código de acceso o no acceso no puede tener más de 10 caracteres.

Interrupción de una llamada de radio

Esta función permite detener una llamada privada o de grupo con el fin de liberar el canal para la transmisión. Por ejemplo, si una radio experimenta un problema de "micrófono atascado" cuando el usuario pulsa accidentalmente el botón **PTT**.

La radio debe estar programada para que pueda utilizarse esta función.

1 Pulse el botón **Desconexión remota de Interrupción/Transmisión** programado cuando esté situado en el canal correspondiente.

En la pantalla aparece `Descon. remota`.

2 Espere la confirmación.

Si se realiza correctamente, la radio emite un tono indicador positivo y la pantalla muestra el mensaje `Desc. rem. correcta`, lo que indica que el canal ahora está libre..

Si no se realiza correctamente, la radio emite un tono indicador negativo y la pantalla muestra `Error desc. rem.`

En la radio interrumpida, la pantalla de la radio remota muestra `Llamd. interrump.` y la radio reproduce un tono indicador negativo hasta que suelte el botón PTT.

Modo directo

Puede seguir comunicándose cuando el repetidor no esté funcionando, o cuando la radio esté fuera del alcance del repetidor pero dentro de la cobertura de otras radios.

A esto se le llama "modo directo".

Nota: esta función no se aplica a Capacity Plus y Linked Capacity Plus.

La configuración del modo directo se mantiene incluso después de haber apagado la radio.

Puede alternar entre los modos directo y repetidor pulsando el botón programado **Repetidor/Modo directo** o usando el menú de la radio como se indica a continuación.

1 Pulse el botón de menú para acceder al menú.

2 Pulse el botón de navegación izquierda o derecha para ir a `Herramientas` y Pulse OK para seleccionar.

3 Pulse el botón de navegación izquierda o derecha para ir a `Config. radio` y Pulse OK para seleccionar.

4 Pulse el botón de navegación izquierda o derecha para ir a `Modo directo` y Pulse OK para seleccionar.

También puede utilizar o el botón de navegación derecha para cambiar la opción seleccionada.

5 Pulse OK para habilitar/deshabilitar el modo directo.

La pantalla muestra ✓ junto a Habilitado.

Desaparece ✓ junto a Habilitado.

Funciones de monitorización

Monitorización de un canal

Utilice la función de monitorización para asegurarse de que un canal está libre antes de transmitir.

esta función no se aplica a Capacity Plus y Linked Capacity Plus.

1 Mantenga pulsado el botón de **monitorización** programado y compruebe si hay alguna actividad.

El icono de monitorización se muestra en la pantalla y el indicador LED se ilumina en amarillo fijo. Oirá actividad en la radio o silencio total, dependiendo de cómo esté programada la radio. Esto indica que el canal está en uso.

2 Espere hasta que oiga “ruido blanco”. Esto indica que el canal está libre.

3 Pulse el botón **PTT** para hablar y suéltelo para escuchar.

Monitorización permanente

Utilice la función de Monitor permanente para supervisar de manera continua la actividad de un canal seleccionado.

Nota: esta función no se aplica a Capacity Plus y Linked Capacity Plus.

1 Pulse el botón **Monitor permanente** programado para activar la monitorización permanente del canal.
Suena un tono de alerta en la radio, el indicador LED se ilumina en amarillo fijo y la pantalla muestra `Permanent Monitor On` (Monitor perman. enc). El icono de monitor aparece en la pantalla.

2 Pulse el botón que ha programado previamente como **Monitor permanente** para salir del modo de monitorización permanente.
Suena un tono de alerta en la radio, el indicador LED se apaga y la pantalla muestra`Monitor perman. apag.`

Funciones avanzadas

Verificación de radio

Si está activada, esta función le permite determinar si hay otra radio activa en un sistema sin tener que molestar al usuario de dicha radio. No se muestran notificaciones visuales ni sonoras en la radio de destino.

Esta función solo se aplica a los ID o alias de suscriptor.

Envío de una verificación de radio

1 Acceso a la función de verificación de radio.

Control de radio	Pasos
Botón Verif. de radio programado	**1** Pulse el botón **Verif. de radio** programado. **2** ◀ o ▶ hasta llegar al alias o ID de suscriptor que desee y Pulse OK para seleccionar.
Menú	**1** ☰ para acceder al menú. **2** ◀ o ▶ para ir a `Contactos` y Pulse OK para seleccionar. **3** ◀ o ▶ para ir a `Verif. de radio` y Pulse OK para seleccionar.

La pantalla mostrará El indicador LED se ilumina en color verde fijo.

2 Espere la confirmación.

Si se pulsa el botón ↩ mientras la radio espera la confirmación, sonará un tono y la radio finalizará todos los reintentos y saldrá del modo Verif. de radio.

La radio vuelve a la pantalla de alias o ID de suscriptor.

Listas de rastreo

Las listas de rastreo se crean y asignan a canales/grupos individuales. La radio rastrea actividad de voz alternando entre la secuencia canal/grupo especificada en la lista de rastreo del canal/grupo actual.

La radio admite hasta 250 listas de rastreo, con un máximo de 16 miembros por lista. Cada lista de rastreo soporta una combinación de entradas analógicas y digitales.

Puede añadir, eliminar o dar prioridad a los canales al editar la lista de rastreo.

Nota: esta función no se aplica a Capacity Plus y Linked Capacity Plus.

Visualización de una entrada en la lista de rastreo

1 para acceder al menú.

2 o para ir a Rastreo y Pulse para seleccionar.

3 o para ir a y Pulse para seleccionar.

4 Utilice o para ver todos los miembros de la lista.

Si está configurado, el icono de prioridad aparece a la izquierda del alias de miembro para indicar si el miembro se encuentra en una lista de canal de Prioridad 1 o de Prioridad 2. **No puede** tener varios canales de Prioridad 1 o Prioridad 2 en una lista de rastreo.

No se muestra ningún icono de prioridad si la prioridad se define como **Ninguno**.

Edición de la lista de rastreo

Adición de una nueva entrada a la lista de rastreo

1 para acceder al menú.

2 o para ir a Rastreo y Pulse para seleccionar.

3 ◀ o ▶ para ir a y Pulse OK para seleccionar.

4 ◀ o ▶ para ir a Añadir miembro y Pulse OK para seleccionar.

5 ◀ o ▶ para ir al alias o ID deseado.

6 ◀ o ▶ para ir al nivel de prioridad que desee y Pulse OK para seleccionar.
La pantalla muestra (Entrada guardada), seguido inmediatamente de Add Another? (¿Añadir otro?).

7 Lleve a cabo una de las siguientes acciones:

- ◀ o ▶ para ir a Sí y Pulse OK para seleccionar, y repita los pasos *5* a *6*.
- ◀ o ▶ para ir a No y pulse OK para guardar la lista actual.

Eliminación de una entrada de la lista de rastreo

1 ▦ para acceder al menú.

2 ◀ o ▶ para ir a Rastreo y Pulse OK para seleccionar.

3 ◀ o ▶ para ir a y Pulse OK para seleccionar.

4 ◀ o ▶ para ir al alias o ID deseado.

5 Pulse OK para seleccionar.

6 ◀ o ▶ para ir a Borrar y Pulse OK para seleccionar.

7 Lleve a cabo una de las siguientes acciones:

- En Delete Entry? (¿Borrar entrada?), ◀ o ▶ para ir a Sí y presione OK para borrar la entrada. La pantalla muestra .

- o para ir a No y pulse OK para volver a la pantalla anterior.

8 Repita los pasos *4* al *6* para borrar otras entradas.
Una vez que haya borrado todos los ID o alias que desee, mantenga pulsado para volver a la pantalla de inicio.

Configuración y edición de la prioridad de una entrada en la lista de rastreo

1 para acceder al menú.

2 o para ir a Rastreo y Pulse OK para seleccionar.

3 o para ir a y Pulse OK para seleccionar.

4 Pulse OK para seleccionar.

5 o para ir a Edit. prioridad y Pulse OK para seleccionar.

6 o para ir al nivel de prioridad que desee y Pulse OK para seleccionar.
La pantalla muestra antes de volver a la pantalla anterior.

Nota: El icono de prioridad aparece a la izquierda del nombre del miembro.

No se muestra ningún icono de prioridad si la prioridad se define como **Ninguno**.

Escaneo

Al comenzar un rastreo, la radio se desplaza por la lista de rastreo programada para el canal actual en busca de actividad de voz.

El LED parpadea en amarillo.

Hay dos formas de iniciar el rastreo:

- **Rastreo de canal principal (manual)**: la radio rastrea todos los canales/grupos de la lista de rastreo. Al iniciar el rastreo, la radio puede (según

la configuración) empezar automáticamente en el canal/grupo "activo" en el que se realizó el último rastreo o en el canal en el que se inició el rastreo.

- **Rastreo automático (automático)**: la radio empieza el rastreo automáticamente al seleccionar un canal/grupo que tiene activado el rastreo automático.

Nota: esta función no se aplica a Capacity Plus y Linked Capacity Plus.

Inicio y detención del rastreo

1 Utilice canaleslos botones para seleccionar un canal programado con una lista de rastreo.

2 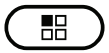 para acceder al menú.

3  o para ir a `Rastreo` y Pulse  para seleccionar.

4  o para ir a `Estad. rastreo` y Pulse  para seleccionar.

5  o hasta el estado de rastreo que desee y Pulse  para seleccionar.

- La pantalla muestra `Rastr. en.` cuando el Rastreo está habilitado. El indicador LED parpadea en amarillo y aparece el icono de rastreo.
- La pantalla muestra `Rastr. ap.` si el Rastreo está deshabilitado. El indicador LED se apaga y desaparece el icono de rastreo.

Respuesta a una transmisión durante un rastreo

Durante el rastreo, la radio se detiene en un canal/grupo en el que detecte actividad. La radio se mantendrá en ese canal durante un periodo de tiempo programado conocido como “tiempo de vuelo”.

1 Mantenga la radio en posición vertical a una distancia de entre 2,5 y 5 cm (1-2 pulgadas) de la boca.

Si la función Indicación de canal libre está activada, escuchará un tono de alerta corto en el momento en el que el radioteléfono transmisor

suelte el botón **PTT**, indicando así que puede utilizarse el canal.

2 Pulse el botón **PTT** durante el tiempo muerto. El indicador LED se ilumina en color verde fijo.

3 Espere hasta que acabe uno de los siguientes tonos (si está activado) y hable con claridad al micrófono.

- El tono Permitir hablar
- El efecto local de **PTT**.

4 Suelte el botón **PTT** para escuchar.

Si no responde dentro del periodo de tiempo muerto, la radio vuelve a realizar el rastreo de otros canales/grupos.

Eliminación de canales con ruido

Si un canal produce llamadas no deseadas o ruidos de forma continua (lo que se llama un canal "con ruido"), se puede eliminar temporalmente de la lista de rastreo.

Esta posibilidad no se aplica al canal designado como canal seleccionado.

1 Cuando la radio "se acopla" a un canal no deseado o con ruido, pulse el botón **Elimin. canal de ruido** programado hasta que escuche un tono.

2 Suelte el botón **Elimin. canal de ruido**. El canal con ruido se elimina.

Restauración de canales con ruido

Para restaurar un canal con ruido eliminado, realice una de las siguientes acciones:

- Apague la radio y vuelva a encenderla.
- Detenga y reinicie el rastreo mediante el botón o menú **Rastreo** programado.
- Cambie el canal mediante el botón de **selector de canales**.

Rastreo de aceptación

El rastreo de aceptación le proporciona un área amplia de cobertura en zonas donde hay múltiples estaciones base transmitiendo información idéntica en distintos canales analógicos.

La radio rastrea canales analógicos de múltiples estaciones base y lleva a cabo un proceso de votación para seleccionar la señal de mayor

intensidad recibida. Una vez establecida la señal, la radio desactiva el silencio en las transmisiones desde la estación base.

El LED parpadea en amarillo .

Para responder a una transmisión durante un rastreo de aceptación, siga los mismos procedimientos que se indican en la sección *Respuesta a una transmisión durante un rastreo* en la página 51.

Configuración de contactos

La función Contactos proporciona a la radio una "agenda". Cada entrada corresponde a un alias o ID que utiliza para realizar una llamada.

Dependiendo del contexto, cada entrada se asocia con **uno** de cinco tipos de llamadas: llamada de grupo, llamada privada, llamada a todos, llamada de PC o llamada de despacho.

La llamada de PC o la llamada de despacho están relacionadas con los datos. Solo están disponibles con las aplicaciones. Consulte la documentación de las aplicaciones de datos para obtener más información.

Nota: si está activada la función Privacidad en un canal, podrá realizar llamadas de grupo, llamadas privadas y llamadas a todos con la privacidad activada en dicho canal. Solo las radios de destino con la misma Clave de privacidad O BIEN con el mismo Valor de clave e ID de clave que su radio podrán descifrar la transmisión.

consulte *Privacidad* en la página 78 para obtener más información.

La radio es compatible con dos listas de contactos, una para los contactos analógicos y otra para los digitales, con un máximo de 500 miembros para cada lista de contactos.

Cada entrada dentro de Contactos muestra la siguiente información:

- Tipo de llamada.
- Alias de llamada.
- ID de llamada.

Nota: puede agregar o editar los ID de suscriptor para la lista de Contactos digitales. La eliminación de los ID de suscriptor solo la puede realizar su distribuidor.

En la lista de contactos analógicos, solo puede visualizar los ID de suscriptor, editar los ID de suscriptor e iniciar una alerta de llamada. Las funciones de añadir y eliminar solo las puede realizar su distribuidor.

Realización de una llamada de grupo desde Contactos

1 Ⓜ para acceder al menú.

2 ◀ o ▶ para ir a `Contactos` y Pulse OK para seleccionar.

Las entradas están ordenadas alfabéticamente.

3 ◀ o ▶ para ir al alias o ID de grupo deseado.

4 Mantenga la radio en posición vertical a una distancia de entre 2,5 y 5 cm (1-2 pulgadas) de la boca.

5 Pulse el botón **PTT** para realizar la llamada.
El indicador LED se ilumina en color verde fijo.

6 Espere hasta que acabe uno de los siguientes tonos (si está activado) y hable con claridad al micrófono.

- El tono Permitir hablar
- El efecto local de **PTT**.

7 Suelte el botón **PTT** para escuchar.
Cuando algún usuario del grupo responda, el indicador LED parpadeará en verde. En la pantalla se muestra el icono de llamada de grupo, el ID de grupo y el ID del usuario.

8 Si la función Indicación de canal libre está activada, escuchará un tono de alerta corto en el momento en el que el radioteléfono transmisor suelte el botón **PTT**, indicando así que puede utilizarse el canal. Para responder, pulse el botón **PTT**.

Si no hay actividad de voz durante un periodo de tiempo predeterminado, la llamada finalizará.

Realización de una llamada privada desde Contactos

1 Ⓜ para acceder al menú.

2 ◀ o ▶ para ir a Contactos y Pulse OK para seleccionar.
Las entradas están ordenadas alfabéticamente.

3 ◀ o ▶ hasta llegar al alias o ID de suscriptor que desee y Pulse OK para seleccionar.

4 Mantenga la radio en posición vertical a una distancia de entre 2,5 y 5 cm (1-2 pulgadas) de la boca.

5 Pulse el botón **PTT** para realizar la llamada.
El indicador LED se ilumina en color verde fijo. La pantalla muestra el alias del destino.

6 Espere hasta que acabe el tono Permitir hablar (si está activado) y hable con claridad al micrófono.

7 Suelte el botón **PTT** para escuchar.
Cuando la radio a la que se llama responda, el indicador LED parpadeará en verde y la pantalla mostrará el ID del usuario que transmite.

8 Si la función Indicación de canal libre está activada, escuchará un tono de alerta corto en el momento en el que el radioteléfono transmisor suelte el botón **PTT**, indicando así que puede utilizarse el canal. Para responder, pulse el botón **PTT**.

Si no hay actividad de voz durante un periodo de tiempo predeterminado, la llamada finalizará.

La pantalla muestra Llam. final.

Configuración de un contacto predeterminado

1 ☰ para acceder al menú.

2 ◀ o ▶ para ir a Contactos y Pulse OK para seleccionar.

3 ◀ o ▶ hasta llegar al alias o ID que desee y Pulse OK para seleccionar.

4 ◀ o ▶ para ir a Estab. predet. y Pulse OK para seleccionar.

La radio emite un tono indicador positivo y la pantalla muestra un aviso pequeño positivo.

Aparece ✓ junto al alias o ID predeterminado seleccionado.

Configuración del indicador de llamada

Activación y desactivación de Timbres de llamada para Alertas de llamada

Puede seleccionar, activar o desactivar los tonos de timbre para una alerta de llamada recibida.

1 Menú para acceder al menú.

2 ◀ o ▶ para ir a `Herramientas` y Pulse OK para seleccionar.

3 ◀ o ▶ para ir a `Config. radio` y Pulse OK para seleccionar.

4 ◀ o ▶ para ir a `Tonos/Alertas` y Pulse OK para seleccionar.

5 ◀ o ▶ para ir a `Timbres llamd.` y Pulse OK para seleccionar.

6 ◀ o ▶ para ir a `Alerta llamd.` y Pulse OK para seleccionar.

El tono actual queda indicado por un ✓.

7 ◀ o ▶ para ir al tono deseado y Pulse OK para seleccionar.

Aparece ✓ junto al tono seleccionado.

Activación y desactivación de timbres de llamada para llamadas privadas

Puede activar o desactivar los tonos de timbre de una llamada privada recibida.

1 Menú para acceder al menú.

2 ◀ o ▶ para ir a `Herramientas` y Pulse OK para seleccionar.

3 ◀ o ▶ para ir a `Config. radio` y Pulse OK para seleccionar.

4 ◀ o ▶ para ir a `Tonos/Alertas` y Pulse OK para seleccionar.

5 ◀ o ▶ para ir a `Timbres llamd.` y Pulse OK para seleccionar.

6 ◀ o ▶ para ir a `Llamd. privad.` y Pulse OK para seleccionar.

Activación y desactivación de los Timbres de llamada para las Llamadas selectivas

Puede seleccionar, activar o desactivar los tonos de timbre para una llamada selectiva recibida.

1 Menú para acceder al menú.

2 ◀ o ▶ para ir a `Herramientas` y Pulse OK para seleccionar.

3 ◀ o ▶ para ir a `Config. radio` y Pulse OK para seleccionar.

4 ◀ o ▶ para ir a `Tonos/Alertas` y Pulse OK para seleccionar.

5 ◀ o ▶ para ir a `Timbres llamd.` y Pulse OK para seleccionar.

6 ◀ o ▶ para ir a `Llamd. select.` y Pulse OK para seleccionar.

El tono actual queda indicado por un ✓.

7 ◀ o ▶ para ir al tono deseado y Pulse OK para seleccionar.
Aparece ✓ junto al tono seleccionado.

Activación y desactivación de timbres de llamada para los mensajes de texto

Puede activar o desactivar los tonos de timbre para un mensaje de texto recibido.

1 para acceder al menú.

2 o para ir a `Herramientas` y Pulse (OK) para seleccionar.

3 o para ir a `Config. radio` y Pulse (OK) para seleccionar.

4 o para ir a `Tonos/Alertas` y Pulse (OK) para seleccionar.

5 o para ir a `Timbres llamd.` y Pulse (OK) para seleccionar.

6 o para ir a `Mensaje txt.` y Pulse (OK) para seleccionar.

El tono actual queda indicado por un ✓.

Asignación de tipos de timbre

Puede programar la radio para que utilice el sonido de uno de los diez tonos de llamada predefinidos cuando reciba una alerta de llamada o un mensaje de texto de un contacto determinado.

La radio reproducirá todos los tipos de timbre al ir desplazándose por la lista.

1 para acceder al menú.

2 o para ir a `Contactos` y Pulse (OK) para seleccionar.
Las entradas están ordenadas alfabéticamente.

3 o hasta llegar al alias o ID que desee y Pulse (OK) para seleccionar.

4 o para ir a y Pulse (OK) para seleccionar.
Un ✓ indica el tono seleccionado actual.

5 ◀ o ▶ para ir al tono deseado y Pulse OK para seleccionar.
En la pantalla aparecerá `Contacto guardado`.

Aumento del volumen del tono de alarma

Puede programar su radio para que le avise continuamente cada vez que una llamada de radio se quede sin responder. Esto se realiza mediante un aumento automático y progresivo del volumen del tono de alarma. Esta función se conoce como Escalert.

Funciones del registro de llamadas

La radio realiza el seguimiento de todas las llamadas privadas recientes: salientes, respondidas y perdidas. Utilice la función de registro de llamada para visualizar y gestionar las llamadas recientes.

Puede realizar las siguientes tareas en cada una de las listas de llamadas:

- Delete
- Ver detalles

Visualización de llamadas recientes

Las listas son `Perdidos`, `Respondidas` y `Salientes`.

1 ☰ para acceder al menú.

2 ◀ o ▶ para ir a `Reg. llamd.` y Pulse OK para seleccionar.

3 ◀ o ▶ para ir a la lista que desee y Pulse OK para seleccionar.
La pantalla muestra la entrada más reciente en la parte superior de la lista.

4 ◀ o ▶ para ver la lista.
Pulse el botón **PTT** para iniciar una llamada privada con el ID o alias seleccionado actualmente.

Eliminación de una llamada de la lista de llamadas

1 ☰ para acceder al menú.

2 ◄ o ► para ir a Reg. llamd. y Pulse OK para seleccionar.

3 ◄ o ► para ir a la lista deseada y Pulse OK para seleccionar.
Si selecciona una lista de llamadas y no contiene ninguna entrada, en la pantalla aparece Lista vacía .

4 ◄ o ► hasta llegar al alias o ID que desee y Pulse OK para seleccionar.

5 ◄ o ► para ir a Delete Entry? (¿Borrar entrada?) y Pulse OK para seleccionar.

6 Lleve a cabo una de las siguientes acciones:

- Pulse OK para seleccionar Sí y borrar la entrada. La pantalla muestra Entry Deleted (Entrada eliminada).
- ◄ o ► para ir a No y pulse el botón OK para volver a la pantalla anterior.

Visualización de detalles desde una lista de llamadas

1 MENU para acceder al menú.

2 ◄ o ► para ir a Reg. llamd. y Pulse OK para seleccionar.

3 ◄ o ► para ir a la lista deseada y Pulse OK para seleccionar.

4 ◄ o ► hasta llegar al alias o ID que desee y Pulse OK para seleccionar.

5 ◄ o ► para ir a Ver detalles y Pulse OK para seleccionar.
La pantalla muestra los detalles.

Funcionamiento de las alertas de llamada

Los avisos de alertas de llamada le permiten avisar a un usuario determinado de radio para que vuelva a llamarle cuando pueda.

Esta función solamente se aplica a los alias o ID de suscriptor y se puede acceder a ella a través del menú mediante Contactos o la marcación manual.

Recepción y respuesta a una alerta de llamada

Cuando reciba un aviso de alerta de llamada, verá la lista de notificaciones que muestra en la pantalla una alerta de llamada con el ID o el alias de la radio que realiza la llamada, .

Cuando se oye un tono repetitivo y el indicador LED parpadea en amarillo, realice una de las siguientes acciones:

- Pulse el botón **PTT** mientras que la pantalla aún muestra la alerta de llamada en la lista de notificaciones para responder con una llamada privada.
- Pulse para salir de la lista de notificaciones. La alerta se mueve al registro de llamadas perdidas.

Realización de una alerta de llamada desde la lista de contactos

1 para acceder al menú.

2 o para ir a `Contactos` y Pulse para seleccionar.

3 o hasta llegar al alias o ID de suscriptor que desee y Pulse para seleccionar.

4 o para ir a `Alerta llamd.` y Pulse para seleccionar.

La pantalla muestra `Alerta llamd.` y alias o ID del suscriptor, para indicar que se ha enviado la alerta de llamada.

El indicador LED se ilumina en color verde fijo cuando la radio envía la alerta de llamada.

Si se recibe la confirmación de la alerta de llamada, la pantalla muestra un aviso pequeño positivo.

Si no se recibe la confirmación de la alerta de llamada, la pantalla muestra un aviso pequeño negativo.

Realización de una alerta de llamada con el botón de acceso de marcación rápida

Pulse el botón programado **Acceso de marcación rápida** para realizar una alerta de llamada a un alias o ID predefinidos.

La pantalla muestra `Alerta llamd.` y alias o ID del suscriptor, para indicar que se ha enviado la alerta de llamada.

El indicador LED se ilumina en color verde cuando la radio envía la alerta de llamada.

Si se recibe la confirmación de la alerta de llamada, la pantalla muestra un pequeño positivo.

Si no se recibe la confirmación de la alerta de llamada, la pantalla muestra un aviso pequeño negativo.

Funcionamiento de emergencia

Una alarma de emergencia se utiliza para indicar una situación crítica. Se pueden iniciar en cualquier momento desde cualquier pantalla incluso si hay actividad en el canal actual.

Su distribuidor puede establecer la duración de la pulsación del botón **Emergencia** programado, excepto para la pulsación larga, que es similar a la del resto de botones:

Pulsación corta	Entre 0,05 y 0,75 segundos.
Mantenga pulsado	Entre 1,00 y 3,75 segundos.

El botón **Emergencia** se asigna junto con la función Emergencia en./ap. Póngase en contacto con su distribuidor para obtener información acerca del funcionamiento asignado al botón **Emergencia**.

Nota: si la pulsación corta del botón **Emergencia** está asignada a la activación del modo de emergencia, la pulsación larga del botón **Emergencia** se asignará a la salida del modo de emergencia.

Si la pulsación larga del botón **Emergencia** está asignada a la activación del modo de emergencia, la pulsación corta del botón **Emergencia** se asignará a la salida del modo de emergencia.

La radio soporta **tres** alarmas de emergencia:

- Alarma de emergencia.
- Alarma de emergencia con llamada.
- Alarma de emergencia con transmisión de voz posterior.

Nota: solo se puede asignar **UNA** de las alarmas de emergencia anteriores al botón **Emergencia** programado.

Además, todas las alarmas tienen los siguientes tipos:

- **Normal**: la radio transmite una señal de alarma y utiliza indicadores visuales o sonoros.
- **Silencio**: la radio transmite una señal de alarma sin utilizar ningún indicador sonoro ni visual. La radio recibe llamadas sin ningún sonido a través del altavoz de la radio hasta que se pulsa el botón **PTT** para iniciar la llamada.
- **Silencio con Voz**: la radio transmite una señal de alarma sin ningún indicador sonoro ni visual, pero permite que las llamadas entrantes suenen a través del altavoz de la radio.

Envío de una alarma de emergencia

Esta función permite enviar una alarma de emergencia, una señal que no sea de voz, que activa una indicación de alerta en un grupo de radios.

Si la radio está configurada en Silencio, no mostrará ningún indicador sonoro o visual durante el modo de emergencia.

Pulse el botón **Emergen. enc.** programado.

La pantalla muestra una de las siguientes acciones:

- `Alarma Tx` y el alias de destino.
- `Telegrama Tx` y el alias de destino.

El indicador LED se ilumina en color verde fijo y aparece el icono de emergencia en la pantalla de inicio.

Cuando se recibe la confirmación de una Alarma de emergencia, el tono de Emergencia suena y el indicador LED parpadea en verde. La pantalla muestra `Alarma enviada`.

Si la radio no recibe una confirmación de acuse de recibo de alarma de emergencia, una vez que se

hayan agotado todos los reintentos sonará un y la pantalla mostrará `Alarma fallida`.

La radio sale del modo de alarma de emergencia y vuelve a la pantalla de inicio.

Envío de una alarma de emergencia con llamada

Esta función permite enviar una alarma de emergencia a un grupo de radios. Tras el reconocimiento de una radio que esté dentro del grupo, el grupo de radios puede comunicarse a través de un canal de emergencia programado.

Si la radio está configurada en Silencio, no mostrará ningún indicador sonoro o visual durante el modo de emergencia ni permitirá que ninguna llamada recibida suene a través del altavoz de la radio hasta que pulse el botón **PTT** para iniciar la llamada.

Si la radio está configurada en Silencio con Voz, no mostrará ningún indicador sonoro o visual durante el modo de emergencia, pero permite que las llamadas entrantes suenen a través del altavoz de la radio. Los indicadores solo aparecen cuando se pulsa el botón **PTT** para iniciar o responder la llamada.

1 Pulse el botón **Emergencia en.** programado.

La pantalla muestra una de las siguientes acciones:

- `Alarma Tx` y el alias de destino.
- `Telegrama Tx` y el alias de destino.

El indicador LED se ilumina en color verde.

Cuando se recibe la confirmación de una Alarma de emergencia, el tono de Emergencia suena y el indicador LED parpadea en verde. La pantalla muestra `Alarma enviada`.La radio entra en el modo llamada de emergencia cuando la pantalla muestra `Emergencia` y el alias del grupo de destino.

2 Mantenga la radio en posición vertical a una distancia de entre 2,5 y 5 cm (1-2 pulgadas) de la boca.

3 Pulse el botón **PTT** para realizar la llamada.
El indicador LED se ilumina en color verde fijo y aparece el icono de grupo en la pantalla.

4 Espere hasta que acabe uno de los siguientes tonos (si está activado) y hable con claridad al micrófono.

- El tono Permitir hablar

- El efecto local de **PTT**.

5 Suelte el botón **PTT** para escuchar.
Si la función Indicación de canal libre está activada, escuchará un tono de alerta corto en el momento en el que el radioteléfono transmisor suelte el botón **PTT**, indicando así que puede utilizarse el canal.

6 Para responder, pulse el botón **PTT**.

7 Una vez finalizada la llamada, pulse el botón **Emergencia ap.** para salir del modo de emergencia.
La radio volverá a la pantalla de inicio.

Envío de una alarma de emergencia con transmisión de voz posterior

Esta función permite enviar una alarma de emergencia a un grupo de radios. El micrófono de la radio se activa de manera automática y le permite comunicarse con el grupo de radios sin tener que pulsar el botón **PTT**.

El estado de micrófono activado también se conoce como “micrófono de emergencia”.

Si la radio tiene el modo de ciclo de emergencias habilitado, las repeticiones de micrófono de emergencia y el periodo de recepción se realizan con una duración programada. durante el modo de ciclo de emergencias, las llamadas recibidas suenan a través del altavoz de la radio.

Si pulsa el botón **PTT** durante el periodo de transmisión del micrófono de emergencia o recepción programados, independientemente de que el modo de Ciclo de Emergencia esté o no habilitado,y escuchará un tono de prohibición que indica que debe soltar el botón **PTT**. La radio ignora la pulsación de PTT y permanece en el modo de Emergenci**a**.

Nota: si pulsa el botón **PTT** mientras está conectado el micrófono de emergencia y sigue pulsándolo después de que haya terminado esta conexión, la radio seguirá transmitiendo hasta que suelte el botón **PTT**.

Si la radio está configurada en Silencio, no mostrará ningún indicador sonoro o visual durante el modo de emergencia ni permitirá que ninguna llamada recibida suene a través del altavoz de la radio hasta que finalice el período de transmisión programado con el micrófono de emergencia y pulse el botón **PTT**.

Si la radio está configurada en Silencio, no mostrará ningún indicador sonoro o visual durante el modo de emergencia cuando realice la llamada con el micrófono de emergencia, pero permite el sonido a través del altavoz de la radio cuando la radio de recepción responda una vez finalizado el período programado de transmisión con el micrófono de emergencia. Los indicadores solo aparecerán al pulsar el botón **PTT**.

Nota: si se produce un error en la solicitud de la alarma de emergencia, la radio no intenta enviar de nuevo la solicitud y entra directamente en el estado de micrófono de emergencia.

1 Pulse el botón programable **Emergencia en.**. La pantalla muestra uno de los siguientes:

- `Alarma Tx` y el alias de destino.
- `Telegrama Tx` y el alias de destino.

El indicador LED se ilumina en color verde fijo y aparece el icono de emergencia.

2 Cuando la pantalla muestre `Alarma enviada`, hable con claridad al micrófono.

Cuando se haya habilitado el micrófono de emergencia, la radio automáticamente empieza a transmitir sin necesidad de pulsar un botón **PTT** y hasta que termine la conexión del micrófono de emergencia. Durante la transmisión, el indicador LED se ilumina en color verde fijo y aparece el icono de emergencia en la pantalla.

3 La radio se detiene automáticamente cuando caduca la duración del ciclo entre el micrófono de emergencia y las llamadas recibidas, si el modo de ciclo de emergencia está habilitado.

4 Cuando expira la duración del micrófono de emergencia, la radio deja automáticamente de transmitir. Para volver a transmitir, pulse el botón **PTT**.

Reinicio del modo de emergencia

Nota: Esta función solo se aplica a la radio que envía la alarma de emergencia.

Esto puede ocurrir en dos casos:

- Si cambia de canal mientras la radio se encuentra en modo de emergencia. Esto finaliza el modo de emergencia. Si está habilitada la alarma de emergencia en este canal nuevo, la radio vuelve a iniciar la emergencia.

- Si pulsa el botón que ha programado como **Emergencia enc.** durante un estado de transmisión/inicio de emergencia. Esto provoca que la radio salga de este estado y vuelva a iniciar la emergencia.

Salida del modo de emergencia tras enviar la alarma de emergencia

La radio sale del modo de emergencia cuando se da una de las siguientes circunstancias:

- Si se recibe la conformación de alarma de emergencia (solo para **Alarma emerg.**).
- Si se han agotado todos los intentos de enviar la alarma.
- Se pulsa el botón **Emergencia ap.**

Nota: Si la radio se apaga, saldrá del modo de emergencia. La radio no volverá a iniciar automáticamente el modo de Emergencia cuando se vuelva a encender.

Características de mensajería

Envío de mensajes de texto rápidos

1 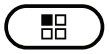 para acceder al menú.

2  o  para ir a `Notas ráp.` y Pulse para seleccionar.

3  o  para ir hasta el mensaje ráp. .

Pulse  para enviar.

La pantalla muestra el aviso pequeño de transición, que confirma que se está enviando su mensaje.

Si el mensaje se ha enviado, suena un tono y la pantalla muestra un pequeño aviso positivo.

Si el mensaje no se ha enviado, suena un tono bajo y la pantalla muestra el aviso pequeño negativo.

Envío de un mensaje de texto con notas rápidas con el botón de acceso de marcación rápida

Pulse el botón programado **Acceso de marcación rápida** para enviar un mensaje predefinido a un alias o ID predeterminados.

La pantalla muestra el pequeño aviso de transición, para confirmar que se está enviando el mensaje.

Si el mensaje se ha enviado, se oye un tono y la pantalla muestra el pequeño aviso positivo.

Si el mensaje no se puede enviar, suena un tono grave y la pantalla muestra un aviso pequeño negativo.

Si no se ha podido enviar el mensaje, la radio regresa a la pantalla de la opción `Reenviar` (consulte *Gestión de mensajes de texto que no se han podido enviar* en la página 68).

Gestión de mensajes de texto que no se han podido enviar

Puede seleccionar una de las siguientes opciones mientras se encuentra en la pantalla de la opción `Reenviar`:

- Reenviar.
- Transferir.

Nota: Si el tipo de canal (es decir, digital convencional, Capacity Plus o Linked Capacity Plus) no coincide, solo podrá editar y transferir el mensaje que no se haya podido enviar.

Reenvío de mensajes de texto

Pulse OK para volver a enviar el mismo mensaje al mismo alias o ID de grupo/suscriptor.

Si el mensaje se ha enviado correctamente, suena un tono y la pantalla muestra un aviso pequeño positivo.

Si no se puede enviar el mensaje, la pantalla mostrará un aviso pequeño negativo.

Transferencia de mensajes de texto

1 ◀ o ▶ para ir a `Transferir` y Pulse OK para seleccionar.

2 ◀ o ▶ hasta llegar al alias o ID que desee y Pulse OK para seleccionar.

La pantalla muestra pequeño aviso de transición, para confirmar que se está enviando el mensaje.

Si el mensaje se ha enviado correctamente, suena un tono y la pantalla muestra un aviso pequeño positivo.

Si el mensaje no se puede enviar, se reproducirá un tono grave y la pantalla mostrará un aviso pequeño negativo.

Gestión de mensajes de texto enviados

Cuando se envía un mensaje a otra radio, este se guarda en Enviados. El último mensaje de texto enviado se añade al principio de la lista de Enviados.

La carpeta de elementos enviados es capaz de almacenar los treinta (30) últimos mensajes enviados como máximo. Cuando esté llena, el siguiente mensaje de texto que se envíe sustituirá automáticamente al mensaje de texto más antiguo de la carpeta.

Nota: mantenga pulsado , en cualquier momento, para volver a la pantalla de inicio.

Visualización de mensajes de texto enviados

1 Acceda a la función de **mensaje de texto** mediante alguna de las acciones siguientes:

Controles de la radio	Pasos
Botón Mensaje txt. programado	Pulse el botón **Mensaje txt.** programado.
Menú	1 para acceder al menú. 2 o para ir a Mensajes y Pulse para seleccionar.

2 o para ir a Enviados y Pulse para seleccionar.

3 o para ir al mensaje correspondiente y Pulse para seleccionar.

Es posible que aparezca una línea de asunto si el mensaje procede de una aplicación de correo electrónico.

El icono situado en la esquina superior derecha de la pantalla indica el estado del mensaje (consulte *Iconos de Enviados* en la página 26).

Envío de un mensaje de texto enviado

Puede seleccionar una de las siguientes opciones mientras visualiza un mensaje de texto enviado:

- Reenviar
- Adelante
- Delete

Nota: si el tipo de canal (es decir, digital convencional, Capacity Plus o Linked Capacity Plus) no coincide, solo podrá editar, transferir o borrar un mensaje enviado.

1 Vuelva a pulsar OK mientras visualiza el mensaje.

2 ◀ o ▶ para ir a una de las siguientes funciones y Pulse OK para seleccionar.

Opción	Pasos
Adelante	Seleccione Transferir para enviar el mensaje de texto seleccionado a otro alias o ID de grupo/suscriptor (consulte *Transferencia de mensajes de texto* en la página 68).
Delete	Seleccione Borrar para borrar el mensaje de texto.
Reenviar	Seleccione Reenviar para reenviar el mensaje de texto seleccionado al mismo ID o alias de grupo/suscriptor. La pantalla muestra un aviso pequeño de transición que confirma que se está enviando el mismo mensaje a la misma radio de destino. Si el mensaje se ha enviado correctamente, suena un tono y la pantalla muestra un aviso pequeño positivo. Si el mensaje no se puede enviar, se reproducirá un tono grave y la pantalla mostrará un aviso pequeño negativo.

Opción	Pasos
	Si no se ha podido enviar el mensaje, la radio regresa a la pantalla de la opción `Reenviar`. Pulse OK para volver a enviar el mensaje al mismo alias o ID de grupo/suscriptor. **Nota:** si cambia el volumen y pulsa cualquier botón, excepto OK, ◀ o ▶, regresará al mensaje. la radio sale de la pantalla de la opción `Reenviar` si pulsa el botón **PTT** para iniciar una llamada privada o de grupo, o para responder a una llamada de grupo. La radio también saldrá de la pantalla al recibir un mensaje de texto, una llamada o alarma de emergencia, o una alerta de llamada. aparece de nuevo la pantalla de la opción `Reenviar` si pulsa el botón **PTT** para responder a una llamada privada (excepto cuando la radio se encuentra en la pantalla de llamadas perdidas) y al final de una llamada a todos.

si sale de la pantalla de envío de mensajes mientras se envía el mensaje, la radio actualiza el estado del mensaje en la carpeta Enviados sin realizar ninguna indicación en la pantalla ni mediante un sonido.

si la radio cambia de modo o se apaga antes de que se actualice el estado del mensaje en la carpeta Enviados, la radio no puede terminar de enviar los mensajes en curso y los marca automáticamente con un icono de error de envío.

la radio admite un máximo de cinco (5) mensajes en curso al mismo tiempo. En este tiempo, la radio no puede enviar mensajes nuevos y los marca automáticamente con un icono de error de envío.

Eliminación de todos los mensajes de texto enviados de la carpeta Enviados

1 Acceda a la función de **mensaje de texto** mediante alguna de las acciones siguientes:

Controles de la radio	Pasos
Botón Mensaje txt. programado	Pulse el botón **Mensaje txt.** programado.
Menú	**1** para acceder al menú. **2** o para ir a `Mensajes` y Pulse para seleccionar.

2 o para ir a `Enviados` y Pulse para seleccionar.

3 o para ir a `Borrar todo` y Pulse para seleccionar.

4 Seleccione una de las siguientes.

- o para ir a `Sí` y Pulse para seleccionar. La pantalla muestra un aviso pequeño positivo.
- o para ir a `No` y pulse para volver a la pantalla anterior.

Recepción de mensajes de texto

Cuando la radio recibe un mensaje, la pantalla muestra la lista de notificaciones con el alias o ID del remitente y el icono de mensaje .

Puede seleccionar una de las siguientes opciones cuando reciba un mensaje de texto:

- Leer.
- Leer luego.
- Borrar.

Nota: La radio sale de la pantalla de alerta de mensaje de texto y realiza una llamada privada o de grupo al remitente del mensaje si se pulsa el botón PTT cuando la radio muestra la pantalla de alerta.

Lectura de mensajes de texto

o hasta una de las opciones descritas a continuación y Pulse para seleccionar.

Opción	Pasos
¿Leer?	Si elije esta opción, se abre el mensaje seleccionado en la bandeja de entrada. Es posible que aparezca una línea de asunto si el mensaje procede de una aplicación de correo electrónico. Pulse OK para volver a la bandeja de entrada. Pulse OK por segunda vez para responder, reenviar o eliminar el mensaje de texto.
Leer luego	Si selecciona esta opción, volverá a la pantalla en la que se encontraba antes de recibir el mensaje de texto.
Delete	Si elije esta opción, se elimina el mensaje de texto seleccionado.

Gestión de mensajes de texto recibidos

Utilice el buzón para gestionar sus mensajes de texto. El buzón puede almacenar un máximo de 30 mensajes.

Los mensajes de texto del buzón se ordenan por antigüedad.

La radio admite las siguientes opciones para los mensajes de texto:

- Adelante
- Delete
- Eliminar todo

Nota: si el tipo de canal (es decir, digital convencional, Capacity Plus o Linked Capacity Plus) no coincide, solo podrá transferir, borrar o borrar todos los mensajes recibidos.

Nota: mantenga pulsado , en cualquier momento, para volver a la pantalla de inicio.

Visualización de mensajes de texto desde el buzón

1 para acceder al menú.

2 ◄ o ► para ir a Mensajes y Pulse OK para seleccionar.

3 ◄ o ► para ir a Buzón y Pulse OK para seleccionar.

4 ◄ o ► para ver los mensajes.

Es posible que aparezca una línea de asunto si el mensaje procede de una aplicación de correo electrónico.

5 Lleve a cabo una de las siguientes acciones:

- Pulse OK para seleccionar el mensaje actual y pulse OK de nuevo para responder, transferir o borrar el mensaje.
- Mantenga pulsado ↩⌂ para volver a la pantalla de inicio.

Eliminación de mensajes de texto desde el buzón

1 Acceda a la función **Mensaje txt.** mediante alguna de las acciones siguientes:

Controles de la radio	Pasos
Botón Mensaje txt. programado	Pulse el botón **Mensaje txt.** programado.
Menú	**1** ▦ para acceder al menú. **2** ◄ o ► para ir a Mensajes y Pulse OK para seleccionar.

2 ◄ o ► para ir a Buzón y Pulse OK para seleccionar.

3 ◄ o ► hasta el mensaje que desee y Pulse OK para seleccionar.

Es posible que aparezca una línea de asunto si el mensaje procede de una aplicación de correo electrónico.

4 Pulse OK una vez más para acceder al submenú.

5 ◀ o ▶ para ir a Borrar y Pulse OK para seleccionar.

6 ◀ o ▶ para ir a Sí y pulse OK para
La pantalla muestra un aviso pequeño positivo y la pantalla vuelve al Buzón.

Eliminación de todos los mensajes de texto desde el buzón

1 Acceda a la función **Mensaje txt.** mediante alguna de las acciones siguientes:

Controles de la radio	Pasos
Botón Mensaje txt. programado	Pulse el botón **Mensaje txt.** programado.
Menú	1 ☰ para acceder al menú. 2 ◀ o ▶ para ir a Mensajes y Pulse OK para seleccionar.

2 ◀ o ▶ para ir a Buzón y Pulse OK para seleccionar.

Si selecciona Buzón y no contiene ningún mensaje de texto, en la pantalla aparece Lista vacía .

3 ◀ o ▶ para ir a Borrar todo y Pulse OK para seleccionar.

4 ◀ o ▶ para ir a Sí y pulse OK para seleccionar.
La pantalla muestra un aviso pequeño positivo.

Codificación de mensajes analógicos

La radio puede enviar mensajes preprogramados desde la lista de mensajes hasta un alias de radio o un despachador.

Envío de codificación de mensajes MDC al despachador

1 ☰ para acceder al menú.

2 ◄ o ► para ir a Mensaje y Pulse OK para seleccionar.

3 ◄ o ► para ir a Notas ráp. y Pulse OK para seleccionar.

4 ◄ o ► hasta el mensaje que desee. Pulse OK para enviar.

La pantalla muestra un aviso pequeño de transición, que confirma que se está enviando su mensaje.

Si el mensaje se ha enviado, suena un tono y la pantalla muestra un aviso pequeño positivo.

Si el mensaje no se ha enviado, suena un tono bajo y la pantalla muestra un aviso pequeño negativo.

Envío de codificación de mensajes de 5 tonos a un contacto

1 Menú para acceder al menú.

2 ◄ o ► para ir a Mensaje y Pulse OK para seleccionar.

3 ◄ o ► para ir a Notas ráp. y Pulse OK para seleccionar.

4 ◄ o ► hasta el mensaje que desee. Pulse OK para seleccionar.

5 ◄ o ► hasta el contacto que desee. Pulse OK para seleccionar.

La pantalla muestra un aviso pequeño de transición, que confirma que se está enviando su mensaje.

Si el mensaje se ha enviado, suena un tono y la pantalla muestra un aviso pequeño positivo.

Si el mensaje no se ha enviado, suena un tono bajo y la pantalla muestra un aviso pequeño negativo.

Actualización de estado analógico

La radio está habilitada para enviar mensajes preprogramados desde la lista de estado que indica su actividad actual a un contacto de radio (en sistemas de 5 tonos) o al despachador (en sistemas MDC).

El último mensaje de confirmación de recepción se mantiene en la parte superior de la lista de estados. Los demás mensajes se organizan en orden alfanumérico.

Envío de actualización de estado a un contacto predefinido

1 ◄ o ► para ir a `Estado` y Pulse OK para seleccionar.

2 ◄ o ► para ir al estado que desee y Pulse OK para seleccionar.

3 ◄ o ► para ir a `Estab. predet.` y Pulse OK para seleccionar.

La pantalla muestra un aviso pequeño de transición, que confirma que se está enviando su actualización de estado.

Si la actualización de estado se ha enviado, suena un tono y la pantalla muestra un aviso pequeño positivo. Aparece ✓ junto al estado de confirmación.

Si no se recibe confirmación de la actualización de estado, suena un tono bajo y la pantalla muestra un aviso pequeño negativo. Un ✓ permanece junto al estado anterior.

Consulte *Configuración de un contacto predeterminado* en la página 55 para obtener más información sobre los sistemas de 5 tonos y la configuración del contacto predeterminado.

En los sistemas de 5 tonos, si pulsa el botón **PTT** mientras se encuentra en la lista de estados, se envía la actualización de estado seleccionada y se regresa a la pantalla de inicio para iniciar una llamada de voz.

Visualización de detalles de un estado de 5 tonos

Nota: para utilizar esta función es necesaria una clave de licencia de software que se vende por separado.

1 ◄ o ► para ir a `Estado` y Pulse OK para seleccionar.

2 ◄ o ► para ir al estado que desee y Pulse OK para seleccionar.

3 ◄ o ► para ir a `Ver detalles` y Pulse OK para seleccionar.
La pantalla muestra detalles del estado seleccionado.

Privacidad

Si está habilitada, esta función ayuda a evitar que los usuarios no autorizados escuchen conversaciones en un canal mediante el uso de una solución de cifrado basada en software. Las partes de señalización e identificación de usuario de una transmisión no se mezclan.

La radio debe tener la privacidad habilitada en el canal para enviar una transmisión con la privacidad habilitada, aunque no es un requisito necesario para recibir una transmisión. Mientras se encuentra en un canal con la privacidad habilitada, la radio puede recibir transmisiones claras (descodificadas).

La radio soporta dos tipos de privacidad:

- Privacidad básica
- Privacidad mejorada

Solo se puede asignar a la radio uno de los tipos de privacidad mencionados anteriormente.

Para descodificar una llamada o una transmisión de datos que tiene la privacidad activada, la radio debe estar programada para tener la misma clave de privacidad (para Privacidad básica) o, el mismo valor de clave e ID de clave (para Privacidad mejorada) que la radio transmisora.

Si la radio recibe una llamada cifrada con una clave de privacidad distinta o bien, un valor de clave e ID de clave distintos, el usuario oirá una transmisión distorsionada (Privacidad básica) o nada en absoluto (Privacidad mejorada).

Si la radio tiene un tipo de privacidad asignado, la pantalla inicial muestra el icono de seguridad activada o el de seguridad desactivada, excepto cuando la radio envíe o reciba una llamada o alarma de emergencia.

El indicador LED se ilumina en color verde fijo mientras la radio transmite y parpadea rápidamente en verde cuando recibe una transmisión con la función de privacidad habilitada.

Puede acceder a esta función mediante alguna de las acciones siguientes:

- Pulse el botón **Privacidad** programado para activar o desactivar esta función.
- El uso del menú de la radio, como se describe en los pasos que aparecen a continuación.

Nota: Puede que algunos modelos de radio no ofrezcan esta función de privacidad. Póngase en contacto con el distribuidor o el administrador del sistema para obtener más información.

1 Menú para acceder al menú.

2 ◄ o ► para ir a `Herramientas` y Pulse OK para seleccionar.

3 ◄ o ► para ir a `Config. radio` y Pulse OK para seleccionar.

4 ◄ o ► para ir a `Privac.` y Pulse OK para seleccionar.

También puede utilizar ◄ o ► para cambiar la opción seleccionada.

5 Pulse OK para habilitar/deshabilitar la privacidad.

La pantalla muestra ✓ junto a Habilitado.

Desaparece ✓ junto a Habilitado.

Seguridad

Puede habilitar o deshabilitar cualquier radio del sistema. Por ejemplo, puede que quiera deshabilitar una radio robada para evitar que el ladrón la utilice y luego activarla cuando la recupere.

Nota: las funciones Deshabilitar radio y Habilitar radio están restringidas a las radios que tengan activadas estas funciones. Póngase en contacto con el distribuidor o el administrador del sistema para obtener más información.

Deshabilitar radio

1 Acceda a esta función mediante

Controles de la radio	Pasos
Botón **Deshab. radio**	**1** Pulse el botón **Deshab. radio** programado. **2** ◄ o ► hasta llegar al alias o ID que desee y Pulse OK para seleccionar.
Menú de la radio	**1** ☰ para acceder al menú. **2** ◄ o ► para ir a `Contactos` y Pulse OK para seleccionar. Las entradas están ordenadas alfabéticamente.
Controles de la radio	Pasos

	3 Siga uno de los pasos que se describe a continuación para seleccionar el alias o ID de suscriptor:
	• Seleccione el alias o ID que desee directamente.
	  • ◄ o ► hasta llegar al alias o ID que desee y Pulse OK para seleccionar.
	• Utilice el menú `Marcdo. manual`.
	  • ◄ o ► para ir a `Marcdo. manual` y Pulse OK para seleccionar.

Controles de la radio	Pasos
	• ◀ o ▶ para ir a `Núm. radio` y Pulse OK para seleccionar. • La primera línea de la pantalla muestra `Núm. radio:`. la segunda línea de la pantalla muestra un cursor intermitente. Utilice el teclado para introducir el alias de suscriptor o ID y pulse OK. **4** ◀ o ▶ para ir a `Deshab. radio` y Pulse OK para seleccionar.

La pantalla muestra `Habilitar radio: <ID o alias de suscriptor>` y el indicador LED se ilumina en color verde fijo.

2 Espere la confirmación.

Si se realiza correctamente,

Si no se realiza correctamente,

No pulse ⌂ durante el funcionamiento de la opción Deshab. radio, ya que no obtendrá ningún mensaje de confirmación.

Habilitar radio

1 Acceda a esta función mediante

Controles de la radio	Pasos
Botón **Habilitar radio**	**1** Pulse el botón **Habilitar radio** programado. **2** ◀ o ▶ hasta llegar al alias o ID que desee y Pulse OK para seleccionar.
Menú de la radio	**1** ▦ para acceder al menú. **2** ◀ o ▶ para ir a `Contactos` y Pulse OK para

Controles de la radio	Pasos
	seleccionar. Las entradas están ordenadas alfabéticamente. **3** Siga uno de los pasos que se describe a continuación para seleccionar el alias o ID de suscriptor • seleccione el alias o ID que desee directamente • ◄ o ► hasta llegar al alias o ID que desee y Pulse OK para seleccionar. • utilice el menú `Marcdo. manual` • ◄ o ► para ir a `Marcdo. manual` y Pulse OK para seleccionar.

Controles de la radio	Pasos
	• ◄ o ► para ir a `Núm. radio` y Pulse OK para seleccionar. • La primera línea de la pantalla muestra `Núm. radio:`. la segunda línea de la pantalla muestra un cursor intermitente. Utilice el teclado para introducir el alias de suscriptor o ID y pulse OK. **4** ◄ o ► para ir a `Habilitar radio` y Pulse OK para seleccionar.

La pantalla muestra `Habilitar radio: <ID o alias de suscriptor>` y el indicador LED se ilumina en color verde fijo.

2 Espere la confirmación.

Si se realiza correctamente,

Si no se realiza correctamente,

No pulse durante el funcionamiento de la opción Habilitar radio, ya que no obtendrá ningún mensaje de confirmación.

Operario aislado

Esta función envía un mensaje de emergencia si no hay actividad del usuario durante un periodo de tiempo predefinido, como cualquier pulsación de un botón de la radio o activación del selector de canales.

Antes de enviar el mensaje de emergencia, cuando el temporizador de inactividad se agota, la radio avisa al usuario mediante un indicador de audio.

Si el usuario todavía no ha confirmado la recepción del aviso antes de que finalice el recordatorio predefinido del temporizador, la radio iniciará una Alarma de emergencia.

Únicamente una de las siguientes alarmas de emergencia se puede asignar a esta función:

- Alarma de emergencia.
- Alarma de emergencia con llamada.
- Alarma de emergencia con transmisión de voz posterior.

La radio permanece en el estado de emergencia permitiendo que se emitan mensajes de voz hasta que se realice una acción. Consulte *Funcionamiento de emergencia* en la página 62 para obtener información sobre las formas de salir de Emergencia.

Nota: Esta función se limita a las radios con esta función activada. Póngase en contacto con el distribuidor o el administrador del sistema para obtener más información.

Funciones de bloqueo por contraseña

Si está habilitada, esta función solo le permite acceder a la radio si introduce la contraseña correcta al encenderla.

Acceso a la radio mediante contraseña

1 Encienda la radio.
Oirá un tono continuo.

2 Introduzca su contraseña de cuatro dígitos actual. Pulse o para editar el valor numérico de cada dígito. Cada dígito cambia a •. Pulse para pasar

al siguiente dígito. Pulse OK para confirmar la selección.

- Introduzca su contraseña de cuatro dígitos actual con el teclado de la radio. En la segunda línea de la pantalla se mostrará ••••. Pulse OK para continuar.
- Introduzca su contraseña de cuatro dígitos actual. Pulse ◀ o ▶ para editar el valor numérico de cada dígito. Cada dígito cambia a •. Pulse para pasar al siguiente dígito. Pulse OK para confirmar la selección.

Oirá un tono indicador positivo cada vez que pulse un dígito. Pulse para borrar el último dígito de la pantalla.

Si la contraseña es correcta, la radio se enciende. Consulte el *Encendido de la radio* en la página 15.

Si la contraseña es incorrecta, la pantalla muestra `Wrong Password`.Repita los pasos *1* y *2*.

La tercera vez que introduce una contraseña incorrecta, la pantalla mostrará `Contraseña incorr.` y, a continuación, muestra `Radio bloqueada`. Suena un tono y el indicador LED parpadea dos veces en amarillo.

La radio entra en estado de bloqueo durante 15 minutos y solo responde cuando se pulsa el botón **Encendido/apagado/control de volumen** programado.

Nota: En estado bloqueado, la radio no puede recibir ninguna llamada, ni siquiera llamadas de emergencia.

Desbloqueo de la radio en estado de bloqueo

1. Encienda la radio si se ha apagado después de la situación de bloqueo.
   Suena un tono y el indicador LED parpadea dos veces en amarillo. La pantalla muestra `Radio bloqueada`.
2. Espere 15 minutos.
   La radio reinicia el temporizador de 15 minutos del estado de bloqueo cuando enciende la radio.
3. Repita los pasos *1* y *2* en la sección *Acceso a la radio mediante contraseña* en la página 83.

Activación o desactivación del bloqueo por contraseña

1 para acceder al menú.

2 o para ir a `Herramientas` y Pulse para seleccionar.

3 o para ir a `Config. radio` y Pulse para seleccionar.

4 o para ir a `Bloq. contras.` y Pulse para seleccionar.

5 Introduzca la contraseña de cuatro dígitos. Consulte el paso *2* en *Acceso a la radio mediante contraseña* en la página 83.

6 Pulse para continuar.

Si la contraseña es incorrecta, la pantalla muestra `Contraseña incorr.` y automáticamente vuelve al menú anterior.

7 Si la contraseña introducida en el paso anterior es correcta, pulse para habilitar o deshabilitar el bloqueo por contraseña.

La pantalla muestra ✓ junto a Habilitado.

Desaparece ✓ junto a Habilitado.

Cambio de la contraseña

1 para acceder al menú.

2 o para ir a `Herramientas` y Pulse para seleccionar.

3 o para ir a `Config. radio` y Pulse para seleccionar.

4 o para ir a `Bloq. contras.` y Pulse para seleccionar.

5 Introduzca la contraseña de cuatro dígitos.

Consulte el paso *2* en *Acceso a la radio mediante contraseña* en la página 83.

6 Pulse OK para continuar.
Si la contraseña es incorrecta, la pantalla muestra `Contraseña incorr.` y automáticamente vuelve al menú anterior.

7 Si la contraseña introducida en el paso anterior es correcta, ◀ o ▶ para ir a `Camb. contras.` y Pulse OK para seleccionar.

8 Introduzca una nueva contraseña de cuatro dígitos.
Consulte el paso *2* en *Acceso a la radio mediante contraseña* en la página 83.

9 Vuelva a escribir la contraseña de cuatro dígitos introducida previamente. Consulte el paso *2* en *Acceso a la radio mediante contraseña* en la página 83.

10 Pulse OK para continuar.
Si la contraseña que ha vuelto a escribir se corresponde con la que había introducido previamente, la pantalla mostrará `Contraseña cambiada`.

Si la contraseña que ha vuelto a escribir **NO** coincide con la nueva contraseña introducida previamente, la pantalla mostrará `Contraseñas no coinciden`.

La pantalla vuelve automáticamente al menú anterior.

Lista de notificaciones

La radio dispone de una lista de notificaciones que incluye todos los elementos “sin leer”, como los mensajes de texto no leídos, llamadas perdidas y alertas de llamadas.

El icono de notificación aparece en la barra de estado cuando la lista de notificaciones tiene uno o más eventos.

La lista soporta un máximo de cuarenta (40) eventos sin leer. Cuando está completa, el siguiente evento reemplaza automáticamente al evento más antiguo.

Nota: Una vez leídos los eventos, se eliminan de la lista de notificaciones.

Acceso a la lista de notificaciones

1 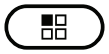 para acceder al menú.

2  o  para ir a `Notificación` y Pulse  para seleccionar.

3  o  para ir al evento deseado y Pulse  para seleccionar.

Mantenga pulsado  para volver a la pantalla de inicio.

Sistema de repetición de rango automático (ARTS)

ARTS es una función solo analógica diseñada para informarle de que la radio está fuera de cobertura de otras radios equipadas con ARTS.

Las radios equipadas con ARTS transmiten o reciben señales periódicamente para confirmar que se encuentran dentro del alcance de las otras. El distribuidor puede programar la radio para transmitir o recibir la señal ARTS.

La radio proporciona las siguientes indicaciones de estado:

- **Alerta de primera conexión:** se oye un tono y la pantalla muestra `En alcance` después del alias del canal.
- **Alerta dentro de cobertura de ARTS**: se oye un tono si se ha programadoy la pantalla muestra `En alcance` después del alias del canal.
- **Alerta fuera de cobertura de ARTS**: se oye un tono, el indicador LED parpadea rápidamente en rojo y la pantalla alterna entre `Fuera de cobertura` y la pantalla de inicio.

Programación a través del interfaz aire (OTAP)

El distribuidor puede actualizar la radio de forma remota, mediante OTAP, sin necesidad de estar conectado físicamente. Además, algunos ajustes también se pueden configurar mediante OTAP.

Mientras se ejecuta OTAP, el indicador LED parpadea en verde.

Nota: Cuando la radio está recibiendo datos de gran volumen, aparece el icono de datos de gran volumen y el canal está ocupado. Si pulsa el botón **PTT** en este momento, podría oírse un tono negativo.

Una vez que termina la programación, en función de la configuración de la radio:

- Se oye un tono, la pantalla muestra `Actualizando Reiniciando` y la radio se reinicia (se apaga y se enciende de nuevo).
- Seleccione entre `Reiniciar ahora` o `Posponer`. Si se selecciona Posponer, la radio vuelve a la pantalla anterior, con un icono de temporizador OTAP visible, durante un tiempo antes del reinicio automático.

Cuando se enciende después del reinicio automático, la pantalla muestra `Actual. soft. completada` si la actualización de OTAP se ha realizado correctamente o `Actual. soft. fallida` si la actualización de OTAP no se ha realizado correctamente.

Consulte Actualización del software en la página 108 para la versión actualizada del software.

Herramientas

Configuración del nivel del silenciador

Puede ajustar el nivel del silenciador de la radio para eliminar llamadas no deseadas con señales de baja intensidad o canales que tengan un ruido de fondo más alto de lo normal.

`Normal` es el valor predeterminado. `Comprimido` elimina las llamadas no deseadas o el ruido de fondo; sin embargo, las llamadas desde ubicaciones remotas también pueden eliminarse.

Pulse el botón programable **Silenciad.** para alternar entre los niveles normal y comprimido. Siga el procedimiento que se describe a continuación para acceder a esta función a través del menú de la radio.

1 Menú para acceder al menú.

2 ◀ o ▶ para ir a `Herramientas` y Pulse OK para seleccionar.

3 ◀ o ▶ para ir a `Config. radio` y Pulse OK para seleccionar.

4 ◀ o ▶ para ir a `Silenciad.` y Pulse OK para seleccionar.
La pantalla muestra `Comprimido` y `Normal`.

5 ◀ o ▶ hasta llegar a la configuración que desee y Pulse OK para seleccionar.
✓ aparece junto al ajuste seleccionado. La pantalla vuelve al menú anterior.

Configuración del nivel de potencia

Puede personalizar el nivel de potencia de la radio a alto o bajo en cada canal.

`Alta` permite la comunicación con radios situadas a una distancia considerable de usted. `Baja` permite la comunicación con radios más cercanas.

Pulse el botón **Nivel potencia** programado para alternar entre los niveles de potencia de transmisión alta y baja. Siga el procedimiento que se describe a continuación para acceder a esta función a través del menú de la radio.

1 ☰ para acceder al menú.

2 ◀ o ▶ para ir a `Herramientas` y Pulse OK para seleccionar.

3 ◀ o ▶ para ir a `Config. radio` y Pulse OK para seleccionar.

4 ◀ o ▶ para ir a `Potencia` y Pulse OK para seleccionar.

5 ◀ o ▶ para ir a la configuración que desee y Pulse OK para seleccionar.
Aparece ✓ junto a la configuración seleccionada.
Mantenga pulsado ↩⌂, en cualquier momento, para volver a la pantalla de inicio.
La pantalla vuelve al menú anterior.

Ajuste del brillo de la pantalla

Puede ajustar el brillo de la pantalla de la radio según sea necesario.

Nota: Si la opción “Brillo automático” está habilitada, no se podrá ajustar el brillo de la pantalla.

Ajuste el brillo de la pantalla

Control de radio	Pasos
Botón Brillo programado de la pantalla	**1** Pulse el botón **Brillo**. **2** Pulse para disminuir el brillo de la pantalla o pulse para aumentar el brillo de la pantalla. Seleccione desde la configuración 1 a la 8. Pulse OK para confirmar la selección.
Menú	**1** para acceder al menú. **2** o para ir a `Herramientas` y Pulse para seleccionar. **3** o para ir a `Config. radio` y Pulse para seleccionar. **4** o para ir a `Brillo` y Pulse para seleccionar. La pantalla muestra una barra de progreso. **5** Pulse para disminuir el brillo de la pantalla o pulse para aumentar el brillo de la pantalla. Seleccione desde la configuración 1 a la 8. Pulse OK para confirmar la selección.

Activación o desactivación de la función de transmisión activada por voz (VOX)

Esta función le permite iniciar una llamada de manos libres en un canal programado. La radio transmite automáticamente, durante un periodo de tiempo programado, cuando el micrófono del accesorio VOX detecta la voz.

Si se pulsa el botón **PTT** durante el funcionamiento de la radio, se desactivará la función VOX. Para volver a activar la función VOX, realice una de las siguientes acciones:

- Apague la radio y enciéndala de nuevo.
- Cambie el canal mediante el selector de canales.
- Pulse el botón VOX programado para activar o desactivar la función.
- Siga los pasos que se describen a continuación para acceder a esta función a través del menú de la radio.

Si la función del tono Permitir hablar está activada (consulte *Activación o desactivación del tono Permiso para hablar* en la página 95), utilice una palabra que inicie la llamada. Espere a que termine el tono Permitir hablar antes de hablar claramente al micrófono.

Nota: La activación y desactivación de esta función está limitada a las radios que tengan esta función activada. Póngase en contacto con el distribuidor o el administrador del sistema para obtener más información.

1 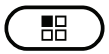 para acceder al menú.

2  o  para ir a `Herramientas` y Pulse  para seleccionar.

3  o  para ir a `Config. radio` y Pulse  para seleccionar.

4  o  para ir a `VOX` y Pulse  para seleccionar.

5 Pulse  para habilitar/deshabilitar VOX.

La pantalla muestra ✓ junto a Habilitado.

Desaparece ✓ junto a Habilitado.

Configuración del temporizador de la luz de fondo de la pantalla

Puede establecer el temporizador de la luz de fondo de la pantalla de la radio según sea necesario. La configuración también afecta a los botones de navegación por el menú y a la luz de fondo del teclado, según corresponda.

Pulse el botón programado **Luz fondo** para modificar la configuración de la luz de fondo o siga el procedimiento que se describe a continuación para acceder a esta función a través del menú de la radio.

La luz de fondo de la pantalla y la luz de fondo del teclado se apagan automáticamente si los indicadores LED están desactivados (consulte *Encendido y apagado del indicador LED* en la página 96).

1 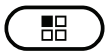 para acceder al menú.

2  o  para ir a `Herramientas` y Pulse  para seleccionar.

3  o  para ir a `Config. radio` y Pulse  para seleccionar.

4  o  para ir a `Pantalla` y Pulse  para seleccionar.

5  o  para ir a `Temp. de luz de fondo` y Pulse  para seleccionar.

Activación o desactivación de la luz de fondo

La luz de fondo de la radio se pueden activar o desactivar automáticamente si fuera necesario. Si está activada, la luz de fondo se enciende cuando la radio recibe una llamada, un evento de la lista de notificaciones o una alarma de emergencia.

1 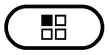 para acceder al menú.

2  o  para ir a `Herramientas` y Pulse  para seleccionar.

3  o  para ir a `Config. radio` y Pulse  para seleccionar.

4  o  para ir a `Luz fondo.auto.`.

5 Pulse OK para habilitar/deshabilitar la función Luz fondo.auto.

La pantalla muestra ✓ junto a Habilitado.

Desaparece ✓ junto a Habilitado.

Encendido y apagado de tonos/alertas de la radio

Puede habilitar y deshabilitar los tonos y alertas de la radio (excepto el tono de alerta de emergencia entrante) siempre que lo necesite.

Pulse el botón programable **Todos los tonos/ alertas.** para activar o desactivar todos los tonos o siga el procedimiento que se describe a continuación para acceder a esta función a través del menú de la radio.

1 Menú para acceder al menú.

2 ◄ o ► para ir a `Herramientas` y Pulse OK para seleccionar.

3 ◄ o ► para ir a `Config. radio` y Pulse OK para seleccionar.

4 ◄ o ► para ir a `Tonos/Alertas` y Pulse OK para seleccionar.

5 ◄ o ► para ir a `Todos los tonos` y Pulse OK para seleccionar.

También puede utilizar ◄ o ► para cambiar la opción seleccionada.

6 Pulse OK para habilitar/deshabilitar todos los tonos y alertas.

La pantalla muestra ✓ junto a Habilitado.

Desaparece ✓ junto a Habilitado.

Activación o desactivación del tono de alerta de encendido

Puede activar y desactivar el tono de alerta de encendido si es necesario.

1 Menú para acceder al menú.

2 ◄ o ► para ir a Herramientas y Pulse OK para seleccionar.

3 ◄ o ► para ir a Config. radio y Pulse OK para seleccionar.

4 ◄ o ► para ir a Tonos/Alertas y Pulse OK para seleccionar.

5 ◄ o ► para ir a Encendido y Pulse OK para seleccionar.

También puede utilizar ◄ o ► para cambiar la opción seleccionada.

6 Pulse OK para habilitar/deshabilitar el tono de alerta de encendido.

La pantalla muestra ✓ junto a Habilitado.

Desaparece ✓ junto a Habilitado.

Configuración del nivel de diferencia de volumen del tono de alerta

Si es necesario, puede ajustar el nivel de diferencia de volumen del tono de alerta. Esta función ajusta el volumen de los tonos/alertas, permitiendo que sea más alto o más bajo que el volumen de voz.

1 Menú para acceder al menú.

2 ◄ o ► para ir a Herramientas y Pulse OK para seleccionar.

3 ◄ o ► para ir a Config. radio y Pulse OK para seleccionar.

4 ◄ o ► para ir a Tonos/Alertas y Pulse OK para seleccionar.

5 Pulse ◀ o ▶ hasta `Dif. volumen` yPulse OK para seleccionar.

6 ◀ o ▶ hasta el valor de volumen que desee.
La radio emite un tono de respuesta con cada valor de volumen correspondiente.

7 Lleve a cabo una de las siguientes acciones:

- Pulse OK para mantener el valor de volumen que desee que aparezca.
- Pulse ↩ para salir sin cambiar la configuración actual de diferencia de volumen.
- Repita el paso *6* para seleccionar el valor de volumen.

Activación o desactivación del tono Permiso para hablar

Puede activar y desactivar el tono Permiso para hablar siempre que sea necesario.

1 ☰ para acceder al menú.

2 ◀ o ▶ para ir a `Herramientas` y Pulse OK para seleccionar.

3 ◀ o ▶ para ir a `Config. radio` y Pulse OK para seleccionar.

4 ◀ o ▶ para ir a `Tonos/Alertas` y Pulse OK para seleccionar.

5 ◀ o ▶ para ir a `Permitir hablar` y Pulse OK para seleccionar.

6 Pulse OK para habilitar/deshabilitar el tono de Permitir hablar.

La pantalla muestra ✓ junto a Habilitado.

Desaparece ✓ junto a Habilitado.

Idioma

Puede configurar la pantalla de la radio para que aparezca en el idioma que desee.

1 Menú para acceder al menú.

2 ◄ o ► para ir a Herramientas y Pulse OK para seleccionar.

3 ◄ o ► para ir a Config. radio y Pulse OK para seleccionar.

4 ◄ o ► para ir a Idiomas y Pulse OK para seleccionar.

También puede utilizar ◄ o ► para cambiar la opción seleccionada.

5 ◄ o ► hasta el idioma que desee y OK para activar. Aparece ✓ junto al idioma seleccionado.

Encendido y apagado del indicador LED

Puede habilitar y deshabilitar el indicador LED siempre que sea necesario.

1 Menú para acceder al menú.

2 ◄ o ► para ir a Herramientas y Pulse OK para seleccionar.

3 ◄ o ► para ir a Config. radio y Pulse OK para seleccionar.

4 ◄ o ► para ir a Indicador LED y Pulse OK para seleccionar.

También puede utilizar ◄ o ► para cambiar la opción seleccionada.

5 Pulse OK para habilitar/deshabilitar los indicadores LED.

La pantalla muestra ✓ junto a Habilitado.

Desaparece ✓ junto a Habilitado.

Encendido y apagado de la pantalla inicial

Puede habilitar y deshabilitar la pantalla inicial siempre que sea necesario.

1 Pulse el botón de menú para acceder al menú.

2 Pulse el botón izquierdo o el botón derecho para ir a `Herramientas` y Pulse el botón OK para seleccionar.

3 Pulse el botón izquierdo o el botón derecho para ir a `Config. radio` y Pulse el botón OK para seleccionar.

4 Pulse el botón izquierdo o el botón derecho para ir a `Pantalla` y Pulse el botón OK para seleccionar.

5 Pulse el botón izquierdo o el botón derecho para ir a `Pantalla inic.` y Pulse el botón OK para seleccionar.

También puede utilizar el botón izquierdo o el botón derecho para cambiar la opción seleccionada.

6 Pulse el botón OK para habilitar/deshabilitar la pantalla de inicio.

La pantalla muestra ✓ junto a Habilitado.

Desaparece ✓ junto a Habilitado.

Activación o desactivación del indicador de voz

Nota: La función de indicador de voz solo puede habilitarse en MOTOTRBO CPS. Si está activada, la función de reconocimiento de voz se desactiva automáticamente, y viceversa.

Esta función permite a la radio indicar de forma sonora o mediante la pulsación de botón programable la zona o el canal que el usuario ha asignado. Este indicador de audio puede personalizarse según los requisitos del cliente. Esto es especialmente útil cuando el usuario tiene dificultades para leer el contenido que se muestra en la pantalla.

Activar o desactivar el Anuncio de voz.

Control de radio	Pasos
Botón An. voz programado	Pulse el botón **An. voz** programado.
Menú	**1** (⊞) para acceder al menú. **2** (◀) o (▶) para ir a `Herramientas` y Pulse (OK) para seleccionar. **3** (◀) o (▶) para ir a `Config. radio` y Pulse (OK) para seleccionar. **4** (◀) o (▶) para ir a `Indicador de voz` y Pulse (OK) para seleccionar. **Nota:** También puede utilizar (◀) o (▶) para cambiar la opción seleccionada.
	5 Lleve a cabo una de las siguientes acciones: • Pulse (OK) para activar Anuncio de voz. La pantalla muestra ✓ junto a Habilitado. • Pulse (OK) para desactivar Anuncio de voz. La marca ✓ desaparece junto a Habilitado.

Configuración de la función de reconocimiento de voz

Nota: La función de reconocimiento de voz solo puede habilitarse en MOTOTRBO CPS. Si está activada, la función de indicador de voz se desactiva automáticamente, y viceversa.

Esta función permite que la radio indique acústicamente lo siguiente:

- Canal actual.

- Zona actual.
- Función de botón programable activada o desactivada.
- Contenido de los mensajes de texto recibidos.
- Contenido de las fichas de trabajo recibidas.

Este indicador de audio puede personalizarse según los requisitos del cliente. Esto es especialmente útil cuando el usuario tiene dificultades para leer el contenido que se muestra en la pantalla.

1 para acceder al menú.

2 o para ir a `Herramientas` y Pulse para seleccionar.

3 o para ir a `Config. radio` y Pulse para seleccionar.

4 o para ir a `Indicador de voz` y Pulse para seleccionar.

5 o para ir a cualquiera de las siguientes funciones y Pulse para seleccionar.

También puede utilizar o para cambiar la opción seleccionada.

- `Todas`
- `Mensajes`
- `Asignaciones de tarea`
- `Canal`
- `Zona`
- `Botón programable`

Si está activado, la pantalla muestra ✓ junto a `Habilitado`.

Si está desactivado, ✓ no aparece junto a `Habilitado`.

Reenvío de llamadas

Puede habilitar la radio para que transfiera automáticamente llamadas de voz a otra radio.

1 para acceder al menú.

2 ◀ o ▶ para ir a Herramientas y Pulse OK para seleccionar.

3 ◀ o ▶ para ir a Reenvío de llamadas y Pulse OK para seleccionar.

También puede utilizar ◀ o ▶ para cambiar la opción seleccionada.

4 Lleve a cabo una de las siguientes acciones:

- Pulse OK para activar Reenvío de llamadas. La pantalla muestra ✓ junto a Habilitado.
- Pulse OK para desactivar Reenvío de llamadas. ✓ desaparece junto a Habilitado.

Temporizador de menú

Defina el periodo de tiempo que su radio permanecerá en el menú antes de cambiar automáticamente a la pantalla de inicio.

1 ☰ para acceder al menú.

2 ◀ o ▶ para ir a Herramientas y Pulse OK para seleccionar.

3 ◀ o ▶ para ir a Config. radio y Pulse OK para seleccionar.

4 ◀ o ▶ para ir a Pantalla y Pulse OK para seleccionar.

5 ◀ o ▶ para ir a Tempor. menú y Pulse OK para seleccionar.

6 ◀ o ▶ hasta llegar a la configuración que desee y Pulse OK para seleccionar.

Micrófono AGC analógico (Mic AGC-A)

Esta función controla automáticamente la ganancia del micrófono de la radio mientras transmite en un sistema analógico. Elimina el audio alto o mejora el audio claro para un valor predeterminado con el fin de ofrecer un nivel de audio constante.

1 Ⓜ para acceder al menú.

2 ◀ o ▶ para ir a `Herramientas` y Pulse OK para seleccionar.

3 ◀ o ▶ para ir a `Config. radio` y Pulse OK para seleccionar.

También puede utilizar ◀ o ▶ para cambiar la opción seleccionada.

4 ◀ o ▶ para ir a `Mic AGC analógico` y Pulse OK para seleccionar.

5 Lleve a cabo una de las siguientes acciones:

- Pulse OK para habilitar Mic AGC analógico. La pantalla muestra ✓ junto a Habilitado.
- Pulse OK para deshabilitar Mic AGC analógico. La ✓ desaparece de junto a Habilitado.s

Micrófono AGC digital (Mic AGC-D)

Esta función controla automáticamente la ganancia del micrófono de la radio mientras transmite en un sistema digital. Elimina el audio alto o mejora el audio claro para un valor predeterminado con el fin de ofrecer un nivel de audio constante.

1 Ⓜ para acceder al menú.

2 ◀ o ▶ para ir a `Herramientas` y Pulse OK para seleccionar.

3 ◀ o ▶ para ir a `Config. radio` y Pulse OK para seleccionar.

También puede utilizar o ▶ para cambiar la opción seleccionada.

4 Pulse ◀ o ▶ para ir a `Digital Mic AGC` (Mic AGC digital) y Pulse OK para seleccionar.

5 Lleve a cabo una de las siguientes acciones:

- Pulse OK para habilitar Digital Mic AGC (Mic AGC digital). La pantalla muestra ✓ junto a Habilitado.
- Pulse OK para deshabilitar Digital Mic AGC (Mic AGC digital). La marca ✓ desaparece junto a Habilitado.

Cambio de la salida de audio a través del botón programable

Puede alternar la salida de audio entre el altavoz interno de la radio y el altavoz del accesorio con cables siempre que:

- El accesorio con cables con altavoz esté conectado.
- El audio no se dirija a un accesorio externo con Bluetooth.

Si se apaga la radio o se quita el accesorio, se restablece la salida de audio en el altavoz interno de la radio.

Pulse el botón programable **Conmutación de audio** para alternar la salida de audio entre el altavoz interno de la radio y el altavoz del accesorio con cables.

Audio inteligente

La radio puede ajustar automáticamente el volumen de audio para superar el ruido de fondo del entorno, incluidas todas las fuentes de ruido estacionario y no estacionario. Esta función es de solo recepción y no afecta a la transmisión de audio.

Activar o desactivar el Audio inteligente.

Control de radio	Pasos
Botón Audio inteligente programado	Pulse el botón **Audio inteligente** programado.
Menú	**1** MENU para acceder al menú. **2** ◀ o ▶ para ir a `Config. radio` y Pulse OK para seleccionar.

Control de radio	Pasos
	3 ◀ o ▶ para ir a `Config. radio` y Pulse OK para seleccionar. **4** ◀ o ▶ para ir a `Audio inteligente` y Pulse OK para seleccionar. **Nota:** También puede utilizar ◀ o ▶ para cambiar la opción seleccionada. **5** Lleve a cabo una de las siguientes acciones: • Pulse OK para habilitar el Audio inteligente. La pantalla muestra ✓ junto a Habilitado.

Control de radio	Pasos
	• Pulse OK para deshabilitar el Audio inteligente. Desaparece ✓ junto a Habilitado.

Activación y desactivación del supresor de respuesta acústica

Esta función le permite minimizar la respuesta acústica de las llamadas recibidas.

Active o desactive el supresor de respuesta acústica mediante alguna de las siguientes acciones:

Control de radio	Pasos
Botón Supresor de respuesta acústica programado	Pulse el botón **Supresor de respuesta acústica programado**.

Control de radio	Pasos
Menú	**1** Menú para acceder al menú. **2** ◄ o ► para ir a `Herramientas` y Pulse OK para seleccionar. **3** ◄ o ► para ir a `Config. radio` y Pulse OK para seleccionar. **4** ◄ o ► para ir a `Supresor de AF` y Pulse OK para seleccionar. **Nota:** También puede utilizar ◄ o ► para cambiar la opción seleccionada. **5** Lleve a cabo una de las siguientes acciones:

Control de radio	Pasos
	• Pulse OK para habilitar el supresor de respuesta acústica. La pantalla muestra ✓ junto a Habilitado. • Pulse OK para deshabilitar el supresor de respuesta acústica. Desaparece ✓ junto a Habilitado.

Activación o desactivación de la mejora del sonido

Puede activar esta función cuando esté hablando en un idioma que contenga muchas pronunciaciones alveolares.

Pulse el botón programable de **activación o desactivación de la mejora del sonido** para activar esta función.

1 Menú para acceder al menú.

2 ◀ o ▶ para ir a `Herramientas` y Pulse OK para seleccionar.

3 ◀ o ▶ para ir a `Config. radio` y Pulse OK para seleccionar.

4 ◀ o ▶ para ir a `Mejora sonido` y Pulse OK para seleccionar.

5 Pulse OK para habilitar/deshabilitar la mejora del sonido.

La pantalla muestra ✓ junto a Habilitado.

Desaparece ✓ junto a Habilitado.

Configuración del entorno de audio

Puede establecer el entorno de audio de la radio en `Predeterminado`, `Alto`, o `Grupo de trabajo`, según el ambiente.

1 ☰ para acceder al menú.

2 ◀ o ▶ para ir a `Herramientas` y Pulse OK para seleccionar.

3 ◀ o ▶ para ir a `Config. radio` y Pulse OK para seleccionar.

4 ◀ o ▶ para ir a `Entorno audio` y Pulse OK para seleccionar.

5 ◀ o ▶ hasta llegar a la configuración que desee y Pulse OK para seleccionar.

Aparece ✓ junto a la configuración seleccionada.

Configuración de los perfiles de audio

Puede personalizar los perfiles de audio de su radio según sus preferencias.

`Predeterminado` desactiva el perfil de audio seleccionado previamente y el perfil de audio de la radio vuelve a su estado normal.

Nivel 1, Nivel 2 y Nivel 3 son perfiles de audio destinados a compensar pérdida auditiva provocada por el ruido, algo típico en adultos de 40, 50, 60 o más años.

Aumento agudos, Aumento medio y Aumento graves son para un sonido más metálico, más nasal y más profundo.

1  para acceder al menú.

2  o  para ir a Herramientas y Pulse  para seleccionar.

3  o  para ir a Config. radio y Pulse  para seleccionar.

4  o  para ir a Perfiles audio y Pulse  para seleccionar.

5  o  hasta llegar a la configuración que desee y Pulse  para seleccionar.

Aparece ✓ junto a la configuración seleccionada.

Acceso a la información general de la radio

La radio contiene información sobre lo siguiente:

- Batería
- Alias e ID de radio
- Versiones de firmware y codeplug
- Información sobre GPS
- Actualización del software

Pulse  en cualquier momento para volver a la pantalla anterior o mantenga pulsado  unos segundos para volver a la pantalla de inicio. la radio sale de la pantalla actual cuando el temporizador de inactividad se agota.

Acceso a la información de la batería

Se muestra la información de la batería de la radio.

1 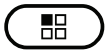 para acceder al menú.

2  o  para ir a Herramientas y Pulse  para seleccionar.

3 ◀ o ▶ para ir a `Info. radio` y Pulse OK para seleccionar.

4 ◀ o ▶ para ir a `Info. batería` y Pulse OK para seleccionar.

En la pantalla aparece la información de la batería.

SOLO para baterías **IMPRES**: en la pantalla aparece `Reacondic. batería` si la batería debe reacondicionarse en un cargador IMPRES. Una vez finalizado el proceso de reacondicionamiento, en la pantalla aparece la información de la batería.

Verificación del alias e ID de radio

Esta función muestra el ID de la radio.

Pulse el botón **Alias e ID de radio** programado para verificar el alias y el ID de la radio. Oirá un tono indicador positivo.

Siga el procedimiento que se describe a continuación para acceder a esta función a través de la pantalla de la radio.

1 ☰ para acceder al menú.

2 ◀ o ▶ para ir a `Herramientas` y Pulse OK para seleccionar.

3 ◀ o ▶ para ir a `Info. radio` y Pulse OK para seleccionar.

4 ◀ o ▶ para ir a `Mi ID` y Pulse OK para seleccionar.
La primera línea de la pantalla muestra el alias de la radio. La segunda línea de la pantalla muestra el ID de la radio.

*También puede pulsar el botón **Alias e ID de radio** programado para volver a la pantalla anterior.*

Verificación de la versión de firmware y de Codeplug

Muestra la versión del firmware de la radio.

1 ☰ para acceder al menú.

2 ◀ o ▶ para ir a `Herramientas` y Pulse OK para seleccionar.

3 ◀ o ▶ para ir a `Info. radio` y Pulse OK para seleccionar.

4 ◀ o ▶ para ir a `Versiones` y Pulse OK para seleccionar.
La pantalla muestra las versiones de firmware y de Codeplug actuales.

Actualización del software

Muestra la fecha y la hora de la última actualización de software llevada a cabo mediante la programación inalámbrica.

Nota: El menú de actualización del software solo está disponible después de que se haya producido al menos una sesión de OTAP correcta.

1 ☰ para acceder al menú.

2 ◀ o ▶ para ir a `Herramientas` y Pulse OK para seleccionar.

3 ◀ o ▶ para ir a `Info. radio` y Pulse OK para seleccionar.

4 ◀ o ▶ para ir a `Actualiz. SW` y Pulse OK para seleccionar.
La pantalla muestra la fecha y la hora de la última actualización de software.

Consulte Programación a través del interfaz aire (OTAP) en la página 87 para obtener más información sobre la sesión de OTAP.

Comprobación de los valores de RSSI

La radio muestra el icono del indicador de intensidad de la señal recibida (RSSI) en la parte superior de la pantalla. Esta función le permite ver los valores de RSSI.

En la pantalla principal, pulse ◀ tres veces e inmediatamente pulse ▶, todo en cinco segundos.
La pantalla muestra los valores de RSSI actuales.

Mantenga pulsado ↩⌂ para volver a la pantalla de inicio.

*Consulte*Iconos de pantalla en la página 22*para obtener más información sobre el icono de RSSI.*

Programación (FPP) del panel frontal

La radio está activada para personalizar ciertos parámetros de función y mejorar su uso.

Introducción del modo FPP

1 ☰ para acceder al menú.

2 ◀ o ▶ para ir a `Herramientas` y Pulse OK para seleccionar.

3 ◀ o ▶ para ir a `Programa radio` y Pulse OK para seleccionar.

mantenga pulsado ↩⌂, en cualquier momento, para volver a la pantalla de inicio.

Edición de los parámetros del modo FPP

Utilice los siguientes botones según sea necesario mientras navega por los parámetros de función:

- ◀, ▶: desplácese por las opciones, aumente o disminuya valores, o navegue verticalmente.
- OK: seleccione la opción o acceda a un submenú.
- ↩⌂: pulse brevemente para volver al menú anterior o para salir de la pantalla de selección. Manténgalo pulsado para volver a la pantalla de inicio.

Garantía de las baterías y de los cargadores

Garantía de fabricación

La garantía de fabricación ofrece una garantía contra los defectos de fabricación bajo condiciones normales de uso y servicio.

Todas las baterías MOTOTRBO	24 meses
Cargadores IMPRES (de una unidad y múltiples, sin pantalla)	24 meses
Cargadores IMPRES (múltiples con pantalla)	12 meses

Garantía de capacidad

La garantía de capacidad garantiza el 80 % de la capacidad nominal de la duración de la garantía.

Baterías de níquel-metal (NiMH) o de iones de litio (Li-Ion)	12 meses
Baterías IMPRES, cuando se utilizan exclusivamente con cargadores IMPRES	18 meses

Garantía limitada

PRODUCTOS DE COMUNICACIÓN DE MOTOROLA

I. ÁMBITO Y DURACIÓN DE LA GARANTÍA:

MOTOROLA SOLUTIONS, INC. (en adelante, "MOTOROLA") garantiza los Productos de comunicación fabricados por MOTOROLA que se indican a continuación (en adelante, el "Producto") contra defectos materiales y de fabricación con un uso y un servicio normales durante un periodo a contar a partir de la fecha de compra de acuerdo con las especificaciones siguientes:

Radios digitales y portátiles	24 meses
Accesorios del producto (sin incluir baterías y cargadores)	12 meses

Según lo considere oportuno y sin coste adicional, MOTOROLA reparará el Producto (con piezas nuevas o reacondicionadas), lo sustituirá (por un Producto nuevo o reacondicionado) o bien reembolsará el precio de compra del mismo durante el periodo de garantía siempre que el producto se devuelva de acuerdo con los términos de esta garantía. Las piezas o tarjetas sustituidas quedan garantizadas durante el período restante de garantía original pertinente. Todas las piezas sustituidas del Producto pasarán a ser propiedad de MOTOROLA.

MOTOROLA otorga la presente garantía limitada única y expresamente al comprador final y, por lo tanto, no se puede asignar o transferir a ninguna otra parte. Esta es la garantía completa del Producto fabricado por MOTOROLA. MOTOROLA no asume ninguna obligación o responsabilidad por las adiciones o modificaciones a la presente garantía a menos que una persona responsable de MOTOROLA así lo establezca en un documento por escrito y debidamente firmado.

Salvo acuerdo por separado entre MOTOROLA y el comprador final, MOTOROLA no garantiza la instalación, el mantenimiento ni el servicio del Producto.

MOTOROLA no puede responsabilizarse en ningún caso de los equipos auxiliares que no hayan sido suministrados por MOTOROLA, que estén

conectados o se utilicen en conexión con el Producto ni del funcionamiento del Producto con cualquier equipo auxiliar y, en consecuencia, se excluyen expresamente de la presente garantía todos los equipos mencionados. Puesto que todos los sistemas que pueden utilizar el Producto son exclusivos, MOTOROLA renuncia a cualquier responsabilidad relativa al alcance, la cobertura o el funcionamiento del sistema en su conjunto en el marco de la presente garantía.

II. DISPOSICIONES GENERALES:

La presente garantía establece el pleno alcance de las responsabilidades de MOTOROLA en relación con el Producto. La reparación, la sustitución o el reembolso del importe de compra, a discreción de MOTOROLA, son las únicas vías de recurso. LA PRESENTE GARANTÍA PREVALECE DE FORMA EXCLUSIVA SOBRE TODAS LAS DEMÁS GARANTÍAS EXPRESAS. LAS GARANTÍAS IMPLÍCITAS, INCLUIDAS, SIN LIMITACIÓN ALGUNA, LAS GARANTÍAS IMPLÍCITAS DE COMERCIABILIDAD Y ADECUACIÓN PARA CUALQUIER PROPÓSITO EN PARTICULAR SE LIMITAN A LA DURACIÓN DE LA PRESENTE GARANTÍA LIMITADA. EN NINGÚN CASO, MOTOROLA SERÁ RESPONSABLE POR DAÑOS QUE EXCEDAN EL IMPORTE DE COMPRA DEL PRODUCTO, PÉRDIDA DE USO, PÉRDIDA DE TIEMPO, MOLESTIAS, PÉRDIDA COMERCIAL, PÉRDIDA DE BENEFICIOS O AHORROS, O CUALQUIER OTRO DAÑO INCIDENTAL, ESPECIAL O CONSECUENTE DERIVADO DEL USO O LA INCAPACIDAD DE UTILIZAR DICHO PRODUCTO, EN LA MEDIDA EN QUE LA LEY PERMITA EXONERAR DICHA RESPONSABILIDAD.

III. DERECHOS DE LEYES ESTATALES:

DETERMINADOS ESTADOS NO PERMITEN LA EXCLUSIÓN O LA LIMITACIÓN POR DAÑOS INCIDENTALES O CONSECUENTES, O LA LIMITACIÓN SOBRE LA DURACIÓN DE UNA GARANTÍA IMPLÍCITA Y, EN CONSECUENCIA, ES POSIBLE QUE NO SE APLIQUEN LA LIMITACIÓN O LAS EXCLUSIONES DESCRITAS ANTERIORMENTE.

La presente garantía proporciona derechos legales específicos y, asimismo, existen otros derechos que pueden variar según el estado.

IV. OBTENCIÓN DEL SERVICIO DE GARANTÍA:

Para recibir el servicio de garantía, debe presentar una prueba de compra (que incluya la fecha de compra y el número de serie del componente del Producto), así como remitir o enviar el componente del Producto, el transporte y el seguro prepagado a un centro de servicio de garantía autorizado. Motorola proporcionará el servicio de garantía mediante uno de sus servicios de garantía autorizados. Para obtener su servicio de garantía, primero puede ponerse en contacto con la empresa a la que adquirió el Producto (por ejemplo, el distribuidor o el proveedor de servicios de comunicación). También puede llamar a MOTOROLA al 1-800-927-2744 EE. UU./Canadá.

V. ELEMENTOS NO CUBIERTOS POR LA GARANTÍA:

1. Defectos o daños resultantes de la utilización del Producto de forma distinta a su uso normal y habitual.
2. Defectos o daños producidos por un uso incorrecto, accidente, agua o negligencia.
3. Defectos o daños producidos por una prueba, funcionamiento, mantenimiento, instalación, alteración, modificación o ajuste inadecuados.
4. Rotura o daños a las antenas a menos que hayan sido producidos directamente por defectos en el material o mano de obra.
5. Un producto sujeto a modificaciones, operaciones de desmontaje o reparaciones no autorizadas del producto (incluidos, sin limitación alguna, la adición al producto de equipos no suministrados por MOTOROLA) que afecten negativamente al rendimiento del producto o interfieran con la inspección y la comprobación normales del producto de MOTOROLA para la verificación de cualquier reclamación de garantía.
6. Los productos en los que se haya eliminado el número de serie o este no sea legible.
7. Baterías recargables si:
   - alguno de los sellos de la carcasa de la batería está roto o muestra signos de manipulación.
   - el daño o defecto está producido por la carga o utilización de la batería en un equipo o servicio distinto al del Producto para el que se ha especificado.

8 Costes de transporte hasta el almacén de reparación.

9 Un producto que, debido a la alteración ilegal o no autorizada de su software/firmware, no funcione de acuerdo con las especificaciones publicadas por MOTOROLA o las etiquetas de certificación FCC vigentes del producto en el momento en el que fue inicialmente distribuido por MOTOROLA.

10 Los arañazos u otros daños cosméticos en la superficie del Producto que no afecten al funcionamiento del mismo.

11 El desgaste normal derivado del uso.

VI. DISPOSICIONES DE PATENTES Y SOFTWARE:

MOTOROLA defenderá, por cuenta propia, cualquier disputa legal en contra del comprador final en la medida en que se fundamente en la reclamación de que el Producto o sus piezas infringen una patente estadounidense; además, MOTOROLA compensará los costes y daños finalmente imputados al comprador final en el marco de cualquier disputa legal que se pueda atribuir a cualquiera de esas reclamaciones. No obstante, la defensa y los pagos están sujetos a los casos siguientes:

1 el comprador notificará de inmediato a MOTOROLA de cualquier aviso relacionado con dicha demanda,

2 MOTOROLA tendrá el control único de la defensa de dicho juicio y todas las negociaciones para su resolución o compromiso; y

3 en caso de que el Producto o sus piezas sean, o MOTOROLA considere que podrían llegar a ser, el motivo de una reclamación por infracción de una patente de los Estados Unidos, que dicho comprador permita a MOTOROLA, a su discreción y a su cargo, o bien procurar para tal comprador el derecho de continuar utilizando el Producto o las piezas, o bien sustituirlo o modificarlo para que deje de infringir la patente, o bien otorgar a dicho comprador un crédito por el Producto o las piezas según la depreciación y aceptar su devolución. La depreciación corresponderá a una cantidad anual invariable durante la vida útil del Producto o sus piezas, según establezca MOTOROLA.

MOTOROLA no será responsable de reclamaciones por el incumplimiento de patentes en función de la combinación del Producto o sus piezas suministrados de acuerdo con la presente licencia, en relación con el software, los aparatos o los dispositivos que no haya suministrado MOTOROLA. MOTOROLA

tampoco acepta ninguna responsabilidad por el uso de equipos auxiliares o software que no hayan sido suministrados por MOTOROLA y que estén conectados o se utilicen en conexión con el Producto. Las disposiciones anteriores establecen la plena responsabilidad de MOTOROLA en relación con el incumplimiento de patentes por el Producto o cualquiera de sus partes.

Las leyes de los Estados Unidos y otros países conceden a MOTOROLA determinados derechos exclusivos del software con copyright de MOTOROLA, como los derechos exclusivos para reproducir y distribuir copias de dicho software de Motorola. El software de MOTOROLA se puede utilizar exclusivamente en el Producto en el que el software se incluyó originalmente y, por lo tanto, se prohíbe la sustitución, copia, distribución y modificación de cualquier forma de dicho software en ese Producto, así como el uso destinado a producir cualquier Producto derivado. Asimismo, se prohíbe cualquier otro uso, incluidas, sin limitación alguna, la alteración, modificación, reproducción, distribución o ingeniería inversa del software de MOTOROLA, así como el ejercicio de derechos en el software de MOTOROLA. No se concede ninguna licencia implícitamente, ni por impedimento legal ni de cualquier otra forma, por los derechos de patente o copyright de MOTOROLA.

VII. LEGISLACIÓN APLICABLE:

La presente garantía se rige por las leyes del Estado de Illinois, EE. UU.

Notas

Notas

TecniTran
Telecomunicaciones
www.tecnitran.es info@tecnitran.es
Teléfono: 91 610 66 78
Síguenos en

MOTOROLA

Motorola Solutions, Inc.

MOTOROLA, MOTO, MOTOROLA SOLUTIONS and
the Stylized M logo are trademarks or registered trademarks
of Motorola Trademark Holdings, LLC and are used under license.
All other trademarks are the property of their respective owners.
© 2012–2014 Motorola Solutions, Inc. All rights reserved.
December 2014.

www.motorolasolutions.com/mototrbo

68012004046-EA