

PROFESSIONAL DIGITAL TWO-WAY RADIO

MOTOTRBO™ DP2400 NON-DISPLAY PORTABLE USER GUIDE

en | de-DE | fr-FR | it-IT | es-ES | tr | pl | ru | ar

Contenido

Información importante sobre seguridad..... 5

Versión del software.....6

Derechos de autor del software informático.....7

Precauciones de manipulación..... 8

Introducción..... 9

Cómo utilizar esta guía.....9
Información que le puede ofrecer el distribuidor o administrador del sistema..... 9

Preparación de la radio para su uso.....10

Carga de la batería.....10
Colocación de la batería.....10
Colocación de la antena..... 11
Colocación del enganche para el cinturón.... 11
Instalación de la cubierta del conector universal (cubierta antipolvo).....12
Instalación del conector para accesorios..... 13
Encendido de la radio.....13
Ajuste del volumen..... 14

Identificación de los controles de la radio..... 15

Controles de la radio.....15

Controles de radio adicionales.....16

Botón PTT (pulsar para hablar)..... 16
Botones programables.....16
Funciones asignables de la radio..... 17
Funciones asignables de configuración o herramientas..... 19

Identificación de los indicadores de estado... 19
Indicador LED..... 19
Tonos de audio..... 20
Tonos de indicador..... 21
Cambio entre modo analógico y digital convencionales..... 21
IP Site Connect..... 22
Capacity Plus..... 23
Linked Capacity Plus..... 23

Realización y recepción de llamadas..... 25
Selección de un canal..... 25
Recepción y respuesta a llamadas de radios..... 25
Recepción y respuesta a llamadas de grupo..... 26
Recepción y respuesta a llamadas privadas..... 26
Recepción de llamadas a todos 27
Recepción y respuesta a una llamada selectiva..... 28
Recepción y respuesta de una llamada telefónica..... 28
Realización de una llamada de radio..... 29
Realización de llamadas de grupo..... 29
Realización de llamadas privadas..... 30
Realización de llamadas a todos 31
Realización de llamadas selectivas..... 31
Realización de llamadas telefónicas con el botón de acceso de marcación rápida..... 32
Realización de llamadas telefónicas con el botón de teléfono programable..... 33
Interrupción de una llamada de radio..... 33
Modo directo..... 34
Funciones de monitorización..... 34
Monitorización de un canal..... 34
Monitorización permanente..... 34

Funciones avanzadas..... 36
Listas de rastreo..... 36
Escaneo..... 36
Inicio y detención del rastreo..... 36
Respuesta a una transmisión durante un rastreo..... 37
Eliminación de canales con ruido..... 37

Restauración de canales con ruido.....37
Rastreo de aceptación 38
Configuración del indicador de llamada..... 38
Aumento del volumen del tono de alarma.....38
Funcionamiento de las alertas de llamada.... 38
Recepción y respuesta a una alerta de llamada..... 38
Realización de una alerta de llamada con el botón de acceso de marcación rápida..... 38
Funcionamiento de emergencia..... 39
Recepción de una alarma de emergencia.....40
Salida del modo de emergencia tras recibir la alarma de emergencia.....40
Envío de una alarma de emergencia.....40
Envío de una alarma de emergencia con llamada.....41
Envío de una alarma de emergencia con transmisión de voz posterior 42
Reinicio del modo de emergencia.....43
Salida del modo de emergencia tras enviar la alarma de emergencia.....43
Privacidad 44
Operario aislado..... 45
Funciones de bloqueo por contraseña..... 45
Acceso a la radio mediante contraseña.....45
Desbloqueo de la radio en estado de bloqueo.....46
Cambio de la contraseña.....47
Sistema de repetición de rango automático (ARTS) 48
Programación a través del interfaz aire (OTAP)..... 48
Herramientas..... 48
Configuración del nivel del silenciador.....49
Configuración del nivel de potencia....49
Activación o desactivación de la función de transmisión activada por voz (VOX)..... 49
Encendido y apagado de tonos/ alertas de la radio..... 50
Cambio de la salida de audio a través del botón programable..... 50

Audio inteligente..... 51
Activación y desactivación del supresor de respuesta acústica 51
Garantía de las baterías y de los cargadores.....52
Garantía de fabricación..... 52
Garantía de capacidad..... 52
Garantía limitada..... 53
PRODUCTOS DE COMUNICACIÓN DE MOTOROLA..... 53
I. ÁMBITO Y DURACIÓN DE LA GARANTÍA:..... 53
II. DISPOSICIONES GENERALES:..... 54
III. DERECHOS DE LEYES ESTATALES:.... 54
IV. OBTENCIÓN DEL SERVICIO DE GARANTÍA:..... 55
V. ELEMENTOS NO CUBIERTOS POR LA GARANTÍA:..... 55
VI. DISPOSICIONES DE PATENTES Y SOFTWARE:..... 56
VII. LEGISLACIÓN APLICABLE:.....57

Información importante sobre seguridad

Guía de exposición a radiofrecuencia y seguridad del producto para radios bidireccionales portátiles

¡ATENCIÓN!

Esta radio está exclusivamente restringida al uso laboral. Antes de utilizar la radio, lea la guía de exposición a radiofrecuencia y seguridad del producto para las radios bidireccionales portátiles, que contiene instrucciones importantes de funcionamiento para un uso seguro, así como información importante sobre la energía de radiofrecuencia y su control, en cumplimiento de las normas y normativas aplicables.

Para obtener una lista de las antenas, las baterías y otros accesorios aprobados por Motorola, visite el siguiente sitio web:

http://www.motorolasolutions.com

Versión del software

Todas las funciones que se describen en las secciones siguientes son compatibles con la versión de software **R02.40.00** o posterior.

Consulte *Verificación de la versión de firmware y de Codeplug* a fin de determinar la versión del software de la radio.

Consulte con su distribuidor o administrador del sistema para obtener más detalles acerca de todas las funciones compatibles.

Derechos de autor del software informático

Los productos de Motorola descritos en el presente manual pueden incluir programas informáticos de Motorola protegidos por derechos de copyright almacenados en memorias de semiconductores o en otro tipo de medios. La legislación de Estados Unidos y otros países reservan ciertos derechos exclusivos a favor de Motorola con respecto a los programas informáticos protegidos por derechos de copyright, incluidos, entre otros, el derecho exclusivo de copia y reproducción de cualquier modo de dichos programas informáticos. Por consiguiente, se prohíbe la copia, la reproducción, la modificación, el uso de técnicas de ingeniería inversa y la distribución de forma alguna de todo programa informático de Motorola protegido por derechos de copyright e incluido en los productos descritos en el presente manual, sin el consentimiento expreso por escrito de Motorola. Asimismo, la adquisición de los productos de Motorola no garantiza, de forma implícita ni explícita, por impedimento legal ni de ningún otro modo, ningún tipo de licencia en lo que respecta a los derechos de copyright, las patentes o las solicitudes de patentes de Motorola, excepto en los casos de uso de licencias normales y no excluyentes derivados de la ejecución de la ley en la venta de un producto.

La tecnología de codificación de voz AMBE+2™ que incluye este producto está protegida por derechos de propiedad intelectual, incluidos derechos de patente, copyrights y secretos comerciales de Digital Voice Systems, Inc.

Esta tecnología de codificación de voz tiene licencia exclusiva para su uso con este equipo de comunicaciones. Se prohíbe de forma explícita al usuario de esta tecnología descompilar, usar técnicas de ingeniería inversa, desmontar el código objeto o convertir de ninguna otra forma el código objeto en un formato legible.

EE. UU. patente de EE. UU. n.º 5.870.405, n.º 5.826.222, n.º 5.754.974, n.º 5.701.390, n.º 5.715.365, n.º 5.649.050, n.º 5.630.011, n.º 5.581.656, n.º 5.517.511, n.º 5.491.772, n.º 5.247.579, n.º 5.226.084 y n.º 5.195.166.

Precauciones de manipulación

La radio portátil digital de la serie MOTOTRBO cumple las especificaciones IP55, lo que le permite soportar condiciones adversas como el uso bajo lluvia o en un entorno donde hay polvo.

- Si la radio ha estado expuesta al agua o la lluvia, sacúdala para eliminar el agua que pudiera haber quedado dentro de la rejilla del altavoz, del puerto del micrófono y de la cubierta decorativa (si procede). Si quedara agua dentro de la rejilla del altavoz y el puerto del micrófono, la calidad del sonido podría verse afectada. Si la radio tuviera una cubierta decorativa y quedara agua en ella, podría provocar corrosión en los contactos de color dorado de la interfaz del conector compacto.
- Si el área de contacto de la batería de la radio ha estado expuesta al agua, limpie y seque los contactos de la batería tanto en la radio, como en la batería, antes de volver a colocarla. El agua residual podría provocar un cortocircuito en la radio.
- Si la radio ha estado expuesta a una sustancia corrosiva (por ejemplo, agua salada), enjuague la radio y la batería con agua dulce y seque ambos componentes.
- Para limpiar las superficies exteriores de la radio, utilice una solución diluida de detergente suave de lavavajillas y agua dulce (es decir, una cucharadita de detergente por cada 4 litros de agua).
- La radio con antena conectada correctamente se ha diseñado con una protección contra el polvo y el agua a baja presión proyectada con una boquilla de 6,3 mm de diámetro, a un caudal de 12,5 l/min, con una presión de 30 kN/m^2 y desde una distancia de 2,5 a 3 metros durante al menos 3 minutos. Rebasar cualquiera de estos límites o el uso de la radio sin antena, podría provocar daños en la radio.
- Al limpiar la radio, no utilice un pulverizador de chorro de alta presión, ya que podría provocar la filtración de agua en la radio.

Precaución: No desmonte la radio. Esto podría dañar las juntas de la radio y provocar filtraciones. El mantenimiento de la radio deberá realizarse únicamente en un servicio técnico equipado para probar y cambiar las juntas de la radio.

Introducción

Cómo utilizar esta guía

En esta Guía del usuario se explica el funcionamiento básico de los dispositivos MOTOTRBO portátiles.

Sin embargo, es posible que el distribuidor o el administrador del sistema hayan personalizado la radio para satisfacer sus necesidades. Póngase en contacto con el distribuidor o el administrador del sistema para obtener más información.

A lo largo de este documento, los iconos que se describen a continuación se utilizan para indicar las funciones admitidas con el modo analógico convencional o con el modo digital convencional:

	Indica una función disponible **solo en modo analógico** convencional.
	Indica una función disponible **solo en modo digital** convencional.

No se muestran iconos para las funciones que están disponibles en **ambos** modos convencionales; analógico y digital.

Información que le puede ofrecer el distribuidor o administrador del sistema

Puede consultar con su distribuidor o administrador del sistema lo siguiente:

- ¿Se ha programado la radio con canales convencionales predeterminados?
- ¿Qué botones se han programado para acceder a otras funciones?
- ¿Qué accesorios opcionales pueden satisfacer sus necesidades?
- ¿Cuáles son las prácticas recomendadas de uso de las radios para una comunicación eficaz?
- ¿Qué procedimientos de mantenimiento contribuirán a incrementar la vida útil de la radio?

Preparación de la radio para su uso

Carga de la batería

Importante: Cargue **SIEMPRE** la batería IMPRES con un cargador IMPRES para optimizar la vida útil de la batería y los valiosos datos de la batería. Las baterías IMPRES que se cargan exclusivamente con cargadores IMPRES reciben una ampliación de la garantía de seis meses sobre la duración de la garantía estándar de la batería de primera calidad Motorola.

La radio funciona con una batería de níquel-metal (NiMH) o una batería de iones de litio (Li-Ion). Para evitar daños y asegurar el cumplimiento de los términos de la garantía, cargue la batería utilizando un cargador Motorola *exactamente* tal como se describe en la guía del usuario del cargador.

Cargue una batería nueva 14 o 16 horas antes del primer uso para conseguir un mejor rendimiento.

Colocación de la batería

1 Alinee la batería con las guías de la parte posterior de la radio. Presione firmemente la batería y deslícela hacia arriba hasta que el cierre se coloque en su lugar.

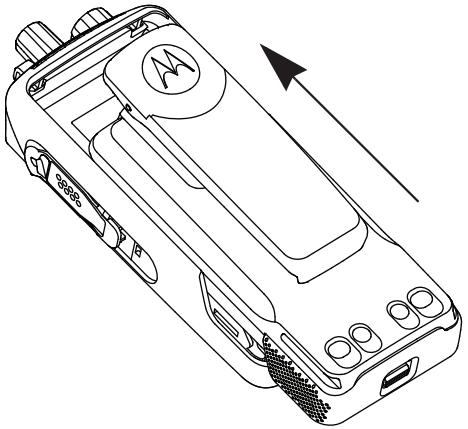

2 Para extraer la batería, apague la radio. Desplace el cierre de la batería (Ⓐ) hasta la posición de apertura, deslice la batería hacia abajo y sáquela de las guías.

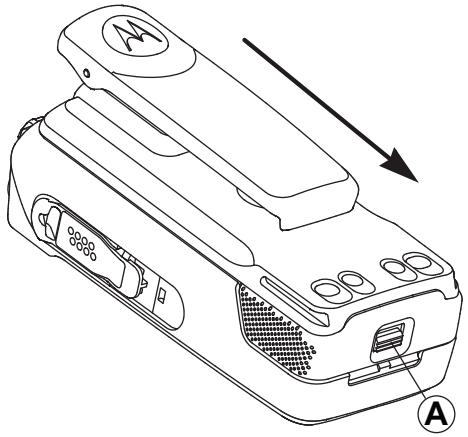

Colocación de la antena

Precaución: Si es necesario cambiar la antena, asegúrese de que se utilizan únicamente antenas MOTOTRBO. Si no lo hace así, la radio resultará dañada.

1 Con la radio apagada, coloque la antena en el receptáculo y gírela en el sentido de las agujas del reloj.

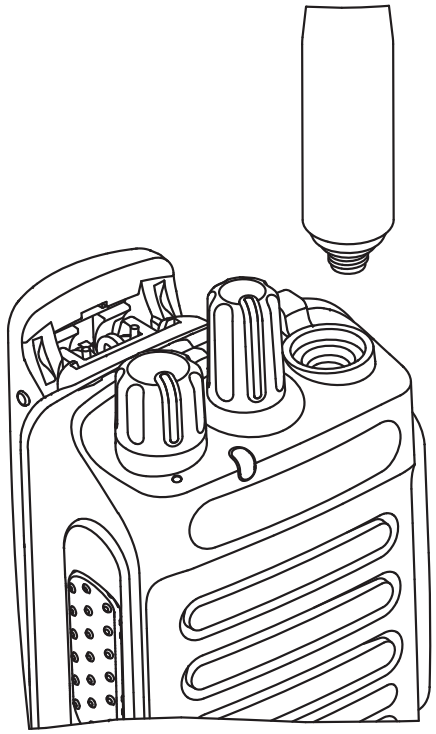

2 Para quitar la antena, gírela en el sentido contrario a las agujas del reloj.

Colocación del enganche para el cinturón

1 Para colocar el enganche para el cinturón, alinee las ranuras del enganche con las de la batería y empuje hacia abajo hasta que oiga un clic.

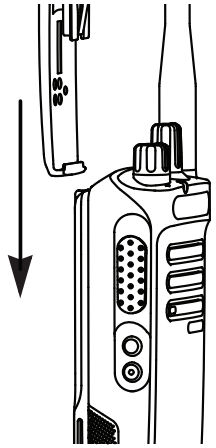

2 Para quitar el enganche para el cinturón, use una llave y saque la pestaña del enganche de cinturón de la batería. A continuación, deslice el enganche hacia arriba y extráigalo de la radio.

Instalación de la cubierta del conector universal (cubierta antipolvo)

El conector universal está situado en el lateral de la antena de la radio. Se utiliza para conectar los accesorios MOTOTRBO a la radio.

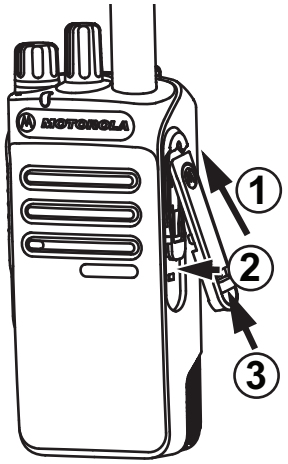

Inserte el extremo en ángulo en las ranuras que hay por encima del conector universal. Empuje la cubierta hacia abajo para fijar la cubierta para el polvo adecuadamente en el conector universal.

Fije la cubierta antipolvo a la radio empujando el cierre hacia arriba.

Para extraer la cubierta para el del conector universal, empuje el cierre hacia abajo. Levante la cubierta y deslice hacia abajo la cubierta antipolvo para extraerla del conector universal.

Vuelva a colocar la cubierta antipolvo cuando no se esté utilizando el conector universal.

Instalación del conector para accesorios

El conector para accesorios se debe conectar al conector universal del lateral de la antena de la radio.

1 Para conectar el conector para accesorios, consulte los pasos que se muestran en el diagrama.

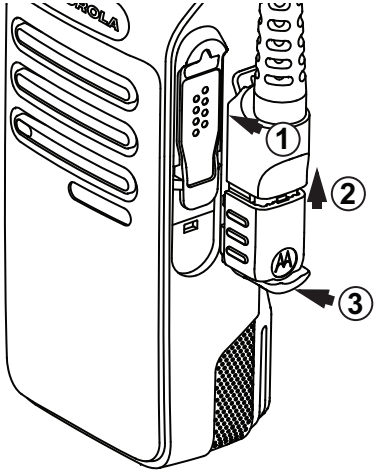

2 Para extraer el conector para accesorios, consulte los pasos que se muestran en el diagrama.

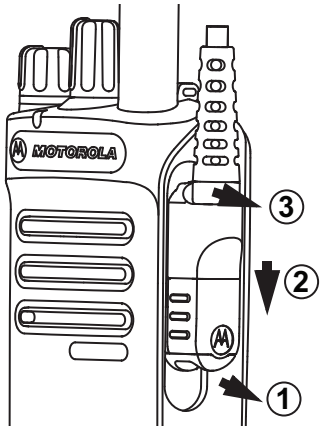

Encendido de la radio

Gire el **botón de encendido/apagado/volumen** en el sentido de las agujas del reloj hasta que oiga un clic. Verá un mensaje o una imagen de bienvenida.

El indicador LED parpadea verde fijo (Ⓐ) si se ha configurado que la retroiluminación se active automáticamente.

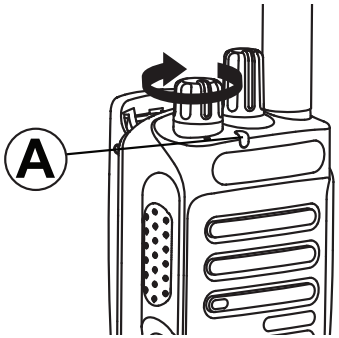

Suena un breve tono, que indica que la prueba de encendido se ha realizado correctamente.

Nota: No se oirá ningún tono de encendido si la función Tonos/Alertas de la radio está deshabilitada (consulte *Encendido y apagado de tonos/alertas de la radio* en la página 50).

Si la radio no se enciende, compruebe la batería. Asegúrese de que está cargada y conectada correctamente. Si la radio sigue sin encenderse, póngase en contacto con su distribuidor.

Para apagar la radio, gire este botón en el sentido contrario a las agujas del reloj hasta que oiga un clic. Durante un breve periodo de tiempo se mostrará el mensaje `Powering Down` (Apagando) en la pantalla de la radio.

Ajuste del volumen

Para aumentar el volumen, gire el **mando de control de encendido/apagado/volumen** en el sentido de las agujas del reloj.

Para bajar el volumen, gire el mando en el sentido contrario al de las agujas del reloj.

Nota: La radio se puede programar para que presente una diferencia de volumen mínima cuando no se pueda bajar el nivel de volumen más allá del volumen mínimo programado. Póngase en contacto con el distribuidor o el administrador del sistema para obtener más información.

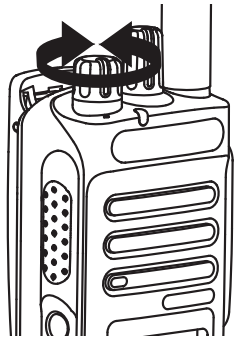

Identificación de los controles de la radio

Controles de la radio



1 Botón selector de canales
2 Mando de control de encendido/apagado/volumen
3 Indicador LED
4 Botón **PTT** (pulsar para hablar)
5 Botón lateral 1[1]
6 Botón lateral 2[1]
7 Micrófono
8 Altavoz
9 Conector universal para accesorios
10 Antena

[1] Estos botones son programables.

Controles de radio adicionales

Botón PTT (pulsar para hablar)

El botón **PTT** situado en un lateral de la radio (Ⓐ) tiene dos funciones principales:

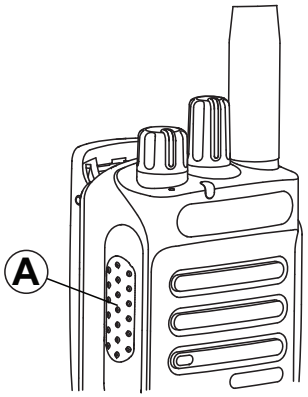

- En el transcurso de una llamada, el botón **PTT** permite que la radio transmita a las demás radios de la llamada.

  Mantenga pulsado el botón **PTT** para hablar. Suelte el botón **PTT** para escuchar.

  El micrófono se activa cuando se pulsa el botón **PTT.**

- Cuando no hay ninguna llamada en curso, el botón **PTT** se utiliza para realizar una nueva llamada (consulte *Realización de una llamada de radio* en la página 29).

Si el tono Permiso para hablar está habilitado, espere a que finalice el tono de alerta breve antes de hablar.

Durante una llamada, si la función Indicación de canal libre está habilitada en la radio (la ha programado el distribuidor), oirá un breve tono de alerta en el momento en que la radio de destino (la radio que recibe la llamada) libere el botón PTT, lo que indica que el canal está disponible para contestar.

También escuchará un tono continuo de prohibición para hablar si se interrumpe la llamada, que le indica que debería soltar el botón **PTT**, por ejemplo, si la radio recibe una llamada de emergencia.

Botones programables

Su distribuidor puede definir los botones programables como accesos directos a funciones de la radio según la duración de la pulsación del botón:

- Pulsación corta: consiste en pulsar y soltar el botón rápidamente.
- Pulsación larga: consiste en pulsar y mantener pulsado el botón durante la duración programada.
- Pulsación continua: consiste en dejar pulsado el botón.

Nota: La duración programada de pulsación de botones se puede aplicar a todas las funciones o configuraciones de la radio o herramientas asignables. Consulte *Funcionamiento de emergencia* en la página 39 para obtener más información sobre la duración programada del botón de **Emergencia**.

Funciones asignables de la radio

Conmutación audio	Alterna la salida de audio entre el altavoz interno de la radio y el altavoz del accesorio con cables.
Carga de la batería	Indica la carga de la batería a través del indicador LED.
Reenvío de llamadas	Activa o desactiva la transferencia de llamadas.
Emergencia	Dependiendo de la programación, inicia o cancela una llamada o una alarma de emergencia.
Audio inteligente	Permite activar o desactivar el Audio inteligente.
Navegación manual de sitios	Inicia la búsqueda de sitio manual.
Activar/Desactivar AGC de micrófono analógico	Activa o desactiva el control automático de ganancia (AGC) del micrófono interno.
servicio	Monitoriza un canal seleccionado en busca de actividad.
Eliminación de canal con ruido	Elimina temporalmente de la lista de rastreo un canal no deseado, exceptuando el canal seleccionado. El canal seleccionado se refiere a la combinación de zona/canal seleccionada por el usuario desde la que se inicia el rastreo.

Acceso de marcación rápida	Inicia directamente una llamada privada, telefónica o de grupo predefinida, una alerta de llamada o un mensaje de texto rápido.
Monitorización permanente	Monitoriza un canal seleccionado por todo el tráfico de radios hasta que se desactiva la función.
Teléfono	Proporciona acceso directo a la lista de contactos del teléfono.
Salir del teléfono	Finaliza una llamada telefónica.
Privacidad	Activa o desactiva la privacidad.
Repetidor/habla-escucha	Alterna entre el uso de un repetidor y la comunicación directa con otra radio.
Escaneo	Permite activar o desactivar el rastreo
Activar/desactivar bloqueo de sitio	Al habilitarlo, la radio solo buscará el emplazamiento actual. Si se deshabilita, la radio busca otros emplazamientos además del actual.
Desactivación remota de la interrupción de transmisión	Detiene un llamada en curso que se puede interrumpir para liberar el canal.
Anuncio de voz para canal	Reproduce mensajes de voz de anuncio de canal y de zona para el canal actual. Esta función no está disponible cuando el anuncio de voz está desactivado.
Activar/Desactivar anuncio de voz	Activa o desactiva el anuncio de voz.
Transmisión activada por voz (VOX)	Activa o desactiva VOX.

Funciones asignables de configuración o herramientas

Todos los tonos/ alertas.	Activa y desactiva todos los tonos y alertas.
Nivel de potencia	Alterna entre los niveles de potencia de transmisión alto y bajo.
Silenciador	Alterna el nivel del silenciador entre reducido y normal.

Identificación de los indicadores de estado

Indicador LED

El indicador LED (Ⓐ) muestra el estado de funcionamiento de la radio.

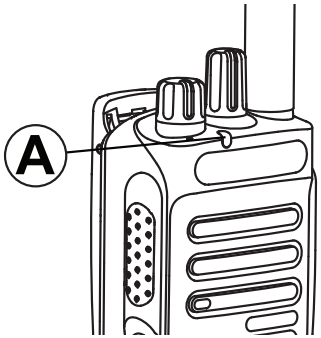

Rojo intermitente	La radio está transmitiendo con la batería baja, está recibiendo una transmisión de emergencia o ha fallado la autocomprobación al encenderse, o bien está fuera del alcance si la radio está configurada con un sistema de repetición de rango automático.
Amarillo fijo	La radio está supervisando un canal convencional. También indica una buena

[2] No disponible en Capacity Plus y Linked Capacity Plus

	carga de la batería al (Carga de la batería) programable (Encendido/ apagado/Información).
Parpadeo en amarillo	La radio rastrea actividad o recibe una alerta de llamada, la lista de recepción flexible está habilitada o bien todos los canales de Linked Capacity Plus están ocupados.
Parpadeo doble en amarillo	La radio ya no está conectada al repetidor mientras está en Capacity Plus o en Linked Capacity Plus; todos los canales Capacity Plus o Linked Capacity Plus están ocupados.
Verde fijo	La radio se está encendiendo o está transmitiendo. También indica la carga completa de la batería cuando se pulsa el botón programable (Carga de la batería) (Encendido/ apagado/Información).
Verde intermitente	La radio se está encendiendo, está recibiendo datos o una llamadasin la privacidad activada, está detectando actividad, o está recuperando transmisiones inalámbricas de programación .
Parpadeo verde rápido	La radio está recibiendo una llamada o datos con la función de privacidad habilitada.

Tonos de audio

Los tonos de audio le proporcionan indicaciones sonoras del estado de la radio o de la respuesta de la radio a los datos recibidos.

Tono continuo	Un sonido monótono. Suena continuadamente hasta que finaliza.
Tono periódico	Suena periódicamente dependiendo de la duración que haya establecido la radio. El tono empieza, se para y se repite.
Tono repetitivo	Suena un único tono que se repite hasta que lo apaga el usuario.
Tono momentáneo	Suena solo una vez durante un breve periodo de tiempo establecido por la radio.

Tonos de indicador

Tono agudo	□	Tono grave	■

	Tono indicador positivo
	Tono indicador negativo

Cambio entre modo analógico y digital convencionales

Cada canal de la radio se puede configurar como un canal analógico convencional o un canal digital convencional. Utilice el botón selector de canales (Ⓐ) para cambiar entre un canal analógico o uno digital.

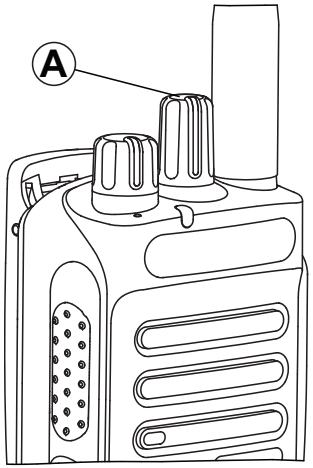

Al cambiar de modo digital a modo analógico, algunas funciones dejarán de estar disponibles. Los iconos de las funciones digitales (como Mensajes) reflejan este cambio y aparecen atenuados. Las funciones deshabilitadas aparecen ocultas en el menú.

La radio también tiene funciones disponibles para los modos analógico y digital. Sin embargo, las pequeñas diferencias en la forma de funcionar de cada función **no** afectan al funcionamiento de la radio.

Nota: La radio también cambia entre los modos analógico y digital durante un rastreo de modo doble (consulte *Escaneo* en la página 36).

IP Site Connect

Esta función permite que la radio amplíe la comunicación convencional más allá del alcance de un solo sitio mediante la conexión a diferentes sitios disponibles conectados a través de una red IP (Protocolo de Internet).

Si la radio está fuera de alcance con respecto a un sitio y entra en la de otro, se conecta al nuevo repetidor del sitio para enviar o recibir transmisiones de datos o llamadas. Según la configuración, esto se realiza de forma automática o manual.

Si la radio se ha configurado para hacerlo de forma automática, rastrea todos los sitios disponibles cuando la señal del sitio actual sea débil o cuando la radio no pueda detectar ninguna señal del sitio actual. A continuación se ajusta al repetidor con el indicador de intensidad de la señal recibida (RSSI) más elevado.

En una búsqueda manual de sitio, la radio busca el siguiente sitio de la lista de navegación que tenga cobertura en ese momento (aunque tal vez no sea la señal más intensa) y se acopla a él.

Nota: Cada canal solo puede tener activado el rastreo o el desplazamiento, pero no ambas opciones al mismo tiempo.

Los canales que tengan esta función activada pueden añadirse a una lista de navegación particular. La radio busca los canales en la lista de navegación durante la operación de navegación automática para localizar el mejor sitio.

Una lista de navegación soporta un máximo de 16 canales (incluido el canal seleccionado).

Nota: no puede añadir ni eliminar manualmente una entrada de la lista de navegación. Póngase en contacto con el distribuidor o el administrador del sistema para obtener más información.

Capacity Plus

Capacity Plus es una configuración normal de un solo sitio del sistema de radio MOTOTRBO, que utiliza un conjunto de canales para que soporte cientos de usuarios y hasta 254 grupos. Esta función permite que la radio utilice de forma eficaz el número disponible de canales programados mientras se encuentra en el Modo Repetidor.

Oirá un tono indicador negativo si accede a una función que no esté disponible en Capacity Plus a través de una pulsación de un botón programable.

La radio también tiene funciones que están disponibles en el modo digital convencional, como Conexión del sitio IP, Capacity Plus y Linked Capacity Plus. Sin embargo, las pequeñas diferencias en la forma de funcionar de cada función **no** afectan al funcionamiento de la radio.

Póngase en contacto con el distribuidor o el administrador del sistema para obtener más información sobre esta configuración.

Linked Capacity Plus

Linked Capacity Plus es una configuración troncal de varios sitios y varios canales del sistema de radio MOTOTRBO que combina lo mejor de las configuraciones Capacity Plus y Conexión del sitio IP.

Linked Capacity Plus permite que su radio amplíe la comunicación normal más allá del alcance de un solo sitio mediante la conexión a diferentes sitios disponibles conectados a través de una red IP (protocolo de Internet). También proporciona una capacidad superior gracias al uso eficiente del número disponible de canales programados combinados que soporta cada uno de los sitios disponibles.

Si la radio está fuera de alcance con respecto a un sitio y entra en la de otro, se conecta al nuevo repetidor del sitio para enviar o recibir transmisiones de datos o llamadas. Según la configuración, esto se realiza de forma automática o manual.

Si la radio se ha configurado para hacerlo de forma automática, rastrea todos los sitios disponibles cuando la señal del sitio actual sea débil o cuando la radio no pueda detectar ninguna señal del sitio actual. A continuación se ajusta al repetidor con el

indicador de intensidad de la señal recibida (RSSI) más elevado.

En una búsqueda manual de sitio, la radio busca el siguiente sitio de la lista de navegación que tenga cobertura en ese momento (aunque tal vez no sea la señal más intensa) y se acopla a él.

Cualquier canal con la configuración Linked Capacity Plus activada puede añadirse a una lista de navegación particular. La radio busca esos canales durante la operación de navegación automática para localizar los mejores sitios.

Nota: no puede añadir ni eliminar manualmente una entrada de la lista de navegación. Póngase en contacto con el distribuidor o el administrador del sistema para obtener más información.

De forma similar a Capacity Plus, los iconos de las funciones que no son aplicables a Linked Capacity Plus no están disponibles en el menú. Oirá un tono indicador negativo si intenta acceder a una función que no esté disponible en Linked Capacity Plus a través de una pulsación de un botón programable.

Póngase en contacto con el distribuidor o el administrador del sistema para obtener más información sobre esta configuración.

Realización y recepción de llamadas

Selección de un canal

Las transmisiones se envían y reciben en un canal. En función de la configuración de la radio, cada canal se puede programar de forma distinta para admitir grupos de usuarios distintos o con funciones diferentes. Puede seleccionar el canal correspondiente que necesita para transmitir o recibir.

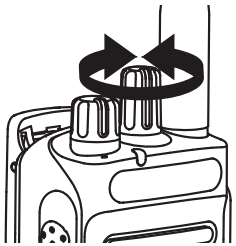

Gire el mando selector de canales para seleccionar el número que representa el canal, ID de suscriptor o ID de grupo.

Recepción y respuesta a llamadas de radios

Una vez que se haya establecido el canal, el ID de suscriptor o el ID de grupo, podrá recibir y responder llamadas.

El indicador LED se ilumina en verdefijo mientras la radio está transmitiendo y parpadea en verde cuando está recibiendo.

Nota: El indicador LED se ilumina en verde fijo mientras la radio está transmitiendo y en verderápidamente cuando la radio está recibiendo una llamada que tiene la privacidad habilitada y parpadea en verde al recibir una llamada que no tiene la privacidad habilitada.

Para descodificar una llamada que tiene la privacidad habilitada, la radio debe tener la misma clave de privacidad O BIEN la misma clave e ID de clave (programadas por el distribuidor) que la radio transmisora (la radio desde la que recibe la llamada).

consulte *Privacidad* en la página 44 para obtener más información.

Recepción y respuesta a llamadas de grupo

Para recibir una llamada de un grupo de usuarios, la radio debe estar configurada como parte de ese grupo.

El indicador LED parpadea en verde. La radio desactiva el silencio y las llamadas entrantes suenan a través del altavoz de la radio.

1 Mantenga la radio en posición vertical a una distancia de entre 2,5 y 5 cm (1-2 pulgadas) de la boca.

- Si la función Indicación de canal libre está activada, escuchará un tono de alerta corto en el momento en el que el radioteléfono transmisor suelte el botón **PTT**, indicando así que puede utilizarse el canal. Para responder, pulse el botón **PTT**.
- Si la función de interrupción de voz está activada, pulse el botón **PTT** para detener la llamada actual de la radio transmisora y liberar el canal para poder hablar o responder.

El indicador LED se ilumina en color verde fijo.

2 Espere hasta que acabe uno de los siguientes tonos (si está activado) y hable con claridad al micrófono.

- El tono Permitir hablar
- El efecto local de **PTT**.

3 Suelte el botón **PTT** para escuchar.

Si no hay actividad de voz durante un periodo de tiempo predeterminado, la llamada finalizará.

Consulte *Realización de llamadas de grupo* en la página 29 para obtener más información sobre cómo realizar una llamada de grupo.

Recepción y respuesta a llamadas privadas

Una llamada privada es una llamada de una radio individual a otra radio individual.

Cuando reciba una llamada privada, el LED parpadea en . La radio desactiva el silencio y las llamadas entrantes suenan a través del altavoz de la radio.

1 Mantenga la radio en posición vertical a una distancia de entre 2,5 y 5 cm (1-2 pulgadas) de la boca.

- Si la función Indicación de canal libre está activada, escuchará un tono de alerta corto en el momento en el que el radioteléfono transmisor suelte el botón **PTT**, indicando así que puede utilizarse el canal. Para responder, pulse el botón **PTT**.
- Si la función de interrupción de voz está activada, pulse el botón **PTT** para detener la llamada actual de la radio transmisora y liberar el canal para poder hablar o responder.

El indicador LED se ilumina en color verde fijo.

2 Espere hasta que acabe el tono Permitir hablar (si está activado) y hable con claridad al micrófono.

3 Suelte el botón **PTT** para escuchar.

Si no hay actividad de voz durante un periodo de tiempo predeterminado, la llamada finalizará.

Consulte *Realización de llamadas privadas* en la página 30 para obtener detalles sobre la realización de una llamada privada.

Recepción de llamadas a todos

Una llamada a todos es una llamada de una radio individual a todas las radios del canal. Se utiliza para realizar anuncios importantes que requieren la atención total del usuario.

Cuando recibe una llamada, suena un tono y el indicador LED parpadea en verde.

La radio desactiva el silencio y las llamadas entrantes suenan a través del altavoz de la radio.

Una llamada a todos no espera un tiempo predeterminado antes de finalizar.

Si la función de indicación de canal libre está activada, se escuchará un tono de alerta breve en el momento en el que la radio transmisora suelte el botón **PTT**, indicando así que puede utilizarse el canal.

No puede responder a una llamada a todos.

Nota: La radio deja de recibir la llamada a todos si cambia a un canal distinto mientras está recibiendo la llamada. Durante una llamada a todos, **no** podrá utilizar ningún botón programado hasta que finalice la llamada.

Recepción y respuesta a una llamada selectiva

Una llamada selectiva es una llamada de una radio individual a otra radio individual. Se trata de una llamada privada en un sistema analógico.

Cuando reciba una llamada selectiva, el LED parpadea en verde. La radio desactiva el silencio y las llamadas entrantes suenan a través del altavoz de la radio.

1 Mantenga la radio en posición vertical a una distancia de entre 2,5 y 5 cm (1-2 pulgadas) de la boca.

2 Pulse el botón **PTT** para responder la llamada. El indicador LED se ilumina en color verde fijo.

3 Espere hasta que acabe el tono Permitir hablar (si está activado) y hable con claridad al micrófono.

4 Suelte el botón **PTT** para escuchar.

Si no hay actividad de voz durante un periodo de tiempo predeterminado, la llamada finalizará.

Consulte *Realización de llamadas privadas* en la página 30 para obtener detalles sobre la realización de una llamada privada.

Recepción y respuesta de una llamada telefónica

Llamada telefónica como una llamada privada/ grupo a todos

Al recibir una llamada telefónica como una llamada privada o llamada de grupo, el indicador LED parpadea en verde. La radio desactiva el silencio y las llamadas entrantes suenan a través del altavoz de la radio.

Si la función de llamada telefónica no está activada en la radio, la radio silencia la llamada.

1 Mantenga la radio en posición vertical a una distancia de entre 2,5 y 5 cm (1-2 pulgadas) de la boca.

2 Pulse el botón **PTT** para hablar y suéltelo para escuchar.

Llamada telefónica como una llamada a todos

Al recibir una llamada telefónica como una llamada a todos, el indicador LED parpadea en verde. La radio desactiva el silencio y las llamadas entrantes suenan a través del altavoz de la radio.

Si la función de llamada telefónica no está habilitada en la radio, la radio silencia la llamada.

Nota: Al recibir una llamada telefónica como una llamada a todos, puede responder a la llamada o finalizarla únicamente si se asigna un tipo de llamada a todos al canal.

1 Mantenga la radio en posición vertical a una distancia de entre 2,5 y 5 cm (1-2 pulgadas) de la boca.

2 Pulse el botón **PTT** para hablar y suéltelo para escuchar.

Realización de una llamada de radio

Después de seleccionar el canal, puede seleccionar un ID o alias de suscriptor, o el ID o alias de grupo, mediante el uso de:

- El canales.
- Un botón **One Touch Access** (Acceso de marcación rápida) programado (consulte *Realización de llamadas telefónicas con el botón de acceso de marcación rápida* en la página 32).
- Un botón programable: este método es solo para las llamadas telefónicas (consulte *Realización de llamadas telefónicas con el botón de teléfono programable* en la página 33).

Nota: la radio debe tener la función de privacidad activada en el canal para enviar una transmisión con la privacidad activada. Únicamente las radios de destino que posean la misma clave de privacidad O BIEN el mismo valor de clave e ID de clave que su radio podrán descifrar la transmisión.

Nota: consulte *Privacidad* en la página 44 para obtener más información.

Realización de llamadas de grupo

Para llamar a un grupo de usuarios, la radio deberá estar configurada como parte de ese grupo.

1 Lleve a cabo una de las siguientes acciones.

- Seleccione el canal con el ID o alias de grupo activo. Consulte el *Selección de un canal* en la página 25.
- Pulse el botón de **acceso de marcación rápida** programado.

2 Mantenga la radio en posición vertical a una distancia de entre 2,5 y 5 cm (1-2 pulgadas) de la boca.

3 Pulse el botón **PTT** para realizar la llamada.
El indicador LED se ilumina en color verde fijo.

4 Suelte el botón **PTT** para escuchar.

Cuando la radio de destino responda, el indicador LED parpadea en verde.

5 Si la función Indicación de canal libre está activada, escuchará un tono de alerta corto en el momento en el que el radioteléfono transmisor suelte el botón **PTT**, indicando así que puede utilizarse el canal. Para responder, pulse el botón **PTT**.

Si no hay actividad de voz durante un periodo de tiempo predeterminado, la llamada finalizará.

Realización de llamadas privadas

Aunque puede recibir o responder a una llamada privada iniciada a través de una radio individual autorizada, su radio deberá estar programada para que pueda iniciar una llamada privada.

Hay dos tipos de llamadas privadas. El primer tipo consiste en una verificación de presencia de radio que se realiza antes de configurar la llamada, mientras que el otro tipo configura la llamada inmediatamente.

Su distribuidor solo puede programar **uno** de esos tipos de llamadas en su radio.

Oirá un tono indicador negativo si realiza una llamada privada a través de botón de **acceso de marcación rápida**, teclas numéricas programadas, o canales, si esta función no está activada

1 Lleve a cabo una de las siguientes acciones.

- Seleccione el canal con el alias o ID de suscriptor activo. Consulte el *Selección de un canal* en la página 25.
- Pulse el botón de **acceso de marcación rápida** programado.

2 Mantenga la radio en posición vertical a una distancia de entre 2,5 y 5 cm (1-2 pulgadas) de la boca.

3 Pulse el botón **PTT** para realizar la llamada.
El indicador LED se ilumina en color verde fijo.

4 Espere hasta que acabe el tono Permitir hablar (si está activado) y hable con claridad al micrófono.

5 Suelte el botón **PTT** para escuchar.

Cuando la radio de destino responda, el indicador LED parpadea en verde.

6 Si la función Indicación de canal libre está activada, escuchará un tono de alerta corto en el momento en el que el radioteléfono transmisor suelte el botón **PTT**, indicando así que puede utilizarse el canal. Para responder, pulse el botón **PTT**.

Si no hay actividad de voz durante un periodo de tiempo predeterminado, la llamada finalizará. Se oye un tono breve.

Realización de llamadas a todos

Esta función le permite transmitir a todos los usuarios del canal. La radio debe estar programada para que pueda utilizarse esta función.

Los usuarios del canal no pueden responder a una llamada a todos.

1 Seleccione el canal con el alias o ID de grupo de llamada a todos. Consulte el *Selección de un canal* en la página 25.

2 Mantenga la radio en posición vertical a una distancia de entre 2,5 y 5 cm (1-2 pulgadas) de la boca.

3 Pulse el botón **PTT** para realizar la llamada.
El indicador LED se ilumina en color verde fijo.

4 Espere hasta que acabe uno de los siguientes tonos (si está activado) y hable con claridad al micrófono.

- El tono Permitir hablar
- El efecto local de **PTT**.

Realización de llamadas selectivas

Al igual que con una llamada privada, aunque puede recibir o responder a una llamada selectiva iniciada a través de una radio individual autorizada, su radio deberá estar programada para que pueda iniciar una llamada selectiva.

1 Seleccione el canal con el alias o ID de suscriptor activo. Consulte el *Selección de un canal* en la página 25.

2 Mantenga la radio en posición vertical a una distancia de entre 2,5 y 5 cm (1-2 pulgadas) de la boca.

3 Pulse el botón **PTT** para realizar la llamada.
El indicador LED se ilumina en color verde fijo.

4 Espere hasta que acabe uno de los siguientes tonos (si está activado) y hable con claridad al micrófono.

- El tono Permitir hablar
- El efecto local de **PTT**.

5 Suelte el botón **PTT** para escuchar.

Cuando la radio a la que se llama responda, el indicador LED parpadeará en verde.

Si la función Indicación de canal libre está activada, escuchará un tono de alerta corto en el momento en el que el radioteléfono transmisor suelte el botón **PTT**, indicando así que puede utilizarse el canal. Para responder, pulse el botón **PTT**.

Si no hay actividad de voz durante un periodo de tiempo predeterminado, la llamada finalizará.

Realización de llamadas telefónicas con el botón de acceso de marcación rápida

1 Pulse el botón de **acceso de marcación rápida** programado para realizar una llamada telefónica al ID predefinido.

Si la entrada del botón de **acceso de marcación rápida** está vacía, se oye un tono indicador negativo.

Si el establecimiento de llamada es correcto, suena el tono DTMF. Se oye el tono de llamada del usuario del teléfono.

Si el establecimiento de llamada no es correcto, se oye un tono de indicador negativo y el intento de llamada telefónica falla. Repita el paso *1*.

2 Mantenga la radio en posición vertical a una distancia de entre 2,5 y 5 cm (1-2 pulgadas) de la boca.

3 Pulse el botón **PTT** para hablar y suéltelo para escuchar.

4 Pulse el para finalizar la llamada.

Si la finalización de llamada es correcta suena un tono y la radio sale de la llamada telefónica.

Si la finalización de la llamada no es correcta, la radio vuelve a la de llamada telefónica. Repita el paso *4* o espere a que el usuario del teléfono finalice la llamada.

Realización de llamadas telefónicas con el botón de teléfono programable

1 Pulse el botón de **teléfono** programado .
El indicador LED se ilumina en color verde fijo. Se oye el tono de llamada del usuario del teléfono.

2 Mantenga la radio en posición vertical a una distancia de entre 2,5 y 5 cm (1-2 pulgadas) de la boca.

3 Pulse el botón **PTT** para hablar y suéltelo para escuchar.

4 Para finalizar la llamada, pulse .

Al pulsar el botón **PTT** en la pantalla de contactos del teléfono, se oye un tono.

cuando el usuario del teléfono finaliza la llamada, se oye un tono

Interrupción de una llamada de radio

Esta función permite detener una llamada privada o de grupo con el fin de liberar el canal para la transmisión. Por ejemplo, si una radio experimenta un problema de "micrófono atascado" cuando el usuario pulsa accidentalmente el botón **PTT**.

La radio debe estar programada para que pueda utilizarse esta función.

1 Pulse el botón **Desconexión remota de Interrupción/Transmisión** programado cuando esté situado en el canal correspondiente.

2 Espere la confirmación.

.

Nota: La radio emite un tono indicador negativo hasta que suelte el botón PTT si está

transmitiendo una llamada que se puede interrumpir y se detiene mediante esta función.

Modo directo

Puede seguir comunicándose cuando el repetidor no esté funcionando, o cuando la radio esté fuera del alcance del repetidor pero dentro de la cobertura de otras radios.

A esto se le llama "modo directo".

Nota: esta función no se aplica a Capacity Plus y Linked Capacity Plus.

La configuración del modo directo se mantiene incluso después de haber apagado la radio.

Pulse el botón **Repetidor/Modo directo** programado.

Se escucha...	Que indica...
Tono indicador positivo	La radio está en modo directo.
Tono indicador negativo	La radio está en modo repetidor.

Funciones de monitorización

Monitorización de un canal

Utilice la función de monitorización para asegurarse de que un canal está libre antes de transmitir.

esta función no se aplica a Capacity Plus y Linked Capacity Plus.

1 Mantenga pulsado el botón de **monitorización** programado y compruebe si hay alguna actividad.

El indicador LED parpadea dos veces en amarillo cuando el canal está ocupado.

2 Pulse el botón **PTT** para hablar y suéltelo para escuchar.

Monitorización permanente

Utilice la función de Monitor permanente para supervisar de manera continua la actividad de un canal seleccionado.

Nota: esta función no se aplica a Capacity Plus y Linked Capacity Plus.

1 Pulse el botón **Monitor permanente** programado para activar la monitorización permanente del canal.
Suena un tono de alerta en la radio, el indicador LED se ilumina en amarillo fijo

2 Pulse el botón que ha programado previamente como **Monitor permanente** para salir del modo de monitorización permanente.
Suena un tono de alerta en la radio, el indicador LED se apaga

Funciones avanzadas

Listas de rastreo

Las listas de rastreo se crean y asignan a canales/grupos individuales. La radio rastrea actividad de voz alternando entre la secuencia canal/grupo especificada en la lista de rastreo del canal/grupo actual.

La radio admite hasta 250 listas de rastreo, con un máximo de 16 miembros por lista. Cada lista de rastreo soporta una combinación de entradas analógicas y digitales.

Nota: esta función no se aplica a Capacity Plus y Linked Capacity Plus.

Escaneo

Al comenzar un rastreo, la radio se desplaza por la lista de rastreo programada para el canal actual en busca de actividad de voz.

El LED parpadea en amarillo.

Hay dos formas de iniciar el rastreo:

- **Rastreo de canal principal (manual)**: la radio rastrea todos los canales/grupos de la lista de rastreo. Al iniciar el rastreo, la radio puede (según la configuración) empezar automáticamente en el canal/grupo "activo" en el que se realizó el último rastreo o en el canal en el que se inició el rastreo.
- **Rastreo automático (automático)**: la radio empieza el rastreo automáticamente al seleccionar un canal/grupo que tiene activado el rastreo automático.

Nota: esta función no se aplica a Capacity Plus y Linked Capacity Plus.

Inicio y detención del rastreo

Lleve a cabo una de las siguientes acciones.

- Pulse el botón **Rastreo** programado.
- Utilice canaleslos botones para seleccionar un canal programado con la función de rastreo automático habilitada.

EL LED parpadea en amarillo y se oye un tono indicador positivo cuando el rastreo está activado.

El indicador LED se apaga y oirá un tono indicador negativo cuando el rastreo está desactivado.

Respuesta a una transmisión durante un rastreo

Durante el rastreo, la radio se detiene en un canal/grupo en el que detecte actividad. La radio se mantendrá en ese canal durante un periodo de tiempo programado conocido como “tiempo de vuelo”.

1 Mantenga la radio en posición vertical a una distancia de entre 2,5 y 5 cm (1-2 pulgadas) de la boca.

Si la función Indicación de canal libre está activada, escuchará un tono de alerta corto en el momento en el que el radioteléfono transmisor suelte el botón **PTT**, indicando así que puede utilizarse el canal.

2 Pulse el botón **PTT** durante el tiempo muerto.
El indicador LED se ilumina en color verde fijo.

3 Espere hasta que acabe uno de los siguientes tonos (si está activado) y hable con claridad al micrófono.

- El tono Permitir hablar
- El efecto local de **PTT**.

4 Suelte el botón **PTT** para escuchar.

Si no responde dentro del periodo de tiempo muerto, la radio vuelve a realizar el rastreo de otros canales/grupos.

Eliminación de canales con ruido

Si un canal produce llamadas no deseadas o ruidos de forma continua (lo que se llama un canal "con ruido"), se puede eliminar temporalmente de la lista de rastreo.

Esta posibilidad no se aplica al canal designado como canal seleccionado.

1 Cuando la radio "se acopla" a un canal no deseado o con ruido, pulse el botón **Elimin. canal de ruido** programado hasta que escuche un tono.

2 Suelte el botón **Elimin. canal de ruido**.
El canal con ruido se elimina.

Restauración de canales con ruido

Para restaurar un canal con ruido eliminado, realice una de las siguientes acciones:

- Apague la radio y vuelva a encenderla.
- Cambie el canal mediante el botón de **selector de canales**.

Rastreo de aceptación

El rastreo de aceptación le proporciona un área amplia de cobertura en zonas donde hay múltiples estaciones base transmitiendo información idéntica en distintos canales analógicos.

La radio rastrea canales analógicos de múltiples estaciones base y lleva a cabo un proceso de votación para seleccionar la señal de mayor intensidad recibida. Una vez establecida la señal, la radio desactiva el silencio en las transmisiones desde la estación base.

El LED parpadea en amarillo durante el funcionamiento del rastreo de aceptación.

Para responder a una transmisión durante un rastreo de aceptación, siga los mismos procedimientos que se indican en la sección *Respuesta a una transmisión durante un rastreo* en la página 37.

Configuración del indicador de llamada

Aumento del volumen del tono de alarma

Puede programar su radio para que le avise continuamente cada vez que una llamada de radio se quede sin responder. Esto se realiza mediante un aumento automático y progresivo del volumen del tono de alarma. Esta función se conoce como Escalert.

Funcionamiento de las alertas de llamada

Los avisos de alertas de llamada le permiten avisar a un usuario determinado de radio para que vuelva a llamarle cuando pueda.

Esta función se puede acceder a ella mediante un botón de **acceso de marcación rápida** programado.

Recepción y respuesta a una alerta de llamada

Cuando reciba un aviso de alerta de llamada, se oye un tono repetitivo y el indicador LED parpadea en amarillo.

Pulse el botón **PTT** en los cuatro (4) segundos siguientes a la recepción de un aviso de alerta de llamada para responder a la llamada privada.

Realización de una alerta de llamada con el botón de acceso de marcación rápida

Pulse el botón programado **Acceso de marcación rápida** para realizar una alerta de llamada a un alias o ID predefinidos.

El indicador LED se ilumina en color verde cuando la radio envía la alerta de llamada.

Si se recibe la confirmación de la alerta de llamada, (Alerta llamd. correcta) suenan dos pitidos.

Si no se recibe la confirmación de la alerta de llamada, suena un tono grave.

Funcionamiento de emergencia

Una alarma de emergencia se utiliza para indicar una situación crítica. Se pueden iniciar en cualquier momento y en cualquier estado, incluso si hay actividad en el canal actual.

Su distribuidor puede establecer la duración de la pulsación del botón **Emergencia** programado, excepto para la pulsación larga, que es similar a la del resto de botones:

Pulsación corta	Entre 0,05 y 0,75 segundos.
Mantenga pulsado	Entre 1,00 y 3,75 segundos.

El botón **Emergencia** se asigna junto con la función Emergencia en./ap. Póngase en contacto con su distribuidor para obtener información acerca del funcionamiento asignado al botón **Emergencia**.

Nota: si la pulsación corta del botón **Emergencia** está asignada a la activación del modo de emergencia, la pulsación larga del botón **Emergencia** se asignará a la salida del modo de emergencia.

Si la pulsación larga del botón **Emergencia** está asignada a la activación del modo de emergencia, la pulsación corta del botón **Emergencia** se asignará a la salida del modo de emergencia.

La radio soporta **tres** alarmas de emergencia:

- Alarma de emergencia.
- Alarma de emergencia con llamada.
- Alarma de emergencia con transmisión de voz posterior.

Nota: solo se puede asignar **UNA** de las alarmas de emergencia anteriores al botón **Emergencia** programado.

Además, todas las alarmas tienen los siguientes tipos:

- **Normal**: la radio transmite una señal de alarma y utiliza indicadores visuales o sonoros.

- **Silencio**: la radio transmite una señal de alarma sin utilizar ningún indicador sonoro ni visual. La radio recibe llamadas sin ningún sonido a través del altavoz de la radio hasta que se pulsa el botón **PTT** para iniciar la llamada.
- **Silencio con Voz**: la radio transmite una señal de alarma sin ningún indicador sonoro ni visual, pero permite que las llamadas entrantes suenen a través del altavoz de la radio.

Recepción de una alarma de emergencia

cuando la radio reciba una llamada de emergencia, suena un tono y el indicador LED parpadea en rojo hasta que abandone el modo de emergencia. Realice una de las siguientes acciones para silenciar el tono:

- Pulse el botón **PTT** para llamar al grupo de radios que recibió la alarma de emergencia.
- Pulse cualquier botón programable.
- Salga del modo de emergencia.

Nota: La radio detecta automáticamente la alarma de emergencia (si está activada).

Salida del modo de emergencia tras recibir la alarma de emergencia

Para salir del modo de emergencia, realice una de las siguientes acciones:

- Cambiar de canal.
- Apagar la radio.
- Pulsar el botón **Emergencia ap.**
- Pulsar el botón **Emergencia en.** Esta acción eliminará la indicación de alarma e iniciará una transmisión de emergencia.

Envío de una alarma de emergencia

Esta función permite enviar una alarma de emergencia, una señal que no sea de voz, que activa una indicación de alerta en un grupo de radios.

Si la radio está configurada en Silencio, no mostrará ningún indicador sonoro o visual durante el modo de emergencia.

Pulse el botón **Emergen. enc.** programado.

El indicador LED se ilumina en color verde fijo.

Cuando se recibe la confirmación de una Alarma de emergencia, el tono de Emergencia suena y el indicador LED parpadea en verde.

Si la radio no recibe una confirmación de acuse de recibo de alarma de emergencia, una vez que se hayan agotado todos los reintentos sonará un tono grave .

La radio sale del modo de alarma de emergencia.

Envío de una alarma de emergencia con llamada

Esta función permite enviar una alarma de emergencia a un grupo de radios. Tras el reconocimiento de una radio que esté dentro del grupo, el grupo de radios puede comunicarse a través de un canal de emergencia programado.

Si la radio está configurada en Silencio, no mostrará ningún indicador sonoro o visual durante el modo de emergencia ni permitirá que ninguna llamada recibida suene a través del altavoz de la radio hasta que pulse el botón **PTT** para iniciar la llamada.

Si la radio está configurada en Silencio con Voz, no mostrará ningún indicador sonoro o visual durante el modo de emergencia, pero permite que las llamadas entrantes suenen a través del altavoz de la radio. Los indicadores solo aparecen cuando se pulsa el botón **PTT** para iniciar o responder la llamada.

1 Pulse el botón **Emergencia en.** programado.

El indicador LED se ilumina en color verde.

Cuando se recibe la confirmación de una Alarma de emergencia, el tono de Emergencia suena y el indicador LED parpadea en verde.

2 Mantenga la radio en posición vertical a una distancia de entre 2,5 y 5 cm (1-2 pulgadas) de la boca.

3 Pulse el botón **PTT** para realizar la llamada.
El indicador LED se ilumina en color verde.

4 Espere hasta que acabe uno de los siguientes tonos (si está activado) y hable con claridad al micrófono.

- El tono Permitir hablar
- El efecto local de **PTT**.

5 Suelte el botón **PTT** para escuchar.
Si la función Indicación de canal libre está activada, escuchará un tono de alerta corto en el momento en el que el radioteléfono transmisor

suelte el botón **PTT**, indicando así que puede utilizarse el canal.

6 Para responder, pulse el botón **PTT**.

7 Una vez finalizada la llamada, pulse el botón **Emergencia ap.** para salir del modo de emergencia.

Envío de una alarma de emergencia con transmisión de voz posterior

Esta función permite enviar una alarma de emergencia a un grupo de radios. El micrófono de la radio se activa de manera automática y le permite comunicarse con el grupo de radios sin tener que pulsar el botón **PTT**.

El estado de micrófono activado también se conoce como “micrófono de emergencia”.

Si pulsa el botón **PTT** durante el periodo de transmisión del micrófono de emergencia , la radio ignora la pulsación de **PTT** y permanece en el modo de emergencia.

Nota: si pulsa el botón **PTT** mientras está conectado el micrófono de emergencia y sigue pulsándolo después de que haya terminado esta conexión, la radio seguirá transmitiendo hasta que suelte el botón **PTT**.

Si la radio está configurada en Silencio, no mostrará ningún indicador sonoro o visual durante el modo de emergencia ni permitirá que ninguna llamada recibida suene a través del altavoz de la radio hasta que finalice el período de transmisión programado con el micrófono de emergencia y pulse el botón **PTT**.

Si la radio está configurada en Silencio, no mostrará ningún indicador sonoro o visual durante el modo de emergencia cuando realice la llamada con el micrófono de emergencia, pero permite el sonido a través del altavoz de la radio cuando la radio de recepción responda una vez finalizado el período programado de transmisión con el micrófono de emergencia. Los indicadores solo aparecerán al pulsar el botón **PTT**.

Nota: si se produce un error en la solicitud de la alarma de emergencia, la radio no intenta enviar de nuevo la solicitud y entra directamente en el estado de micrófono de emergencia.

1 Pulse el botón programable **Emergencia en.**. El indicador LED se ilumina en color verde.

2 Cuando se oiga un tono, hable con claridad al micrófono.

Cuando se haya habilitado el micrófono de emergencia, la radio automáticamente empieza a transmitir sin necesidad de pulsar un botón **PTT** y hasta que termine la conexión del micrófono de emergencia. Durante la transmisión, el indicador LED se ilumina en color verde.

3 La radio se detiene automáticamente cuando caduca la duración del ciclo entre el micrófono de emergencia y las llamadas recibidas, si el modo de ciclo de emergencia está habilitado.

4 Cuando expira la duración del micrófono de emergencia, la radio deja automáticamente de transmitir. Para volver a transmitir, pulse el botón **PTT**.

Reinicio del modo de emergencia

Nota: Esta función solo se aplica a la radio que envía la alarma de emergencia.

Esto puede ocurrir en dos casos:

- Si cambia de canal mientras la radio se encuentra en modo de emergencia. Esto finaliza el modo de emergencia. Si está habilitada la alarma de emergencia en este canal nuevo, la radio vuelve a iniciar la emergencia.
- Si pulsa el botón que ha programado como **Emergencia enc.** durante un estado de transmisión/inicio de emergencia. Esto provoca que la radio salga de este estado y vuelva a iniciar la emergencia.

Salida del modo de emergencia tras enviar la alarma de emergencia

La radio sale del modo de emergencia cuando se da una de las siguientes circunstancias:

- Si se recibe la conformación de alarma de emergencia (solo para **Alarma emerg.**).
- Si se han agotado todos los intentos de enviar la alarma.
- Se pulsa el botón **Emergencia ap.**

Nota: Si la radio se apaga, saldrá del modo de emergencia. La radio no volverá a iniciar automáticamente el modo de Emergencia cuando se vuelva a encender.

Privacidad

Si está habilitada, esta función ayuda a evitar que los usuarios no autorizados escuchen conversaciones en un canal mediante el uso de una solución de cifrado basada en software. Las partes de señalización e identificación de usuario de una transmisión no se mezclan.

La radio debe tener la privacidad habilitada en el canal para enviar una transmisión con la privacidad habilitada, aunque no es un requisito necesario para recibir una transmisión. Mientras se encuentra en un canal con la privacidad habilitada, la radio puede recibir transmisiones claras (descodificadas).

La radio soporta dos tipos de privacidad:

- Privacidad básica
- Privacidad mejorada

Solo se puede asignar a la radio uno de los tipos de privacidad mencionados anteriormente.

Para descodificar una llamada o una transmisión de datos que tiene la privacidad activada, la radio debe estar programada para tener la misma clave de privacidad (para Privacidad básica) o, el mismo valor de clave e ID de clave (para Privacidad mejorada) que la radio transmisora.

Si la radio recibe una llamada cifrada con una clave de privacidad distinta o bien, un valor de clave e ID de clave distintos, el usuario oirá una transmisión distorsionada (Privacidad básica) o nada en absoluto (Privacidad mejorada).

El indicador LED se ilumina en color verde fijo mientras la radio transmite y parpadea rápidamente en verde cuando recibe una transmisión con la función de privacidad habilitada.

Nota: Puede que algunos modelos de radio no ofrezcan esta función de privacidad. Póngase en contacto con el distribuidor o el administrador del sistema para obtener más información.

1 ◀ o ▶ para ir a `Herramientas` y Pulse OK para seleccionar.

2 Pulse **Privacidad** programado para activar o desactivar esta función.

Operario aislado

Esta función envía un mensaje de emergencia si no hay actividad del usuario durante un periodo de tiempo predefinido, como cualquier pulsación de un botón de la radio o activación del selector de canales.

Antes de enviar el mensaje de emergencia, cuando el temporizador de inactividad se agota, la radio avisa al usuario mediante un indicador de audio.

Si el usuario todavía no ha confirmado la recepción del aviso antes de que finalice el recordatorio predefinido del temporizador, la radio iniciará una Alarma de emergencia.

Únicamente una de las siguientes alarmas de emergencia se puede asignar a esta función:

- Alarma de emergencia.
- Alarma de emergencia con llamada.
- Alarma de emergencia con transmisión de voz posterior.

La radio permanece en el estado de emergencia permitiendo que se emitan mensajes de voz hasta que se realice una acción. Consulte *Funcionamiento de emergencia* en la página 39 para obtener información sobre las formas de salir de Emergencia.

Nota: Esta función se limita a las radios con esta función activada. Póngase en contacto con el distribuidor o el administrador del sistema para obtener más información.

Funciones de bloqueo por contraseña

Si está habilitada, esta función solo le permite acceder a la radio si introduce la contraseña correcta al encenderla. Utilice el botón selector de canales y los tres botones laterales para introducir la contraseña (consulte *Controles de la radio* en la página 15).

- Las posiciones 1 a 9 del selector de canales representan los números 1 a 9; la posición 10 representa el número 0.
- Los botones laterales 1 y 2 representan los números del 1 al 2.

Acceso a la radio mediante contraseña

1 Encienda la radio.
Oirá un tono continuo.

2 Utilice el botón selector de canales para introducir el primer dígito de la contraseña.

3 Pulse el botón lateral 1 o 2 para introducir cada uno de los tres dígitos restantes de la contraseña.

- Introduzca su contraseña de cuatro dígitos actual con el teclado de la radio. En la segunda línea de la pantalla se mostrará ●●●●. Pulse OK para continuar.
- Introduzca su contraseña de cuatro dígitos actual. Pulse ◀ o ▶ para editar el valor numérico de cada dígito. Cada dígito cambia a ●. Pulse para pasar al siguiente dígito. Pulse OK para confirmar la selección.

Oirá un tono indicador positivo cada vez que pulse un dígito. Cuando se introduce el segundo dígito de la contraseña, la radio ignora cualquier cambio de posición del botón selector de canales. Tras introducir el último dígito de la contraseña de cuatro dígitos, la radio comprueba automáticamente la validez de la misma.

Si la contraseña es correcta, la radio se enciende. Consulte el *Encendido de la radio* en la página 13.

Si la contraseña es incorrecta, oirá un tono continuo.Repita los pasos *2* y *3*.

La tercera vez que introduce una contraseña incorrecta, la radio entra en estado de bloqueo. Suena un tono y el indicador LED parpadea dos veces en amarillo.

La radio entra en estado de bloqueo durante 15 minutos y solo responde cuando se pulsa el botón **Encendido/apagado/control de volumen** programado.

Nota: En estado bloqueado, la radio no puede recibir ninguna llamada, ni siquiera llamadas de emergencia.

Desbloqueo de la radio en estado de bloqueo

1 Encienda la radio si se ha apagado después de la situación de bloqueo.
Suena un tono y el indicador LED parpadea dos veces en amarillo.

2 Espere 15 minutos.

La radio reinicia el temporizador de 15 minutos del estado de bloqueo cuando enciende la radio.

3 Repita los pasos *1* y *2* en la sección *Acceso a la radio mediante contraseña* en la página 45.

Cambio de la contraseña

1 (menú) para acceder al menú.

2 ◀ o ▶ para ir a `Herramientas` y Pulse (OK) para seleccionar.

3 ◀ o ▶ para ir a `Config. radio` y Pulse (OK) para seleccionar.

4 ◀ o ▶ para ir a `Bloq. contras.` y Pulse (OK) para seleccionar.

5 Introduzca la contraseña de cuatro dígitos.

Consulte el paso *2* en *Acceso a la radio mediante contraseña* en la página 45.

6 Pulse (OK) para continuar.

Si la contraseña es incorrecta, la pantalla muestra `Contraseña incorr.` y automáticamente vuelve al menú anterior.

7 Si la contraseña introducida en el paso anterior es correcta, ◀ o ▶ para ir a `Camb. contras.` y Pulse (OK) para seleccionar.

8 Introduzca una nueva contraseña de cuatro dígitos.

Consulte el paso *2* en *Acceso a la radio mediante contraseña* en la página 45.

9 Vuelva a escribir la contraseña de cuatro dígitos introducida previamente. Consulte el paso *2* en *Acceso a la radio mediante contraseña* en la página 45.

10 Pulse (OK) para continuar.

Si la contraseña que ha vuelto a escribir se corresponde con la que había introducido previamente, la pantalla mostrará `Contraseña cambiada`.

Si la contraseña que ha vuelto a escribir **NO** coincide con la nueva contraseña introducida previamente, la pantalla mostrará `Contraseñas no coinciden`.

La pantalla vuelve automáticamente al menú anterior.

Sistema de repetición de rango automático (ARTS)

ARTS es una función solo analógica diseñada para informarle de que la radio está fuera de cobertura de otras radios equipadas con ARTS.

Las radios equipadas con ARTS transmiten o reciben señales periódicamente para confirmar que se encuentran dentro del alcance de las otras. El distribuidor puede programar la radio para transmitir o recibir la señal ARTS.

La radio proporciona las siguientes indicaciones de estado:

- **Alerta de primera conexión:** se oye un tono.
- **Alerta dentro de cobertura de ARTS**: se oye un tono si se ha programado.
- **Alerta fuera de cobertura de ARTS**: se oye un tono, el indicador LED parpadea rápidamente en rojo.

Programación a través del interfaz aire (OTAP)

El distribuidor puede actualizar la radio de forma remota, mediante OTAP, sin necesidad de estar conectado físicamente. Además, algunos ajustes también se pueden configurar mediante OTAP.

Mientras se ejecuta OTAP, el indicador LED parpadea en verde.

Nota: Cuando la radio está recibiendo datos de gran volumen, aparece el icono de datos de gran volumen y el canal está ocupado. Si pulsa el botón **PTT** en este momento, podría oírse un tono negativo.

Una vez que termina la programación, se oye un tono y la radio se reinicia (se apaga y se enciende de nuevo).

Herramientas

Configuración del nivel del silenciador

Puede ajustar el nivel del silenciador de la radio para eliminar llamadas no deseadas con señales de baja intensidad o canales que tengan un ruido de fondo más alto de lo normal.

Silenciad. normal es el valor predeterminado. **Silenciad. comprimido** elimina las llamadas no deseadas o el ruido de fondo; sin embargo, las llamadas desde ubicaciones remotas también pueden eliminarse.

1 ◀ o ▶ para ir a `Herramientas` y Pulse OK para seleccionar.

2 Pulse el botón programable **Silenciad.**.

Se oye el tono...	La radio funciona en...
Tono indicador positivo	Silenciador comprimido
Tono indicador negativo	Silenciador normal

Configuración del nivel de potencia

Puede personalizar el nivel de potencia de la radio a alto o bajo en cada canal.

`Alta` permite la comunicación con radios situadas a una distancia considerable de usted. `Baja` permite la comunicación con radios más cercanas.

Pulse el botón **Nivel potencia** programado.

Se oye el tono...	La radio está transmitiendo con...
Tono indicador positivo	Baja potencia
Tono indicador negativo	Alta potencia

Activación o desactivación de la función de transmisión activada por voz (VOX)

Esta función le permite iniciar una llamada de manos libres en un canal programado. La radio transmite automáticamente, durante un periodo de tiempo programado, cuando el micrófono del accesorio VOX detecta la voz.

Si se pulsa el botón **PTT** durante el funcionamiento de la radio, se desactivará la función VOX. Para

volver a activar la función VOX, realice una de las siguientes acciones:

- Apague la radio y enciéndala de nuevo.
- Cambie el canal mediante el selector de canales.
- Pulse el botón VOX programado para activar o desactivar la función.

Si la función del tono Permitir hablar está activada, utilice una palabra que inicie la llamada. Espere hasta que acabe el tono de Permitir hablar antes de empezar a hablar con claridad al micrófono.

Nota: La activación y desactivación de esta función está limitada a las radios que tengan esta función activada. Póngase en contacto con el distribuidor o el administrador del sistema para obtener más información.

Encendido y apagado de tonos/alertas de la radio

Puede habilitar y deshabilitar los tonos y alertas de la radio (excepto el tono de alerta de emergencia entrante) siempre que lo necesite.

Pulse el botón programable **Todos los tonos/ alertas.**.

Se oye el tono...	Indicación
Tono indicador positivo	Todos los tonos y alertas están **ACTIVADOS**.
Tono indicador negativo	Todos los tonos y alertas están **DESACTIVADOS**.

Cambio de la salida de audio a través del botón programable

Puede alternar la salida de audio entre el altavoz interno de la radio y el altavoz del accesorio con cables siempre que:

- El accesorio con cables con altavoz esté conectado.
- El audio no se dirija a un accesorio externo con Bluetooth.

Si se apaga la radio o se quita el accesorio, se restablece la salida de audio en el altavoz interno de la radio.

Pulse el botón programable **Conmutación de audio** para alternar la salida de audio entre el

altavoz interno de la radio y el altavoz del accesorio con cables.

Audio inteligente

La radio puede ajustar automáticamente el volumen de audio para superar el ruido de fondo del entorno, incluidas todas las fuentes de ruido estacionario y no estacionario. Esta función es de solo recepción y no afecta a la transmisión de audio.

Pulse el botón **Audio inteligente** programado.

Activación y desactivación del supresor de respuesta acústica

Esta función le permite minimizar la respuesta acústica de las llamadas recibidas.

Pulse el botón **Supresor de respuesta acústica programado**.

Oirá un tono indicador positivo, que le informará de que el supresor de respuesta está habilitado.

Oirá un tono indicador negativo, que le informará de que la radio no ha podido activar el supresor de respuesta acústica.

Garantía de las baterías y de los cargadores

Garantía de fabricación

La garantía de fabricación ofrece una garantía contra los defectos de fabricación bajo condiciones normales de uso y servicio.

Todas las baterías MOTOTRBO	24 meses
Cargadores IMPRES (de una unidad y múltiples, sin pantalla)	24 meses
Cargadores IMPRES (múltiples con pantalla)	12 meses

Garantía de capacidad

La garantía de capacidad garantiza el 80 % de la capacidad nominal de la duración de la garantía.

Baterías de níquel-metal (NiMH) o de iones de litio (Li-Ion)	12 meses
Baterías IMPRES, cuando se utilizan exclusivamente con cargadores IMPRES	18 meses

Garantía limitada

PRODUCTOS DE COMUNICACIÓN DE MOTOROLA

I. ÁMBITO Y DURACIÓN DE LA GARANTÍA:

MOTOROLA SOLUTIONS, INC. (en adelante, "MOTOROLA") garantiza los Productos de comunicación fabricados por MOTOROLA que se indican a continuación (en adelante, el "Producto") contra defectos materiales y de fabricación con un uso y un servicio normales durante un periodo a contar a partir de la fecha de compra de acuerdo con las especificaciones siguientes:

Radios digitales y portátiles	24 meses
Accesorios del producto (sin incluir baterías y cargadores)	12 meses

Según lo considere oportuno y sin coste adicional, MOTOROLA reparará el Producto (con piezas nuevas o reacondicionadas), lo sustituirá (por un Producto nuevo o reacondicionado) o bien reembolsará el precio de compra del mismo durante el periodo de garantía siempre que el producto se devuelva de acuerdo con los términos de esta garantía. Las piezas o tarjetas sustituidas quedan garantizadas durante el período restante de garantía original pertinente. Todas las piezas sustituidas del Producto pasarán a ser propiedad de MOTOROLA.

MOTOROLA otorga la presente garantía limitada única y expresamente al comprador final y, por lo tanto, no se puede asignar o transferir a ninguna otra parte. Esta es la garantía completa del Producto fabricado por MOTOROLA. MOTOROLA no asume ninguna obligación o responsabilidad por las adiciones o modificaciones a la presente garantía a menos que una persona responsable de MOTOROLA así lo establezca en un documento por escrito y debidamente firmado.

Salvo acuerdo por separado entre MOTOROLA y el comprador final, MOTOROLA no garantiza la instalación, el mantenimiento ni el servicio del Producto.

MOTOROLA no puede responsabilizarse en ningún caso de los equipos auxiliares que no hayan sido suministrados por MOTOROLA, que estén

conectados o se utilicen en conexión con el Producto ni del funcionamiento del Producto con cualquier equipo auxiliar y, en consecuencia, se excluyen expresamente de la presente garantía todos los equipos mencionados. Puesto que todos los sistemas que pueden utilizar el Producto son exclusivos, MOTOROLA renuncia a cualquier responsabilidad relativa al alcance, la cobertura o el funcionamiento del sistema en su conjunto en el marco de la presente garantía.

II. DISPOSICIONES GENERALES:

La presente garantía establece el pleno alcance de las responsabilidades de MOTOROLA en relación con el Producto. La reparación, la sustitución o el reembolso del importe de compra, a discreción de MOTOROLA, son las únicas vías de recurso. LA PRESENTE GARANTÍA PREVALECE DE FORMA EXCLUSIVA SOBRE TODAS LAS DEMÁS GARANTÍAS EXPRESAS. LAS GARANTÍAS IMPLÍCITAS, INCLUIDAS, SIN LIMITACIÓN ALGUNA, LAS GARANTÍAS IMPLÍCITAS DE COMERCIABILIDAD Y ADECUACIÓN PARA CUALQUIER PROPÓSITO EN PARTICULAR SE LIMITAN A LA DURACIÓN DE LA PRESENTE GARANTÍA LIMITADA. EN NINGÚN CASO, MOTOROLA SERÁ RESPONSABLE POR DAÑOS QUE EXCEDAN EL IMPORTE DE COMPRA DEL PRODUCTO, PÉRDIDA DE USO, PÉRDIDA DE TIEMPO, MOLESTIAS, PÉRDIDA COMERCIAL, PÉRDIDA DE BENEFICIOS O AHORROS, O CUALQUIER OTRO DAÑO INCIDENTAL, ESPECIAL O CONSECUENTE DERIVADO DEL USO O LA INCAPACIDAD DE UTILIZAR DICHO PRODUCTO, EN LA MEDIDA EN QUE LA LEY PERMITA EXONERAR DICHA RESPONSABILIDAD.

III. DERECHOS DE LEYES ESTATALES:

DETERMINADOS ESTADOS NO PERMITEN LA EXCLUSIÓN O LA LIMITACIÓN POR DAÑOS INCIDENTALES O CONSECUENTES, O LA LIMITACIÓN SOBRE LA DURACIÓN DE UNA GARANTÍA IMPLÍCITA Y, EN CONSECUENCIA, ES POSIBLE QUE NO SE APLIQUEN LA LIMITACIÓN O LAS EXCLUSIONES DESCRITAS ANTERIORMENTE.

La presente garantía proporciona derechos legales específicos y, asimismo, existen otros derechos que pueden variar según el estado.

IV. OBTENCIÓN DEL SERVICIO DE GARANTÍA:

Para recibir el servicio de garantía, debe presentar una prueba de compra (que incluya la fecha de compra y el número de serie del componente del Producto), así como remitir o enviar el componente del Producto, el transporte y el seguro prepagado a un centro de servicio de garantía autorizado. Motorola proporcionará el servicio de garantía mediante uno de sus servicios de garantía autorizados. Para obtener su servicio de garantía, primero puede ponerse en contacto con la empresa a la que adquirió el Producto (por ejemplo, el distribuidor o el proveedor de servicios de comunicación). También puede llamar a MOTOROLA al 1-800-927-2744 EE. UU./Canadá.

V. ELEMENTOS NO CUBIERTOS POR LA GARANTÍA:

1. Defectos o daños resultantes de la utilización del Producto de forma distinta a su uso normal y habitual.
2. Defectos o daños producidos por un uso incorrecto, accidente, agua o negligencia.
3. Defectos o daños producidos por una prueba, funcionamiento, mantenimiento, instalación, alteración, modificación o ajuste inadecuados.
4. Rotura o daños a las antenas a menos que hayan sido producidos directamente por defectos en el material o mano de obra.
5. Un producto sujeto a modificaciones, operaciones de desmontaje o reparaciones no autorizadas del producto (incluidos, sin limitación alguna, la adición al producto de equipos no suministrados por MOTOROLA) que afecten negativamente al rendimiento del producto o interfieran con la inspección y la comprobación normales del producto de MOTOROLA para la verificación de cualquier reclamación de garantía.
6. Los productos en los que se haya eliminado el número de serie o este no sea legible.
7. Baterías recargables si:
   - alguno de los sellos de la carcasa de la batería está roto o muestra signos de manipulación.
   - el daño o defecto está producido por la carga o utilización de la batería en un equipo o servicio distinto al del Producto para el que se ha especificado.

8 Costes de transporte hasta el almacén de reparación.

9 Un producto que, debido a la alteración ilegal o no autorizada de su software/firmware, no funcione de acuerdo con las especificaciones publicadas por MOTOROLA o las etiquetas de certificación FCC vigentes del producto en el momento en el que fue inicialmente distribuido por MOTOROLA.

10 Los arañazos u otros daños cosméticos en la superficie del Producto que no afecten al funcionamiento del mismo.

11 El desgaste normal derivado del uso.

VI. DISPOSICIONES DE PATENTES Y SOFTWARE:

MOTOROLA defenderá, por cuenta propia, cualquier disputa legal en contra del comprador final en la medida en que se fundamente en la reclamación de que el Producto o sus piezas infringen una patente estadounidense; además, MOTOROLA compensará los costes y daños finalmente imputados al comprador final en el marco de cualquier disputa legal que se pueda atribuir a cualquiera de esas reclamaciones. No obstante, la defensa y los pagos están sujetos a los casos siguientes:

1 el comprador notificará de inmediato a MOTOROLA de cualquier aviso relacionado con dicha demanda,

2 MOTOROLA tendrá el control único de la defensa de dicho juicio y todas las negociaciones para su resolución o compromiso; y

3 en caso de que el Producto o sus piezas sean, o MOTOROLA considere que podrían llegar a ser, el motivo de una reclamación por infracción de una patente de los Estados Unidos, que dicho comprador permita a MOTOROLA, a su discreción y a su cargo, o bien procurar para tal comprador el derecho de continuar utilizando el Producto o las piezas, o bien sustituirlo o modificarlo para que deje de infringir la patente, o bien otorgar a dicho comprador un crédito por el Producto o las piezas según la depreciación y aceptar su devolución. La depreciación corresponderá a una cantidad anual invariable durante la vida útil del Producto o sus piezas, según establezca MOTOROLA.

MOTOROLA no será responsable de reclamaciones por el incumplimiento de patentes en función de la combinación del Producto o sus piezas suministrados de acuerdo con la presente licencia, en relación con el software, los aparatos o los dispositivos que no haya suministrado MOTOROLA. MOTOROLA

tampoco acepta ninguna responsabilidad por el uso de equipos auxiliares o software que no hayan sido suministrados por MOTOROLA y que estén conectados o se utilicen en conexión con el Producto. Las disposiciones anteriores establecen la plena responsabilidad de MOTOROLA en relación con el incumplimiento de patentes por el Producto o cualquiera de sus partes.

Las leyes de los Estados Unidos y otros países conceden a MOTOROLA determinados derechos exclusivos del software con copyright de MOTOROLA, como los derechos exclusivos para reproducir y distribuir copias de dicho software de Motorola. El software de MOTOROLA se puede utilizar exclusivamente en el Producto en el que el software se incluyó originalmente y, por lo tanto, se prohíbe la sustitución, copia, distribución y modificación de cualquier forma de dicho software en ese Producto, así como el uso destinado a producir cualquier Producto derivado. Asimismo, se prohíbe cualquier otro uso, incluidas, sin limitación alguna, la alteración, modificación, reproducción, distribución o ingeniería inversa del software de MOTOROLA, así como el ejercicio de derechos en el software de MOTOROLA. No se concede ninguna licencia implícitamente, ni por impedimento legal ni de cualquier otra forma, por los derechos de patente o copyright de MOTOROLA.

VII. LEGISLACIÓN APLICABLE:

La presente garantía se rige por las leyes del Estado de Illinois, EE. UU.

Notas

TecniTran
Telecomunicaciones
www.tecnitran.es info@tecnitran.es
Teléfono: 91 610 66 78
Síguenos en

MOTOROLA

Motorola Solutions, Inc.

MOTOROLA, MOTO, MOTOROLA SOLUTIONS and
the Stylized M logo are trademarks or registered trademarks
of Motorola Trademark Holdings, LLC and are used under license.
All other trademarks are the property of their respective owners.
© 2012–2014 Motorola Solutions, Inc. All rights reserved.
December 2014.

www.motorolasolutions.com/mototrbo

68012004044-EA